(D) / (A) ***Outside Living Industries Deutschland GmbH***
Hindenburgstraße 19
D – 46395 Bocholt
Tel.: 0049 – (0) 28 71 - 2 93 51 - 0
Fax: 0049 – (0) 28 71 - 2 93 51 - 29
E-Mail: info@outsideliving.com

(NL) ***Outside Living Industries Nederland B.V.***
Postbus 15
NL – 1800 AA Alkmaar

Berenkoog 87
NL - 1822 BN Alkmaar
Tel. verkoop: 0031 – (0)72-5 671 661
Tel.: 0031 – (0)72- 5 671 671
Fax: 0031 – (0)72 5 671 673
E-Mail: verkoop@outsideliving.com

(Export) ***Outside Living Industries Nederland B.V.***
Postbus 15
NL – 1800 AA Alkmaar

Berenkoog 87
NL - 1822 BN Alkmaar
Tel. Sales: 0031 – (0)72-5 671 661
Tel.: 0031 – (0)72- 5 671 671
Fax: 0031 – (0)72 5 671 673
E-Mail: sales@outsideliving.com

(F) ***Outside Living Industries France SARL***
17, Rue de la Baignerie
F - 59000 Lille
Tel. adv.: 0033 – (0)3-20 17 93 93
Fax adv.: 0033 – (0)3-20 17 93 94
E-Mail: adv@outsideliving.com

(B) / (L) ***Outside Living Industries BeLux BVNR***
Wondelgemkaai 10
B – 9000 Gent
Tel.: +32-(0)9-254 45 45
Fax.: +32-(0)9- 254 45 40
E-Mail: uvt@outsideliving.com

ubbink

www.outsideliving.com

0 820 20 50 99

0033 820 20 50 99

Ref. 7524451

Outside living INDUSTRIES

250x450 - H140 cm

PISCINES ● ZWEMBADEN ● POOLS ● SWIMMING POOLS ● PISCINAS ● PISCINE

UrbanPool

By

- Notice de montage
- Montageanleitung
- Opbouwinstructie
- Note of assembly
- Prospecto de montaje
- Avviso di montaggio

Outsideliving
INDUSTRIES

A lire attentivement et à conserver pour consultation ultérieure

• *Avertissement*

AVANT PROPOS

Le bois, composant principal des piscines UBBINK® est un matériau vivant, susceptible de se déformer en cas de stockage dans de mauvaises conditions. Prenez soin de stocker les éléments en bois à plat dans un local frais et ventilé à l'abri du soleil et des intempéries.

- Avant l'assemblage, supprimer les éventuelles échardes des éléments en bois avec du papier abrasif».
- Les fentes, les noeuds et les cassures de petites tailles au niveau des languettes n'altèrent en rien la résistance mécanique du bois. Ils ne peuvent en aucun cas faire l'objet de réclamations.

Ne pas boucher les fissures avec du mastic ou tout autre matériau.

- Il est recommandé de vous faire assister par un professionnel pour le montage.
- la margelle est un élément de finition. Il est formellement interdit de courir ou de s'asseoir dessus.
- le filtre doit être installé impérativement au dessous du niveau d'eau.

SECURITE

la sécurité de vos enfants ne dépend que de vous ! Le risque est maximum lorsque les enfants ont moins de 5 ans.
L'accident n'arrive pas qu'aux autres ! Soyez prêt à y faire face !
surveillez et agissez :

- L'utilisation d'un kit piscine implique le respect des consignes de sécurité décrites dans la notice d'entretien et d'utilisation. Le non-respect des consignes d'entretien peut engendrer des risques graves pour la santé, notamment celle des enfants
- la surveillance des enfants doit être rapprochée et constante ;
- désignez un seul responsable de la sécurité ;
- renforcez la surveillance lorsqu'il y a plusieurs utilisateurs dans la piscine ;
- imposez un équipement personnel de flottaison (personne ne sachant pas nager) ;
- apprenez à nager à vos enfants dès que possible ;
- mouillez nuque, bras et jambes avant d'entrer dans l'eau ;
- apprenez les gestes qui sauvent et surtout ceux spécifiques aux enfants ;
- interdisez le plongeon ou les sauts en présence de jeunes enfants ;
- interdisez la course et les jeux vifs aux abords de la piscine ;
- n'autorisez pas l'accès à la piscine sans gilet ou brassière pour un enfant ne sachant pas bien nager et non accompagné dans l'eau ;
- pensez à enlever l'échelle bois extérieure après chaque utilisation afin de supprimer l'accès de votre piscine hors surveillance.
- ne laissez pas de jouets à proximité et dans le bassin qui n'est pas surveillé ;
- maintenez en permanence une eau limpide et saine ;
- stockez les produits de traitement d'eau hors de la portée des enfants ;
- n'utilisez pas d'objets coupants ou pointus dans la piscine (pouvant endommager le liner).
- ne mettez jamais de produits de traitement directement dans l'eau (cela pourrait provoquer des tâches sur le liner).
- Interdire l'accès au bassin en cas de détérioration du ou des systèm(s) de filtration
- toutes les filtrations suivent la norme EN 60335-2-41 (France : NF C15-100) stipulant que tout appareil électrique installé à moins de 3,50m du bassin et librement accessible doit être alimenté en très basse tension 12V. Tout appareil électrique alimenté en 220-240 VAC doit être situé à au moins 3,50m (fiche de prise) et 2,00 m (appareil électrique) du bord du bassin. Demandez l'avis du fabricant pour toute modification d'un ou plusieurs éléments du système de filtration.
- La pompe de filtration doit être alimentée par un circuit comportant un dispositif à courant différentiel résiduel (DDR), de courant différentiel de fonctionnement assigné ne dépassant pas 30mA (Pompe pour piscine de classe I).
- Lorsque le le câble d`alimentation électrique es endommagé, il doit être remplacé par le fabricant, son représentant due service clientèle ou une personne qualifiée afin d´eviter tout danger.
- Surveiller la boulonnerie et la visserie (par exemple: traces de rouille) lorsque c'est possible
- Lors des travaux éventuels d'excavation, sécuriser les parois latérales de la fosse.

prévoyez :

- téléphone accessible près du bassin pour ne pas laisser vos enfants sans surveillance quand vous téléphonez ;
- bouée et perche à proximité du bassin ;
- par ailleurs, certains équipements peuvent contribuer à la sécurité :
  a) barrière de protection dont le portail sera constamment maintenu fermé (par exemple une haie ne peut être considérée comme une barrière) ;
  b) couverture de protection manuelle ou automatique correctement mise en place et fixée ;
  c) détecteur électronique de passage ou de chute, en service et opérationnel ;
  mais ils ne remplacent en aucun cas une surveillance rapprochée ;

en cas d'accident :

- sortez l'enfant de l'eau le plus rapidement possible ;
- appelez immédiatement du secours et suivez les conseils qui vous seront donnés ;
- remplacez les habits mouillés par des couvertures chaudes ;
- mémoriser et afficher près de la piscine les numéros de premiers secours :

- N° urgence européen : 112
- Centre antipoison

Bitte genau durchlesen und zum späteren Nachschlagen aufbewahren

• *Warnhinweis*

VORWORT

Bei dem Holz, einem der Hauptbestandteile der Schwimmbäder von UBBINK®, handelt es sich um einen lebendigen Werkstoff, der sich im Falle einer Lagerung unter schlechten oder unvorteilhaften Bedingungen verformen kann.
Achten Sie bitte darauf, die Holzelemente flach in einem kühlen und gelüfteten Raum vor Sonnenbestrahlung und Witterungseinflüssen geschützt aufzubewahren.

- Schleifen Sie bei der Montage die Kanten der Holzelemente mit einer Feile oder mit Schmirgelpapier ab, um eventuell vorhandene Splitter zu entfernen.
- Die Spalten, Astlöcher und Bruchstellen mit geringen Ausmaßen in Höhe der Leisten wirken sich auf die mechanische Festigkeit des Holzes keinesfalls beeinträchtigend aus. Diese Veränderungen können im Rahmen von Produktreklamationen auf keinen Fall geltend gemacht werden. Die Risse dürfen nicht mit Bindemitteln oder anderen Materialien verschlossen werden.
- Wir empfehlen Ihnen für die Montagearbeiten auf die Unterstützung eines Fachmannes zurückzugreifen.
- Bei der Einfassung handelt es sich um ein Fertigelement. Es ist ausdrücklich verboten, auf diesem Element zu laufen oder sich auf dieses Element zu setzen.
- Der Filter muss unbedingt unter der Wasserstandslinie installiert werden.

SICHERHEIT

Beobachten und handeln Sie:

- Halten Sie bei der Nutzung des Schwimmbads die Sicherheitsvorschriften in der Pflege- und Gebrauchsanleitung ein. Die Nichteinhaltung der Pflegevorschriften kann zu schweren Gesundheitsgefahren vor allem für Kinder führen.
- Die Beaufsichtigung der Kinder muss in unmittelbarer Nähe und konstant stattfinden.
- Beauftragen Sie bitte nur eine einzige Person mit der Sicherheit des Schwimmbades.
- Verstärken Sie die Beaufsichtigungsmaßnahmen, wenn mehrere Personen das Schwimmbad benutzen.
- Schreiben Sie die Benutzung von individuellen Schwimmhilfen vor (für Personen, die nicht schwimmen können).
- Bringen Sie Ihren Kindern so früh wie möglich das Schwimmen bei.
- Benetzen Sie vor dem Betreten des Schwimmbades den Nacken, die Arme und Beine mit Wasser.
- Lernen Sie die lebensrettenden Erste-Hilfe-Maßnahmen sowie insbesondere die speziellen Maßnahmen für Kinder.
- Verbieten Sie Kopfsprünge oder Sprünge in Anwesenheit von kleinen Kindern.
- Wettrennen und wilde Spiele sollten am Rand des Schwimmbads untersagt werden.
- Kinder, die nicht gut schwimmen können und alleine das Schwimmbad benutzen, darf der Zutritt nicht ohne Schwimmweste oder Schwimmflügel erlaubt werden.
- Bitte denken Sie daran, die äußere Holzleiter nach jeder Verwendung wieder zu entfernen, um ein unbeaufsichtigtes Betreten Ihres Schwimmbades zu verhindern.
- Bitte lassen Sie im unbeaufsichtigten Becken oder in der unmittelbaren Nähe kein Spielzeug zurück.
- Halten Sie das Wasser bitte dauerhaft klar und rein.
- Bitte lagern Sie die Produkte für die Behandlung des Wassers außerhalb der Reichweite von Kindern.
- Bitte verwenden Sie im Schwimmbad keine schneidenden oder spitzen Gegenstände (dies kann zu Beschädigungen der Schwimmbadfolie führen).
- Behandlungsmittel dürfen keinesfalls direkt ins Wasser gegeben werden (dies kann zu Fleckenbildungen auf der Schwimmbadfolie führen).
- Aus Sicherheitsgründen ist die Filtergruppe über einen Fehlerstromschutzschalter (FI - Schalter) mit einem Nennfehlerstrom ≤ 30 mA zu betreiben.
- Den Swimming Pool nicht benutzen, wenn die Filteranlage beschädigt ist.
- Die Filtergruppe entspricht der Norm EN 60335-2-41, die vorschreibt, dass alle Elektrogeräte, die in weniger als 3,50 m vom Becken installiert werden und frei zugänglich ist, mit einer Kleinspannung von 12 V versorgt werden müssen. Alle mit 220-240 VAC versorgten Elektrogeräte müssen in einer Entfernung von mindestens 3,50 m (Stecker) bzw. 2m (Elektrogerät) vom Beckenrand installiert werden. Bitte informieren Sie sich beim Hersteller für jedwede Art von Änderungen einer oder mehrerer Elemente der Filtergruppe.

- Wenn die Anschlussleitung eines angeschlossenen Elektrogerätes beschädigt wird, muss dieses sofort außer Betrieb genommen werden, um Gefährdungen zu vermeiden.
- Wenn es möglich ist, die Bolzen und Schrauben kontrollieren (zum Beispiel: auf Rostspuren).
- Bei Baggerarbeiten müssen die Seitenwände abgestützt werden.

Bitte sehen Sie die folgenden Punkte vor:

- ein in der Nähe des Beckens erreichbares Telefon, damit Sie Ihre Kinder beim Telefonieren nicht unbeaufsichtigt lassen müssen;
- eine Boje und eine lange Stange in der unmittelbaren Nähe des Beckens;
- zudem können bestimmte Ausstattungen die Sicherheit erhöhen:
  a) eine Schutzbarriere, deren Tür ständig verschlossen gehalten wird (eine Hecke ist beispielsweise nicht als Sperre anzusehen);
  b) eine korrekt angebrachte und befestigte manuelle oder automatische Schutzabdeckung;
  c) ein elektronischer Sensor mit akustischer Warnung bei dem Passieren bzw. Sturz von Personen, in eingeschaltetem und betriebsbereiten Zustand;

Hinweis: diese Ausstattungen können helfen, ersetzen aber nicht die erforderliche persönliche Beaufsichtigung des Schwimmbades.

Bei einem Unfall:
d) holen Sie das Kind so schnell wie möglich aus dem Wasser;
e) rufen Sie umgehend den Rettungsdienst an und befolgen Sie die Ihnen erteilten Anweisungen;
f) tauschen Sie die nasse Kleidung des Kindes durch warme Decken aus;
g) lernen Sie die Notrufnummern auswendig und hängen Sie sie auch in der unmittelbaren Nähe des Schwimmbades auf:

- Europäische Notrufnummer: 112
- Giftnotruf

Aandachtig lezen en bewaren voor latere raadpleging

• *Onderhoud & Veiligheid*

VOORWOORD

UBBINK®-zwembaden zijn grotendeels gemaakt van hout. Hout is een levend materiaal, dat kan vervormen als het niet goed wordt opgeslagen. Sla de houten elementen horizontaal op in een koele en voldoende geventileerde ruimte, beschermd tegen zon en weersomstandigheden.

- Braam tijdens de montage de randen van de houten elementen met een vijl of schuurpapier af om eventuele splinters te verwijderen.
- Eventuele spleten, knoesten en haarscheuren bij de omranding hebben geen enkel gevolg voor de stevigheid van het hout en kunnen geen reden tot reclamaties vormen. Stop de spleten niet met stopverf of enig ander materiaal.
- Wij raden u aan, u bij het monteren te laten bijstaan door een vakman.
- gebruik geen scherpe of puntige objecten in het zwembad, aangezien deze de binnenlaag kunnen beschadigen.
- het filter moet altijd onder het waterniveau te worden geïnstalleerd.

VEILIGHEID

- Het gebruik van een zwembadkit impliceert de naleving van de veiligheidsvoorschriften in de onderhouds- en gebruikshandleiding. De niet-naleving van de onderhoudsvoorschriften kan ernstige gezondheidsrisico's veroorzaken, vooral voor kinderen.
- houd toezicht en treed zo nodig op;
- houd continu en van dichtbij toezicht op kinderen;
- wijs één persoon aan als verantwoordelijke voor de veiligheid;
- wees extra alert als er meerdere mensen van het zwembad gebruik maken;
- stel het gebruik van persoonlijke drijfmaterialen verplicht (bij personen die niet kunnen zwemmen);
- zorg dat uw kinderen zo snel mogelijk leren zwemmen;
- bevochtig uw nek, armen en benen voordat u zich in het water begeeft;
- doe een EHBO-cursus en besteed bijzondere aandacht aan de speciaal op kinderen gerichte technieken;
- verbied duiken en springen als er jonge kinderen bij zijn;
- verbied rennen en uitbundige spelletjes rondom het zwembad;
- ontzeg kinderen die niet kunnen zwemmen de toegang tot het zwembad indien ze geen zwemvest of armbandjes dragen en niet worden begeleid;
- vergeet niet de houten trap aan de buitenzijde te verwijderen na elk gebruik, om zo de toegang tot het zwembad zonder toezicht onmogelijk te maken;
- laat geen speelgoed rond of in het zwembad slingeren zonder toezicht.
- zorg altijd voor helder water van goede kwaliteit;
- sla de waterbehandelingsproducten buiten bereik van kinderen op;
- de bovenrand van het zwembad dient slechts ter afwerking. Het is ten strengste verboden erop te lopen of te zitten.
- voeg nooit behandelingsproducten direct aan het water toe (dit kan vlekken op de binnenwand veroorzaken).
- de filterinstallatie dient onder alle omstandigheden te zijn aangesloten op een met een 30 mA-aardlekschakelaar beschermde voeding.
- Gebruik het zwembad niet als de filterinstallatie beschadigd is.
- alle filterinstallaties dienen in overeenstemming te zijn met de norm EN 60335-2-41, die bepaalt dat vrij toegankelijke apparaten op laagspanning (12V) moeten werken als ze zich op minder dan 3,50 m van het zwembad bevinden. Apparaten die werken op 220-240 VAC moeten minstens 3,50 m van de rand van het zwembad verwijderd zijn. Vraag advies aan de fabrikant alvorens wijzigingen aan te brengen aan de filterinstallatie of elementen ervan.
- Indien mogelijk regelmatig de bouten en schroeven controleren (bijvoorbeeld: roestsporen).
- Beveilig de zijwanden tijdens de graafwerkzaamheden.

Zorg voor:
- een telefoon in de buurt van het zwembad, zodat u uw kinderen niet zonder toezicht hoeft achter te laten als u belt;
- een reddingsboei en een lange stok vlakbij het bad;
- overige uitrustingen die een bijdrage kunnen leveren aan de veiligheid:
  a) een toegangshek waarvan de poort continu gesloten dient te zijn (een heg kan bijvoorbeeld niet als afsluiting worden beschouwd);
  b) een correct geïnstalleerde zwembadafdekking (handmatig of automatisch);
  c) een correct aangesloten elektronische bewegings- of val-sensor,
  hoewel een dergelijk apparaat nooit persoonlijk toezicht kan vervangen;

Bij ongelukken:
- haal het kind zo snel mogelijk uit het water;
- bel onmiddellijk voor hulp en volg de raad die u krijgt;
- trek het kind de natte kleren uit en wikkel het in warme dekens;
- leer de telefoonnummers van de eerste hulp uit uw hoofd en hang deze in de buurt van het zwembad op:

- Europees alarmnummer: 112
- Nationaal Vergiftingen Informatie Centrum

Please read carefully and keep for future reference

• *Maintenance and Safety Notice*

FOREWORD

Wood, which is the main element used in building UBBINK® swimming pools, is a living substance and is liable to becoming warped if stored in adverse conditions. Make sure that you store all the wooden parts flat in a cool, well ventilated place, out of the sun and protected from bad weather.

- Whilst assembling the pool, make sure you sand down the catches on the wooden parts with a file or sandpaper in order to get rid of any potential splinters.
- Any cracks, knots and small faults on the surface of the strips do not in any way affect the wood's resistance. It certainly shouldn't be necessary to claim a replacement. Do not fill the cracks with putty or any other material.
- It is recommended that you have professional help when assembling the pool.
- The coping is a finishing element. It is strictly forbidden to run or sit on it.
- It is essential that the filter is installed below the level of the water;

SAFETY

The safety of your children is entirely your responsibility! The risk is greatest with children under 5 years old. Accidents do not just happen to other people! Be ready to deal with them!

be vigilant and take action:
- When using the swimming pool it is essential to comply with the safety procedures described in the handbook on maintenance and use. Failure to follow instructions regarding maintenance may endanger life, especially where children are concerned.
- children should be closely supervised at all times;
- designate one person to be responsible for safety;
- have extra supervision when the pool is being used by several children;
- make sure that there is equipment to keep anyone who cannot swim afloat;
- tteach your children to swim as early as possible;
- wet your neck, arms and legs before getting into the water;
- learn life-saving techniques, especially those specifically used for children;
- do not allow diving or jumping in near young children;
- do not allow running or boisterous games around the edges of the pool;
- do not allow any child who is not a strong swimmer and is unaccompanied to get into the pool without a life jacket on;
- it is a good idea to remove the outside wooden ladder each time you have finished using your pool so that there is no unsupervised access;
- do not leave any toys near or in the pool if it is not being supervised;
- keep the water crystal clear and sanitised;
- store water treatment products out of reach of children;
- do not use any sharp or pointed object in the pool (which may damage the liner);
- never put treatment products directly into the water (this may cause staining on the liner);
- It is essential that the electrical appliances must be operated with an earth leakage circuit breaker (RCD) with a rated fault current of ≤ 30 mA.
- Do not allow anyone to go into the pool if the filtration system(s) is (are) not functioning properly.
- All the filters conform to safety standard EN 60335-2-41 (France : NF C15-100) which stipulates that all electrical appliances installed at less than 3.5m from the pool and freely accessible must run on a very low power supply 12V. All electrical appliances that run on 220-240 VAC must be situated at least 3.5m (appliance) and 2,00m (plug) from the edge of the pool. Seek advice from the manufacturer regarding any changes to one or more elements of the filtration system.
- A Replacement of the net cable is not possible. In order to avoid any hazards, the electrical appliance must be taken out of operation in case the connecting cable gets damaged.
- Where possible check the bolts and screws (e.g. for any signs of rust).
- During the excavation phase make sure that the side walls are secured.

In your planning:
- the telephone should be positioned near the pool so that you can supervise your children whilst you are on the phone;
- an Inflatable ring and a pole should be kept near the pool;
- moreover, certain types of equipment may contribute to safety;
  a) there should be a protective barrier with the gate always kept shut (e.g. a hedge cannot be regarded as a barrier);
  b) a manual or automatic cover should be correctly in place and secured;
  c) an electronic detector which picks up anyone going in or falling in should be fitted and operating
  but this does not in any way replace close supervision;

If an accident occurs:
- get the child out of the water as fast as possible;
- call for help immediately and follow the advice you are given;
- remove wet clothing and wrap in warm blankets;
- memorise emergency numbers and put them on a notice near the pool :

- European emergency no: 112
- National Poisons Information Service

Leer atentamente y conservar para su consulta ulterior

• *Aviso*

PRÓLOGO

La madera, componente principal de las piscinas UBBINK®, es un material vivo, susceptible de deformarse en caso de estar almacenada en malas condiciones. Se debe procurar almacenar los elementos de madera planos en un local fresco y al resguardo del sol y de la intemperie.

- Tras el ensamblaje, desbarbar con una lima o papel abrasivo las sujeciones de los elementos de madera para eliminar eventuales astillas.
- Las grietas, los nudos y las roturas de pequeño tamaño al nivel de las lengüetas no alteran en absoluto la resistencia mecánica de la madera, y en ningún caso pueden ser objeto de reclamaciones. No tapar las fisuras con masilla o cualquier otro material.
- Se recomienda la asistencia de un profesional para realizar el montaje.
- El borde de la piscina es un elemento de acabado. Está categóricamente prohibido correr o sentarse encima.
- El filtro debe estar instalado obligatoriamente por debajo del nivel del agua.

SEGURIDAD

La seguridad de los niños depende de usted. El riesgo es máximo cuando los niños son menores de 5 años.
Un accidente no sólo ocurre a los demás. Esté preparado para hacerles frente.

Vigile y actúe:

- El uso de un kit de piscina implica respetar las instrucciones de seguridad descritas en el manual de mantenimiento y utilización. No respetar las instrucciones de mantenimiento puede engendrar riesgos graves para la salud, sobre todo en los niños.
- Vigile a los niños de cerca constantemente.
- Designe a un responsable de la seguridad.
- Aumente la vigilancia de la piscina cuando haya varios usuarios en ella.
- Disponga de un equipo personal de flotación para los que no sepan nadar.
- Enseñe a sus niños a nadar lo antes posible.
- Mojarse la nuca, los brazos y las piernas antes de entrar en el agua.
- Aprenda primeros auxilios y especialmente los específicos para niños.
- No permita zambullidas ni saltos en presencia de niños pequeños.
- Prohíba las carreras y los juegos bruscos alrededor de la piscina.
- No autorice el acceso a la piscina sin llevar chaleco o flotadores a los niños que no sepan nadar y que no estén acompañados por un adulto en el agua.
- Considere la posibilidad de retirar la escalera exterior de madera después de cada uso, a fin de que no se pueda acceder a la piscina cuando no esté vigilada.
- No deje juguetes, ni en las proximidades, ni en el interior de la piscina si no está vigilada.
- Mantenga permanentemente el agua limpia y desinfectada.
- Mantenga los productos de tratamiento del agua fuera del alcance de los niños.
- No utilice objetos cortantes o puntiagudos dentro de la piscina (que puedan dañar el revestimiento).
- No ponga nunca productos de tratamiento directamente dentro del agua (esto podría provocar manchas en el revestimiento).
- El sistema de filtración debe estar conectado obligatoriamente a un sistema de alimentación protegido por un disyuntor diferencial de 30 mA al principio de la línea.
- Prohibir el acceso a la piscina en caso de deterioro de ésta o del o los sistema(s) de filtración.
- Todas las filtraciones cumplen la norma EN 60335-2-41 que especifica, que todo aparato eléctrico instalado a menos de 3,50 m de la piscina y de libre acceso, debe estar alimentado con una muy baja tensión de 12 V. Todo aparato eléctrico alimentado con 220-240 VAC debe estar situado al menos a 3,50 m del borde de la piscina. Se debe pedir la autorización del fabricante para cualquier modificación de uno o varios elementos del sistema de filtración.
- Supervisar los pernos y los tornillos (p.ej., trazas de óxido) cuando sea posible.
- Durante los trabajos de excavación deben asegurarse las paredes laterales.

Se debe prever:

- Un teléfono accesible cerca de la piscina para no dejar a los niños sin vigilancia cuando se esté hablando por teléfono.
- Una boya y una pértiga cerca de la piscina.
- Además, algunos equipos pueden contribuir a la seguridad, como p.ej.:
- Una barrera de protección, cuyo acceso estará constantemente cerrado (un seto por ejemplo, no puede considerarse una barrera).
- Una cubierta protectora manual o automática, correctamente colocada y fijada.
- Un detector electrónico de paso o de caída a la piscina, en servicio y operativo, que no reemplazará en ningún caso a la vigilancia de cerca.

En caso de accidente, hacer lo siguiente:

- Saque el niño del agua lo más rápido posible.
- Pida socorro inmediatamente y siga los consejos que le comuniquen.
- Sustituya la ropa mojada por ropa seca.
- Memorice y fije un cartel cerca de la piscina, con los teléfonos de primeros auxilios:

- Nº europeo de emergencias: 112
- Servicio de Información Toxicológica

Da leggere attentamente e conservare per successive consultazioni

• *Avviso*

AVVERTENZA

Il legno, componente principale delle piscine UBBINK® è un materiale vivo, suscettibile di deformazioni in caso di stoccaggio in cattive condizioni. Assicuratevi di stoccare in orizzontale gli elementi in legno, in un locale fresco e ventilato, al riparo dal sole e dalle intemperie.

- Durante il montaggio, togliere le sbavature dagli arresti degli elementi in legno con una lima o con la carta abrasiva in modo da eliminare eventuali schegge.
- Le crepe, i nodi e le fenditure di piccola taglia a livello delle linguette non alterano per niente la resistenza meccanica del legno. Non possono in alcun caso essere l'oggetto di reclami. Non tappare le fessure con del mastice o ogni altro materiale.
- Per il montaggio si raccomanda di farsi aiutare da un professionista.
- il bordo è un elemento di rifinitura. È formalmente vietato correre o sedersi sopra;
- il filtro deve essere tassativamente installato sotto il livello dell'acqua;

SICUREZZA

La sicurezza dei vostri bambini non dipende che da voi! Il rischio è massimo per bambini con meno di 5 anni.
L'incidente non capita sempre agli altri! Siate pronti a farvi fronte!

sorvegliate e agite:

- L'utilizzo di un kit piscina implica il rispetto delle istruzioni di sicurezza descritte nel manuale di utilizzo e manutenzione. Il mancato rispetto delle istruzioni di sicurezza può comportare gravi rischi per la salute, soprattutto per i bambini.
- la sorveglianza dei bambini deve essere ravvicinata e costante;
- designate un solo responsabile della sicurezza;
- rinforzate la sorveglianza quando in piscina ci sono parecchi utenti;
- imponete un equipaggiamento personale di galleggiamento (persone che non sanno nuotare);
- insegnate a nuotare ai vostri bambini appena possibile;
- bagnate nuca, braccia e gambe prima di entrare in acqua;
- imparate le azioni di salvataggio e soprattutto quelle specifiche per i bambini;
- vietate i tuffi o i salti in presenza di bambini piccoli;
- vietate la corsa e i giochi vivaci ai bordi della piscina;
- non autorizzate l'accesso alla piscina senza giubbotto di salvataggio ad un bambino che non sappia nuotare bene e che non sia accompagnato in acqua;
- pensate di togliere la scala di legno esterna dopo ogni utilizzo al fine di impedire l'accesso alla vostra piscina fuori sorveglianza;
- non lasciate giocattoli in prossimità e dentro la vasca non sorvegliata;
- mantenete permanentemente un'acqua limpida e sana;
- stoccate i prodotti di trattamento dell'acqua fuori dalla portata dei bambini;
- non utilizzate oggetti taglienti o appuntiti in piscina (possono danneggiare il rivestimento);
- non mettete mai prodotti di trattamento direttamente nell'acqua (ciò potrebbe provocare macchie sul rivestimento);
- il sistema di filtrazione deve essere tassativamente collegato ad un'alimentazione protetta da un salvavita 30mA in testa alla linea;
- Proibire l'accesso alla vasca nel caso in cui il/i sistemi di filtraggio risultino danneggiati.
- tutte le filtrazioni seguono la norma EN 60335-2-41 che stipula che ogni apparecchio elettrico installato a meno di 3,50 m dalla vasca e liberamente accessibile debba essere alimentato alla bassissima tensione di 12V. Ogni apparecchio elettrico alimentato a 220-240 VAC deve essere situato ad almeno 3,50 m dal bordo della vasca. Chiedete il parere del produttore per ogni modifica di uno o più elementi del sistema di filtrazione;
- Controllare quando possibile bulloni e viti (ad esempio: tracce di ruggine)
- Durante i lavori di scavo, assicurarsi che le pareti laterali siano sicure.

stabilite:

- telefono accessibile vicino alla vasca per non lasciare i bambini senza sorveglianza quando telefonate;
- salvagente e asta in prossimità della vasca;
- d'altro canto, certi equipaggiamenti possono contribuire alla sicurezza:
  a) barriera di protezione la cui porta sarà tenuta costantemente chiusa (per esempio una siepe non può essere considerata una barriera);
  b) copertura di protezione manuale o automatica sistemata correttamente e fissata;
  c) sensore elettronico di passaggio o di caduta, in servizio e operativo;
  non sostituisce però in nessun caso una sorveglianza ravvicinata;

in caso di incidente:

- fare uscire il bambino dall'acqua il più rapidamente possibile;
- chiamate immediatamente i soccorsi e seguite i consigli che vi daranno;
- cambiate i vestiti bagnati con degli altri caldi;
- fare memoria e attaccare vicino alla piscina i numeri di primo soccorso:

- N° di emergenza europeo: 112
- Centro Antiveleni

GARANTIES - Service Après-Vente

Piscine 250x450 - H140 cm UrbanPool

Conditions de garantie :

⚠ ***La piscine doit être montée sous 48 heures après ouverture du colis. Le montage de la piscine et son installation semi enterrée ou enterrée sont obligatoires pour la validation de la garantie***

Notre garantie se limite au remplacement des pièces défectueuses. Elle implique en aucun cas une demande d'indemnité ou de dommages et intérêts. La garantie générale ne s'applique pas dans les cas suivants:

- Utilisation du matériel non conforme à nos instructions.
- Dommages provoqués par une mauvaise manipulation lors et après le montage.

1) Pompe (filtre/installation de contre-courant) : Garantie 2 ans (problèmes électriques) dans des conditions d'utilisation normales. Ne sont pas couverts par la garantie : Les détériorations apparues à la suite de frottements ou de la corrosion, dues à un mauvais raccordement, à des équipements montés ou réparés par des tiers, à la rupture de pièces (socle de la pompe, couvercle du préfiltre, raccord du tuyau...) ou à l'utilisation à sec de la pompe. Cette garantie s'annule si le câble électrique et/ou sa fiche sont remplacés, démontés ou endommagés.

2) Liner : Garantie 2 ans dans les conditions d'un usage normal. Ne sont pas garantis : Les accrocs, trous, déchirures, tâches (produits de traitement directement dans l'eau), tâches liées au développement d'algues, tâches liées à la décomposition de corps étrangers en contact avec le liner, tâches et décolorations résultant de l'action de produits oxydants, tenue de couleur et l'usure due au frottement de la matière sur divers surfaces. Les déformations du liner resté plus de 24h sans eau (ne vidangez jamais complètement votre piscine).

3) Filtre : Garantie 2 ans sur produits non montés: cuve, bouchon de vidange, collier, vanne multivoies…. Ne sont pas garantis : Les problèmes d'étanchéité consécutifs à une pression d'utilisation supérieure à la pression maximale autorisée. (cf notice filtre).

4) Skimmer : Garantie 2 ans sur les joints d'étanchéité.

5) Structure bois : Garantie 10 ans contre le pourrissement et l'attaque des insectes. Ne sont pas garantis : Les changements de couleur du bois dus aux effets climatiques, les déformations naturelles (fentes, gerces qui ne nuisent en aucun cas à la résistance mécanique du bois). La garantie ne couvre pas les défauts de montage ou de stockage entraînant la déformation des lames de paroi (montage effectué longtemps après avoir ouvert le colis), la déformation des madriers par la pression de l'eau qui n'altère en rien la résistance mécanique de la piscine.

6) Pompe à chaleur : Garantie 2 ans (problèmes électriques) dans des conditions d'utilisation normales. Ne sont pas couverts par la garantie : Les détériorations apparues à la suite de frottements ou de la corrosion, dues à un mauvais raccordement, à des équipements montés ou réparés par des tiers, à la rupture de pièces ou à l'utilisation à sec de l'appareil. Cette garantie s'annule si le câble électrique et/ou sa fiche sont rem placés, démontés ou endommagés.

7)Pool Spot : Garantie 2 ans (problèmes électriques) dans des conditions d'utilisation normales. Ne sont pas couverts par la garantie : Les détériorations apparues à la suite de frottements ou de la corrosion, dues à un mauvais raccordement par des tiers.

8) Armoire électrique : Garantie 2 ans (problèmes électriques) dans des conditions d'utilisation normales. Ne sont pas couverts par la garantie : Les détériorations apparues à la suite de frottements ou de la corro sion, dues à un mauvais raccordement par des tiers.

IMPORTANT: Le SAV ne sera traité qu'avec les points de vente.

Pièces obligatoires pour appliquer la garantie : - Ticket de caisse / preuve d'achat.

- Bon de garantie.
- Référence de la pièce défectueuse.
- Visuel clair du problème rencontré
- No de série

II / 16-1

Magasin :	Client :
Ville :	Adresse :
Contact Rayon	Ville :
Tél Direct :	Tél :

Code	Réf.	Désignation	Qté Colis	Qté SAV
PL	7100201	Paire de limons pour échelle bois H120/130 cm	1	
M1	7514854	Madrier 45 x 145 x 1310 mm	52	
M2	7514855	Madrier 45 x 145 x 1980 mm	14	
MSE-1	7514856	Madrier supérieur 45 x 135 x 1310 mm	6	
MSE-2	7514857	Madriér supérieur 45 x 135 x 1980 mm	1	
MSS	7514871	Madrier sup. skimmer 45 x 135 x 1980 mm	1	
MSI	7514872	Madrier inf. skimmer 45 x 145 x 1908 mm	1	
MS-CF	7514873	Madrier sup. counter flow + refoulement skimmer 45 x 145 x 1980 mm	1	
2MSD-CF	7514874	1/2 Madrier droit counter flow 45 x 145 x 852,5 mm	1	
2MSG-CF	7514875	1/2 Madrier gauche counter flow 45 x 145 x 852,5 mm	1	
MSI-CF	7514876	Madrier inférieur counter flow 45 x 145 x 1980 mm	1	
MRC	7514877	Madrier refoulement cleaner plug 45 x 145 x 1310 mm	1	
MRS	7514878	Madrier refoulement pool spot 45 x 145 x 1310 mm	1	
PA	7514260	Poteau d'angle P1 100x115x1288mm	4	
PJ	7504340	Poteau de jonction P2 100x120x1288 mm	4	
B-1	7514879	Bastaing encoché 45 x 170 x 2428 mm	2	
B-2	7514880	Bastaing encoché 45 x 170 x 2214 mm	4	
BR	7514882	Bastaing inferieur pour renfort de paroi 45 x 170 x 1745 mm	2	
P	7514881	Poteau 45 x 135 x 1350 mm	4	
PS-1	7504346	Platine de support acier galvanisé 300 x 255 mm	4	
PS-2	7504380	Platine de support acier galvanisé 300 x 255 x 1153 mm	4	
R-C1	7514944	Revêtement en bois, partie latérale 1218 x 145 x 22 mm	8	
R-C2	7514945	Revêtement en bois, partie centrale 1218 x 115 x 22 mm	4	
JA	7504347	Jonction d'angle acier galvanisé 100 x 1312 mm	4	
JAR	7514258	Jonction d'angle renfort acier galvanisé 119x1288 mm	4	
JD	7504348	Jonction droite acier galvanisé 118 x 1312 mm	4	
PF	7504358	Profil finition 850 x 60 x 10 mm	4	
PRG	7514889	Profil de renfort galvanisé	2	
MGE	7514883	Margelle Sapin ext. 27 x 145 x 2478 mm	2	
MGI	7514884	Margelle Sapin int. 27 x 145 x 2188 int.	2	
MGE-G	7514885	Margelle Sapin 27 x 145 x 2239 mm coin 45° droite	2	
MGE-P	7514886	Margelle Sapin 27 x 145 x 2239 mm coin 45° gauche	2	
MGI-G	7514887	Margelle Sapin 27 x 145 x 2094 mm coin 45° droite	2	
MGI-P	7514888	Margelle Sapin 27 x 145 x 2094 mm coin 45° gauche	2	
R	7514016	Rails d'accrochage Hung 2.06 ml	6	
C	7514048	Randkonsole 45 x 230 x 170 mm	17	
ME	7514052	Marche / Trappe Skimmer Sapin 28x145x600 mm	4	
	7514114	Pièce martyre 45x135x280 mm	2	
	7514149	Sac de sable (25 Kg)	3	
	7514750	Echelle inox 3 marches	1	

		Pompe Poolmax	1	
		Filtration	1	

Code	Réf.	Désignation	Qté Colis	Qté SAV
S		Skimmer «Wide mouth»	1	
		Feutre de protection de paroi, 170 g/m², 1.35 x 15.3 m	1	
		Feutre de protection de sol, 200 g/m2, 2 x 5 m	1	
		Prise balai	1	
		Finition alu anodisé d'angle 453 x 70 mm, 45°	4	
		Finition alu anodisé 313,5 x 70 mm	2	
		Fixation d'échelle inox	1	

	7514891	Plaque de fixation pour ler nage à contre courant (inastallation de contre-courant)	1	
	7514892	Unité de boîtier du nage à contre courant	1	
	7514894	Pompe du nage à contre courant, 2,5HP, 230 V CA~50Hz	1	
	7514893	Unité de commande du nage à contre courant	1	
	7514896	Armoire électrique Urban Pool®	1	
	7504615	Pool Spot 350 LED Plus	1	
	7504629	Heatermax 15	1	
	7514895	Kit plomberie PVC nage à contre courant + Heatermax	1	
	7514208	Kit plomberie	1	
	7514302	Tubes PVC, Ø 50 mm, 1 m	8	
	7514673	Profil de finition rails liner (m)	19	
	7514129	Tuyau souple, 25 m, Ø 50 mm	1	

	7514831	Kit quincaillerie	1	
Code	**Réf.**	**DÉTAIL DU KIT QUNCAILLERIE**	**Qté Colis**	**Qté SAV**
A1	7514516	Sachet consoles + renforts	3	
A3	7514638	Sachet consoles + renforts	1	
C2	7514639	Sachet rails - Hung	1	
DMP2	7514618	Sachet vis margelles	2	
J1	7504411	Sachet fixation poteaux	1	
K3	7514847	Sachet fixation poteaux	1	
P1	7514273	Sachet fixation sabot metallique	1	
P3	7514938	Sachet fixation sabot metallique	1	
N	7514275	Sachet echelle bois	1	
M	7514276	Sachet fixation planches caches bois	1	
T1	7514935	Sachet vis profil renfort galvanisé	2	

	7514833	Liner 75/100 bleu 250 x 450 - H140 cm	1	
		ou		
	7514907	Liner 75/100 beige 250 x 450 - H140 cm	1	
		ou		
	7514908	Liner 75/100 gris 250 x 450 - H140 cm	1	

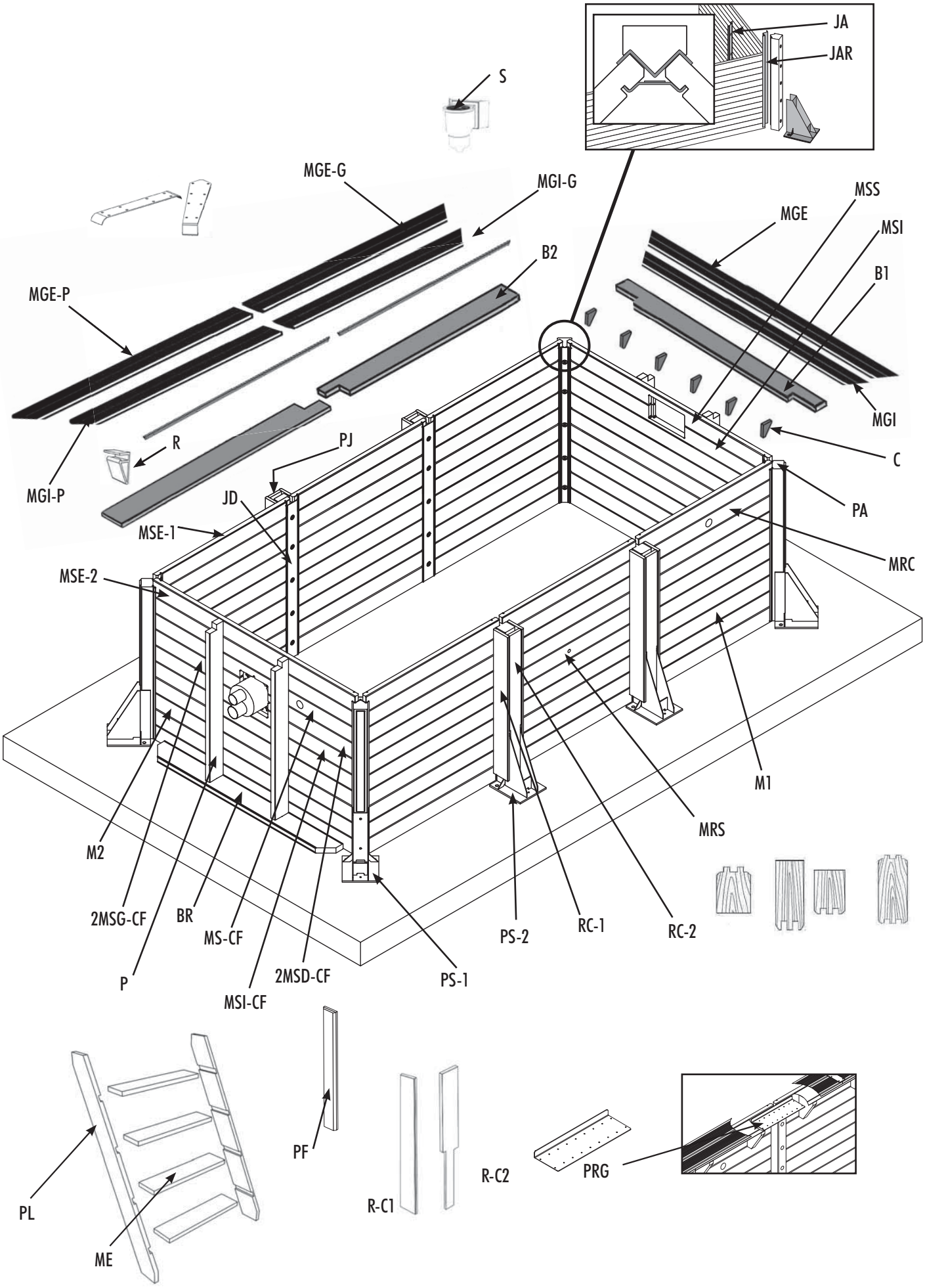
JA
JAR
S
MGE-G
MGI-G
MSS
MGE
MSI
B2
B1
MGE-P
MGI
R
PJ
C
MGI-P
JD
PA
MSE-1
MRC
MSE-2
M1
MRS
M2
2MSG-CF
BR
MS-CF
PS-2
RC-1
RC-2
P
2MSD-CF
PS-1
MSI-CF
PF
R-C2
PRG
R-C1
PL
ME

GARANTIE - Kundendienst

Schwimmbad 250x450 - H140 cm UrbanPool

Garantiebedingungen:

⚠ ***Das Schwimmbad muss innerhalb von 48 Stunden nach dem Öffnen der Verpackung montiert werden.***
Es muss eine Betonplatte vorhanden sein, damit die Garantie in Kraft gesetzt wird.

Unsere Garantie beschränkt sich auf die Ersetzung von fehlerhaften Teilen. Sie zieht auf keinen Fall eine Entschädigungs- oder Schadensersatzforderung nach sich. Die allgemeine Garantie ist in den folgenden Fällen nicht anwendbar:

- Verwendung von Geräten, die nicht mit unseren Anweisungen übereinstimmen.
- Hervorgerufene Schäden durch falsche Handhabung während und nach der Montage.

1) Pumpen (Filter/Gegenstromanlage): 2 Jahre Garantie (elektrisches Problem) unter normalen Nutzungsbedingungen. Nicht garantiert sind: Die Beschädigung durch Abrieb oder Korrosion, die Beschädigung infolge eines falschen Anschlusses, von Dritten ausgebaute oder reparierte Ausrüstung, Bruch von Teilen (Pumpensockel, Vorfilterabdeckung, Schlauchanschluss, …), trockene Verwendung der Pumpe. Die Garantie erlischt, wenn das Stromkabel und/oder der Kabelstecker ersetzt, ausgebaut oder beschädigt werden.

2) Schwimmbadfolie: 2 Jahre Garantie unter normalen Nutzungsbedingungen. Nicht garantiert sind: Einrisse, Löcher, Risse, Flecken (Behandlungsmittel direkt im Wasser), Flecken in Verbindung mit Algenbildung, Flecken in Verbindung mit der Zersetzung von Fremdkörpern in Kontakt mit der Schwimmbadfolie, Flecken und Verfärbungen wegen der Einwirkung von Oxidationsmitteln, Farbechtheit und Verschleiß infolge Reibung des Stoffes an verschiedenen Oberflächen. Verformungen der Schwimmbadfolie, die länger als 24h ohne Wasser war (das Schwimmbad nie komplett entleeren).

3) Filter: 2 Jahre Garantie auf nicht montierte Produkte: Filtertrog, Ablassventil, Rohrschelle, Mehrwege-Ventil, … Nicht garantiert sind: Dichtheitsprobleme infolge eines Betriebsdrucks über dem maximal zulässigen Druck (s. Filteranleitung).

4) Skimmer: 2 Jahre Garantie auf Dichtungen.

5) Holzkonstruktion: 10 Jahre Garantie gegen Fäulnis und Angriff von Insekten. Nicht garantiert sind: Farbänderungen des Holzes wegen Klimaeinflüssen, natürliche Verformungen (Schlitze, Risse, die der mechanischen Festigkeit des Holzes keineswegs schaden). Die Garantie deckt keine Montage- oder Lagerfehler ab, die eine Verformung der Wandbretter (lange Zeit nach Öffnen der Verpackung durchgeführte Montage), Verformung der Holzbretter durch den Wasserdruck nach sich ziehen, was die mechanische Festigkeit des Schwimmbads auf keinen Fall verändert.

6) Wärmepumpe: 2 Jahre Garantie (elektrisches Problem) unter normalen Nutzungsbedingungen. Nicht garantiert sind: Die Beschädigung durch Abrieb oder Korrosion, die Beschädigung infolge eines falsche Anschlusses, von Dritten ausgebaute oder reparierte Ausrüstung, Bruch von Teilen, trockene Verwendung des Gerätes. Die Garantie erlischt, wenn das Stromkabel und/oder der Kabelstecker ersetzt, ausgebaut oder beschädigt werden.

7) Pool Spot: 2 Jahre Garantie (elektrisches Problem) unter normalen Nutzungsbedingungen. Nicht garantiert sind: Die Beschädigung durch Abrieb oder Korrosion, die Beschädigung infolge eines falsche Anschlusses, von Dritten.

8) Elektr. Schaltkasten: 2 Jahre Garantie (elektrisches Problem) unter normalen Nutzungsbedingungen. Nicht garantiert sind: Die Beschädigung durch Abrieb oder Korrosion, die Beschädigung infolge eines falsche Anschlusses, von Dritten.

WICHTIG: Der Kundendienst wird nur in den Verkaufsstellen geleistet.

Obligatorische Unterlagen für die Anwendung der Garantie: - Kassenzettel / Einkaufsbeleg.
- Garantieschein.
- Artikelnummer des fehlerhaften Teils.

II / 16-I

Geschäft:	Kunde:
Ort:	Anschrift:
Bezirk, Kontaktperson	Ort:
Durchwahl	Tel.:

Code	Art.nr	Bezeichnung	Qt Paket	Qt Kund-endienst
PL	7100201	Wangenpaar für Holzleiter H120/130 cm	1	
M1	7514854	Bohle 45 x 145 x 1310 mm	52	
M2	7514855	Bohle 45 x 145 x 1980 mm	14	
MSE-1	7514856	Obere Bohle 45 x 135 x 1310 mm	6	
MSE-2	7514857	Obere Bohle 45 x 135 x 1980 mm	1	
MSS	7514871	Obere Skimmerbohle 45 x 135 x 1980 mm	1	
MSI	7514872	Untere Skimmerbohle 45 x 145 x 1908 mm	1	
MS-CF	7514873	Obere Bohle Counter flow + Staudüse Skimmer 45 x 145 x 1980 mm	1	
2MSD-CF	7514874	1/2 Bohle rechts Counter flow 45 x 145 x 852,5 mm	1	
2MSG-CF	7514875	1/2 Bohle links Counter flow 45 x 145 x 852,5 mm	1	
MSI-CF	7514876	Untere Bohle Counter flow 45 x 145 x 1980 mm	1	
MRC	7514877	Bohle Anschluss Saugeraufnahme 45 x 145 x 1310 mm	1	
MRS	7514878	Bohle Anschluss Poolspot 45 x 145 x 1310 mm	1	
PA	7514260	Winkelmast P1 100 x 115 x 1288 mm	4	
PJ	7504340	Verbindungsmast P2 100 x 120 x 1288 mm	4	
B-1	7514879	Bohle, genutet 45 x 170 x 2428 mm	2	
B-2	7514880	Bohle, genutet 45 x 170 x 2214 mm	4	
BR	7514882	Untere Verstärkungsbohle 45 x 170 x 1745 mm	2	
P	7514881	Pfosten Ecke 45 x 135 x 1350 mm	4	
PS-1	7504346	Trägerplatte aus verzinktem Stahl 300 x 255 mm	4	
PS-2	7504380	Trägerplatte aus verzinktem Stahl 300 x 255 x 1153 mm	4	
R-C1	7514944	Holzverkleidung, Seitenteil 1218 x 145 x 22 mm	8	
R-C2	7514945	Holzverkleidung, Mittelteil 1218 x 115 x 22 mm	4	
JA	7504347	Winkelverbindung aus verzinktem Stahl 100 x 1312 mm	4	
JAR	7514258	Verstärkte Eckverbindung aus verzinktem Stahl 119 x 1288 mm	4	
JD	7504348	Gerade Verbindung aus verzinktem Stahl 118 x 1312 mm	4	
PF	7504358	Abschlussprofil 850 x 60 x 10 mm	4	
PRG	7514889	Verstärkungsprofil verzinkt	2	
MGE	7514883	Randplatte Kiefer außen 27 x 145 x 2478 mm	2	
MGI	7514884	Randplatte Kiefer innen 27 x 145 x 2188 mm	2	
MGE-G	7514885	Randplatte Kiefer 27 x 145 x 2239 mm Ecke 45° rechts, außen	2	
MGE-P	7514886	Randplatte Kiefer 27 x 145 x 2239 mm Ecke 45° links, außen	2	
MGI-G	7514887	Randplatte Kiefer 27 x 145 x 2094 mm Ecke 45° rechts, innen	2	
MGI-P	7514888	Randplatte Kiefer 27 x 145 x 2094 mm Ecke 45° links, innen	2	
R	7514016	Einhängeschienen Hung 2,06 ml	6	
C	7514048	Randkonsole 45 x 230 x 170 mm	17	
ME	7514052	Leiterstufe aus Kiefernholz 28 x 145 x 600 mm	4	
	7514114	Schlagwerkzeug 45 x 135 x 280 mm	2	
	7514149	Sandsack 25 kg TEN 0,75	3	
	7514750	Edelstahltreppe	1	

		Pumpe POOLMAX	1	
		Filter	1	

Code	Art.nr	Bezeichnung	Qt Paket	Qt Kund-endienst
S		Skimmer «Wide mouth»	1	
		Schutzvlies Wand, 170 g/m², 1.35 x 15.3 m	1	
		Schutzvlies Boden, 200 g/m², 2 x 5 m	1	
		Saugeraufnahme	1	
		Eckabdeckung Alu, eloxiert 453 x 70 mm, 45°	4	
		Abdeckung Alu, eloxiert 313,5 x 70 mm	2	
		Befestigung Edelstahlleiter	1	

	7514891	Fixierplatte für Counter Flow Einheit	1	
	7514892	Counter Flow Einheit	1	
	7514894	Counter Flow Pumpe, 2,5HP, 230VAC~50Hz	1	
	7514893	Elektroeinheit	1	
	7514896	Elektro Schaltkasten Urban Pool	1	
	7504615	Pool Spot 350 LED Plus	1	
	7504629	Heatermax 15	1	
	7514895	Befestigungsset PVC für Counter flow + Heatermax	1	
	7514208	Befestigungsset	1	
	7514302	PVC Rohre, Ø 50 mm, 1 m	8	
	7514673	Schienenabschlussprofil (m)	19	
	7514129	Schlauch, 25 m, Ø 50 mm	1	

	7514831	**Eisenwarensatz**	1	
Code	**Art.nr**	**AUFLISTUNG DER EISENWAREN**	**Qt Paket**	**Qt Kund-endienst**
A1	7514516	Beutel Konsolen + Verstärkungen	3	
A3	7514638	Beutel Konsolen + Verstärkungen	1	
C2	7514639	Beutel Schienen - Hung	1	
DMP2	7514618	Beutel Randplattenschrauben	2	
J1	7504411	Beutel Mastbefestigung	1	
K3	7514847	Beutel Mastbefestigung	1	
P1	7514273	Beutel Metallschuhbefestigung	1	
P3	7514938	Beutel Metallschuhbefestigung	1	
N	7514275	Beutel Holzleiter	1	
M	7514276	Beutel für Befestigung der Holz-Blenden	1	
T1	7514935	Beutel Schrauben Verstärkungsprofil verzinkt	2	

	7514833	Schwimmbadfolie 75/100 blau 250 x 450 - H140 cm	1	
		oder		
	7514907	Schwimmbadfolie 75/100 beige 250 x 450 - H140 cm	1	
		oder		
	7514908	Schwimmbadfolie 75/100 grau 250 x 450 - H140 cm	1	

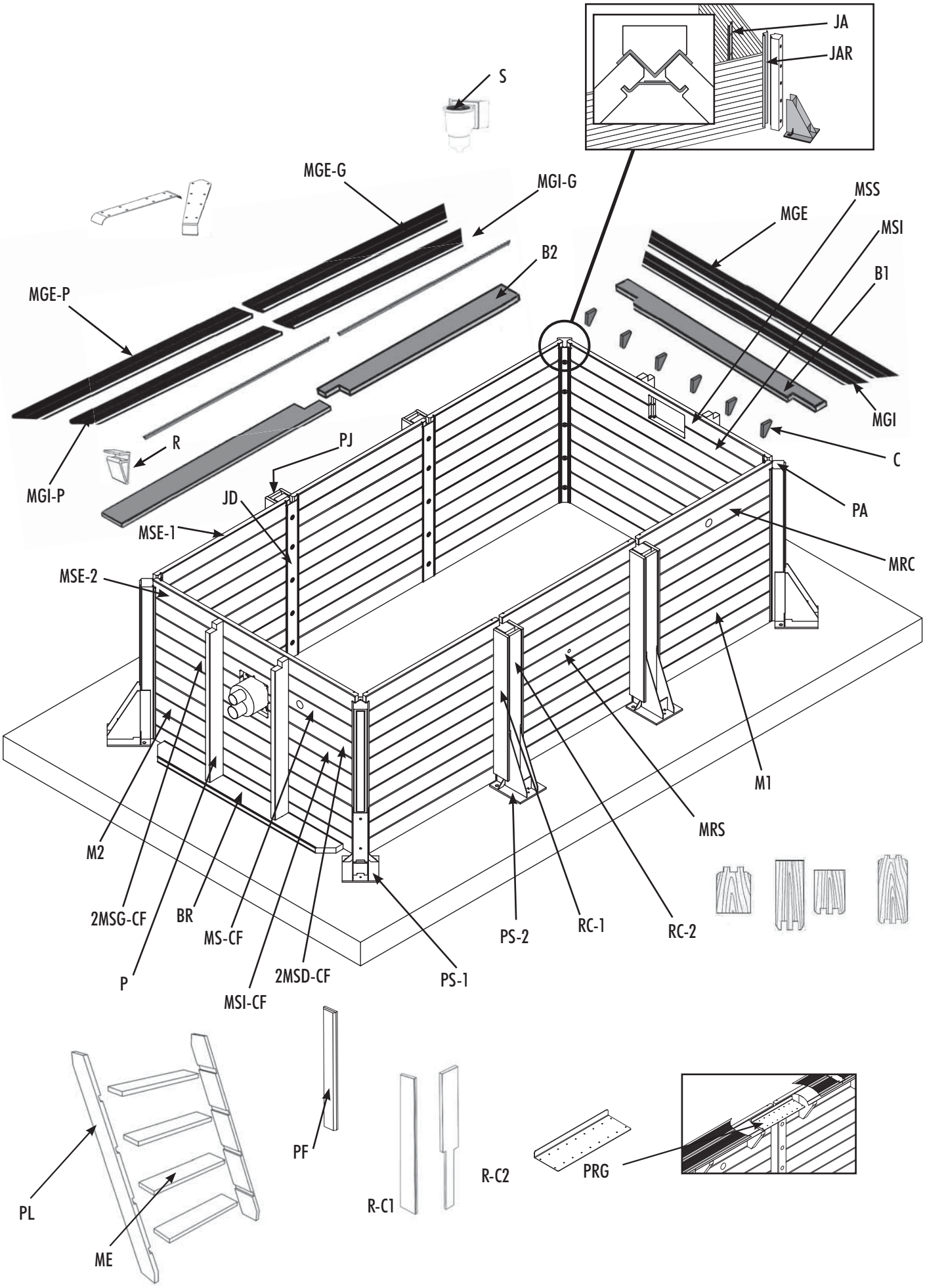
JA
JAR
S
MGE-G
MGI-G
MSS
MGE
MSI
B2
B1
MGE-P
MGI
R
PJ
C
MGI-P
JD
PA
MSE-1
MRC
MSE-2
M1
MRS
M2
2MSG-CF
BR
MS-CF
PS-2
RC-1
RC-2
P
2MSD-CF
PS-1
MSI-CF
PF
R-C2
PRG
R-C1
PL
ME

GARANTIE – aftersales

Zwembad 250x450 - H140 cm UrbanPool

Garantievoorwaarden:

⚠ ***Het zwembad moet uiterlijk 48 uur na opening van het pakket opgebouwd worden***
De aanwezigheid van een betonnen fundering is een voorwaarde voor het verkrijgen van garantie.

Onze garantie is beperkt tot het vervangen van defecte onderdelen. Verzoeken om schadeloosstelling of schadevergoeding vallen in geen geval onder de garantie. De algemene garantie is niet van toepassing in de volgende gevallen:

- Het materiaal is niet in overeenstemming met onze instructies gebruikt.
- De schade is veroorzaakt door een verkeerde manipulatie tijdens en na de montage.

1) Pomp (filter/tegenstroominstallatie: 2 Jaar garantie (elektrische problemen) bij normaal gebruik. Niet gegarandeerd zijn: beschadiging door slijtage of corrosie, beschadiging als gevolg van een verkeerde aansluiting, een door derden verzorgde aanbouw of reparatie, scheuren in onderdelen (pompvoet, afdekking van het voorfilter, slangaansluiting,…), drooglopen van de pomp. Wanneer de voedingskabel en/of de stekker wordt vervangen, verlengd of beschadigd, komt de garantie te vervallen.

2) Liner: 2 jaar garantie bij normaal gebruik. Niet onder de garantie vallen: winkelhaken, gaten, scheuren, vlekken (behandelingsproducten direct in het water), vlekken die verband houden met de ontwikkeling van algen, vlekken die verband houden met de ontbinding van vreemde elementen in contact met de liner, vlekken en verkleuringen veroorzaakt door oxyderende producten, kleurafgifte en slijtage als gevolg van het wrijven van het materiaal op verschillende oppervlakken. Vervormingen van de liner als deze meer dan 24u zonder water is geweest (maak uw zwembad nooit helemaal leeg).

3) Filter: 2 jaar garantie op niet-gemonteerde producten: reservoir, afvoerstop, ring, meerwegventiel... Niet onder de garantie vallen: problemen met de waterdichtheid na een gebruiksdruk die hoger was dan de maximale toegestane druk. (zie gebruiksaanwijzing filter).

4) Skimmer: 2 jaar garantie op de afdichtringen.

5) Houten structuur: 10 jaar garantie tegen rot en beschadiging door insecten. Niet onder de garantie vallen: verkleuringen van het hout als gevolg van weersomstandigheden, natuurlijke vervormingen (kloven, spleten die in geen enkel opzicht afbreuk doen aan de mechanische weerstand van het hout). Onder de garantie vallen evenmin fouten bij de montage of opslag die een vervorming van de wandelementen tot gevolg hebben (montage uitgevoerd lang nadat het pakket geopend was), vervorming van de balken door de waterdruk zonder gevolgen voor de mechanische weerstand van het zwembad.

6) Warmtepomp: 2 Jaar garantie (elektrische problemen) bij normaal gebruik. Niet gegarandeerd zijn: beschadiging door slijtage of corrosie, beschadiging als gevolg van een verkeerde aansluiting, een door derden verzorgde aanbouw of reparatie, scheuren in onderdelen, drooglopen van het apparaat. Wanneer de voedingskabel en/of de stekker wordt vervangen, verlengd of beschadigd, komt de garantie te vervallen.

7) Poolspot: 2 Jaar garantie (elektrische problemen) bij normaal gebruik. Niet gegarandeerd zijn: beschadiging door slijtage of corrosie, beschadiging als gevolg van een verkeerde aansluiting, een door derden verzorgde aanbouw of reparatie, scheuren in onderdelen, drooglopen van het apparaat. Wanneer de voedingskabel en/of de stekker wordt vervangen, verlengd of beschadigd, komt de garantie te vervallen.

8) Elektr. schakelkast: 2 Jaar garantie (elektrische problemen) bij normaal gebruik. Niet gegarandeerd zijn: beschadiging door slijtage of corrosie, beschadiging als gevolg van een verkeerde aansluiting, een door derden verzorgde aanbouw of reparatie, scheuren in onderdelen, drooglopen van het apparaat. Wanneer de voedingskabel en/of de stekker wordt vervangen, verlengd of beschadigd, komt de garantie te vervallen.

BELANGRIJK: de aftersales loopt uitsluitend via de verkooppunten.
Verplichte documenten om aanspraak te kunnen maken op de garantie: - Kassabon/aankoopbewijs.
- Garantiebewijs.
- Referentie van het defecte onderdeel.

II / 16-I

Winkel:	Klant:
Plaats:	Adres:
Contactpersoon afdeling	Plaats:
Tel. (direct):	Tel.:

Code	Art-nr.	Aanduiding	hoev. pakket	hoev. aftersal
PL	7100201	Paar zijbalken voor houten trap H120/130 cm	1	
M1	7514854	Plank 45 x 145 x 1310 mm	52	
M2	7514855	Plank 45 x 145 x 1980 mm	14	
MSE-1	7514856	Bovenplank 45 x 135 x 1310 mm	6	
MSE-2	7514857	Bovenplank 45 x 135 x 1980 mm	1	
MSS	7514871	Bovenste plank skimmer 45 x 135 x 1980 mm	1	
MSI	7514872	Onderste plank skimmer 45 x 145 x 1908 mm	1	
MS-CF	7514873	Bovenste plank Counter flow + instroom skimmer 45 x 145 x 1980 mm	1	
2MSD-CF	7514874	1/2 plank rechts Counter flow 45 x 145 x 852,5 mm	1	
2MSG-CF	7514875	1/2 plank links Counter flow 45 x 145 x 852,5 mm	1	
MSI-CF	7514876	Onderste plank Counter flow 45 x 145 x 1980 mm	1	
MRC	7514877	Plank aansluiting vuilzuiger 45 x 145 x 1310 mm	1	
MRS	7514878	Plank aansluiting Poolspot 45 x 145 x 1310 mm	1	
PA	7514260	Steunbalk hoek P1 100 x 115 x 1288 mm	4	
PJ	7504340	Steunbalk verbinding P2 100 x 120 x 1288 mm	4	
B-1	7514879	Plank met groef 45 x 170 x 2428 mm	2	
B-2	7514880	Plank met groef 45 x 170 x 2214 mm	4	
BR	7514882	Bodembalk voor wandversteviging 45 x 170 x 1745 mm	2	
P	7514881	Steunbalk hoek 45 x 135 x 1350 mm	4	
PS-1	7504346	Steunplaat uit gegalvaniseerd staal 300 x 255 mm	4	
PS-2	7504380	Steunplaat uit gegalvaniseerd staal 300 x 255 x 1153 mm	4	
R-C1	7514944	Houten bekisting, zijstuk 1218 x 145 x 22 mm	8	
R-C2	7514945	Houten bekisting, middenstuk 1218 x 115 x 22 mm	4	
JA	7504347	Hoekvormig verbindingsstuk gegalvaniseerd staal 100 x 1312 mm	4	
JAR	7514258	versterkte hoekverbinding van gegalvaniseerd staal 119 x 1288 mm	4	
JD	7504348	Recht verbindingsstuk gegalvaniseerd staal 118 x 1312 mm	4	
PF	7504358	Afwerkprofiel 850 x 60 x 10 mm	4	
PRG	7514889	Verstevingplaat gegalvaniseerd	2	
MGE	7514883	Bovenrand grenen buiten 27 x 145 x 2478 mm	2	
MGI	7514884	Bovenrand grenen binnen 27 x 145 x 2188 mm	2	
MGE-G	7514885	Bovenrand grenen 27 x 145 2239 mm hoek 45° rechts, buiten	2	
MGE-P	7514886	Bovenrand grenen 27 x 145 x 2239 mm hoek 45° links, buiten	2	
MGI-G	7514887	Bovenrand grenen 27 x 145 x 2239 mm hoek 45° links, buiten	2	
MGI-P	7514888	Bovenrand grenen 27 x 145 2094 mm hoek 45° links, binnen	2	
R	7514016	Profiel 2,06m	6	
C	7514048	Draagsteun bovenrand 45 x 230 x 170 mm	17	
ME	7514052	Grenen traptrede 28 x 145 x 600 mm	4	
	7514114	Hulpstuk 45 x 135 x 280 mm	2	
	7514149	Zak zand (25 kg) TEN 0,75	3	
	7514750	RVS-trap	1	

		Pumpe POOLMAX	1	
		Filter	1	

Code	Art.nr	Bezeichnung	Qt Paket	Qt Kund-endienst
S		Skimmer «Wide mouth»	1	
		Beschermvilt voor wand, 170 g/m2, 1.35 x 15.3 m	1	
		Beschermvilt voor bodem, 200 g/m2, 2 x 5 m	1	
		Aansluiting vuilzuiger	1	
		Hoekprofiel geanodiseerd alu 453 x 70 mm, 45°	4	
		Profiel geanodiseerd 313,5 x 70 mm	2	
		Bevestiging rvs-trap	1	

	7514891	Bevestigingsplaat voor de Counter Flow (tegenstroom) unit	1	
	7514892	Counter Flow unit	1	
	7514894	Counter Flow pomp, 2,5HP, 230VAC~50Hz	1	
	7514893	Regelkast voor Counter Flow	1	
	7514896	Elektriciteitschakelkast Urban Pool	1	
	7504615	Pool Spot 350 LED Plus	1	
	7504629	Heatermax 15	1	
	7514895	Set toebehoren PVC voor Counter flow + Heatermax	1	
	7514208	Set toebehoren/leidingen	1	
	7514302	PVC-buizen, Ø 50 mm, 1 m	8	
	7514673	Afwerkprofiel linerstrips (m)	19	
	7514129	Slang, 25 m, Ø 50 mm	1	

	7514831	Set ijzerwaren	1	
Code	**Art.nr**	**AUFLISTING DER EISENWAREN**	**Qt Paket**	**Qt Kund-endienst**
A1	7514516	Zak draagsteunen en versterkingsranden	3	
A3	7514638	Zak draagsteunen en versterkingsranden	1	
C2	7514639	Zak strips - Hung	1	
DMP2	7514618	Zak schroeven zwembadrand	2	
J1	7504411	Zak bevestiging steunbalken	1	
K3	7514847	Zak bevestiging steunbalken	1	
P1	7514273	Zak bevestiging metalen paalpunt	1	
P3	7514938	Zak bevestiging metalen paalpunt	1	
N	7514275	Zak houten trap	1	
M	7514276	Zak bevestiging afdeklatten	1	
T1	7514935	Zak schroeven verstevingplaat gegalvaniseerd	2	

	7514833	Liner 75/100 blauw 250 x 450 - H140 cm	1	
	of			
	7514907	Liner 75/100 beige 250 x 450 - H140 cm	1	
	of			
	7514908	Liner 75/100 grijs 250 x 450 - H140 cm	1	

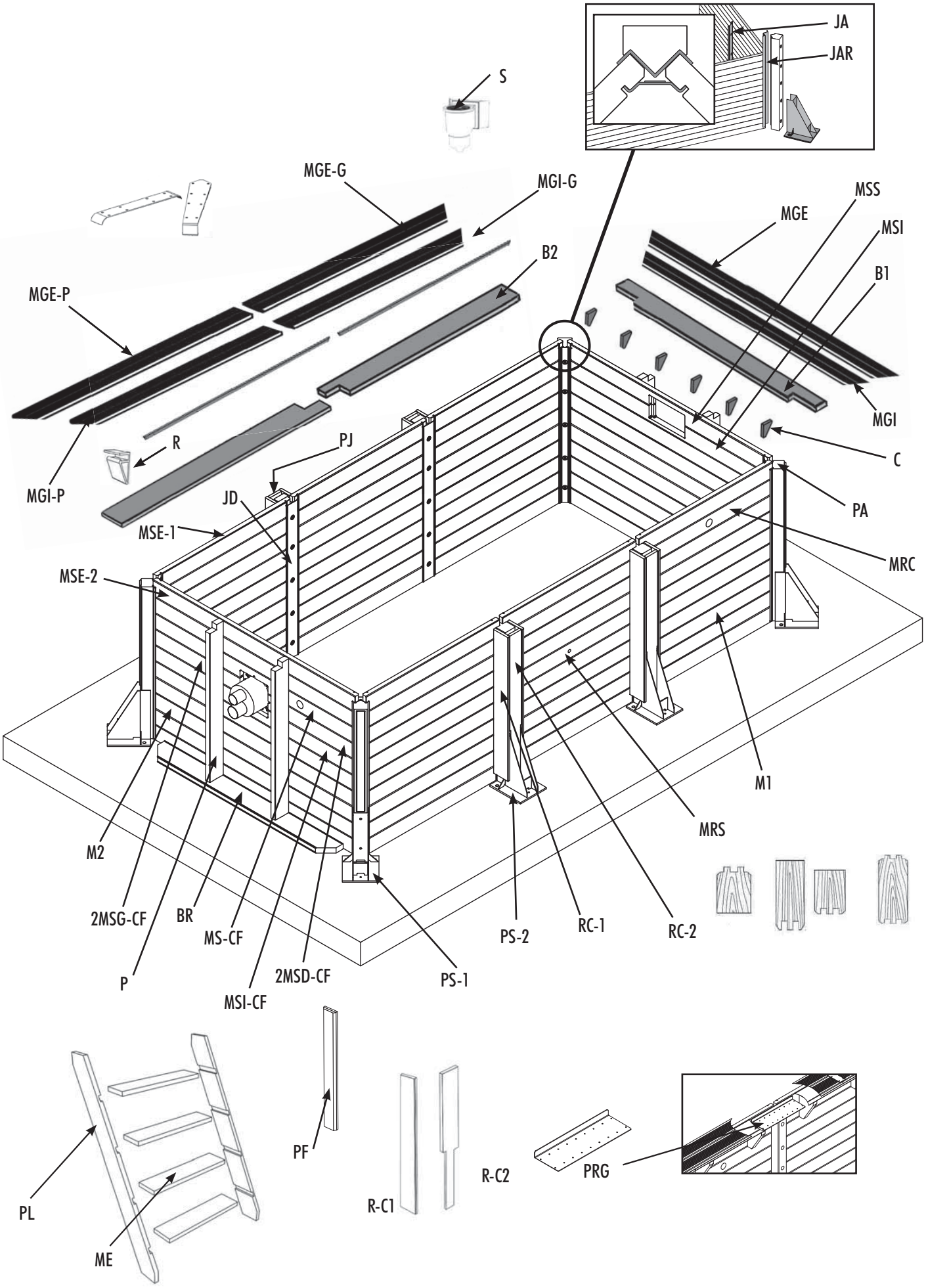
JA
JAR
S
MGE-G
MGI-G
MSS
MGE
MSI
B2
B1
MGE-P
MGI
R
PJ
C
MGI-P
JD
PA
MSE-1
MRC
MSE-2
M1
MRS
M2
2MSG-CF
BR
MS-CF
PS-2
RC-1
RC-2
P
2MSD-CF
PS-1
MSI-CF
PF
PL
R-C1
R-C2
PRG
ME

WARRANTIES - After-sales service

Swimming pool 250x450 - H140 cm UrbanPool

Warranty conditions:

⚠ ***The swimming pool must be assembled within 48 hours of the package being opened.***
For the warranty to be valid, a concrete slab must be in place.

Our warranty covers only the replacement of defective parts. It in no way covers demands for compensation or damages. The general warranty does not apply in the following circumstances:

- Use of the equipment in a way which is not in accordance with the instructions.
- Damage incurred as a result of bad handling during and after assembly.

1) Pump (filter/counter flow system): 2 year guarantee (electrical problem) under normal operating conditions. Excluded from the guarantee: Damage caused by wear or corrosion, damage resulting from incorrect connection, damage caused by parts removed or repaired by third parties, broken parts (pump base, pre-filter cover, hose connection, …), when the pump is operated when dry. The guarantee becomes void, if the power cable and/or cable connector is replaced, removed or damaged.

2) Liner: 2 year warranty under normal usage conditions. The following are not covered by the warranty: Punctures, holes, tears, stains (treatment products directly in the water), stains due to algae growth, stains due to decomposition of foreign bodies in contact with the liner, stains and decolouration due to oxidising products, colourfastness and wear due to rubbing on various surfaces. Deformation of the liner left without water for more than 24 hours (never empty your swimming pool completely).

3) Filter : 2 year warranty on non-installed products: tank, drainage plug, collar, multiport valves... The following are not covered by the warranty: Watertightness problems following use of pressure greater than the maximum authorised pressure. (ref. filter notice).

4) Skimmer: 2 year warranty on the seal joints.

5) Wooden structure : 10 year warranty against corrosion and insect attack. The following are not covered by the warranty: Changes in wood colour due to weather, natural deformations (splitting, cracks which in no way impair the mechanical performance of the wood). The warranty does not cover assembly or storage faults producing deformations in the wall panels (if assembled a long time after the package being opened), deformation of the planks which in no way impairs the mechanical performance of the swimming pool.

6) Heat pump: 2 year guarantee (electrical problem) under normal operating conditions. Excluded from the guarantee: Damage caused by wear or corrosion, damage resulting from incorrect connection, damage caused by parts removed or repaired by third parties, broken parts, when the unit is operated when dry. The guarantee becomes void, if the power cable and/or cable connector is replaced, removed or damaged.

7) Pool Spot: 2 year guarantee (electrical problem) under normal operating conditions. Excluded from the guarantee: Damage caused by wear or corrosion, damage resulting from incorrect connection, from third parties

8) Electr. Control box: 2 year guarantee (electrical problem) under normal operating conditions. Excluded from the guarantee: Damage caused by wear or corrosion, damage resulting from incorrect connection, from third parties

IMPORTANT : The after-sales service will be available only at point of sale.

Essential records for claiming the warranty: - Till receipt/proof of purchase.

- Warranty slip.
- Reference number of the faulty part.

II / 16-I

Shop :	Client :
City :	Address :
Contact department :	City :
Direct tel :	Tel :

Code	Ref.	Désignation	Qty parcel	Qty ASS
PL	7100201	Pair of rungs for wooden ladder H120/130 cm	1	
M1	7514854	Plank 45 x 145 x 1310 mm	52	
M2	7514855	Plank 45 x 145 x 1980 mm	14	
MSE-1	7514856	Upper plank 45 x 135 x 1310 mm	6	
MSE-2	7514857	Upper plank 45 x 135 x 1980 mm	1	
MSS	7514871	Upper skimmer plank 45 x 135 x 1980 mm	1	
MSI	7514872	Lower skimmer plank 45 x 145 x 1908 mm	1	
MS-CF	7514873	Upper plank Counter flow+water jet 45 x 145 x 1980 mm	1	
2MSD-CF	7514874	1/2 plank right Counter flow 45 x 145 x 852,5 mm	1	
2MSG-CF	7514875	1/2 plank left Counter flow 45 x 145 x 852,5 mm	1	
MSI-CF	7514876	Lower plank Counter flow 45 x 145 x 1980 mm	1	
MRC	7514877	Plank nozzle vacucleaner 45 x 145 x 1310 mm	1	
MRS	7514878	Plank Poolspot 45 x 145 x 1310 mm	1	
PA	7514260	P1 corner post 100 x 115 x 1288 mm	4	
PJ	7504340	P2 junction post 100 x 115 x 1288 mm	4	
B-1	7514879	Notched planking 45 x 170 x 2428 mm	2	
B-2	7514880	Notched planking 45 x 170 x 2214 mm	4	
BR	7514882	Lower plank for wall reinforcement 45 x 170 x 1745 mm	2	
P	7514881	Corner post 45 x 135 x 1350 mm	4	
PS-1	7504346	Galvanised steel support plate 300 x 255 mm	4	
PS-2	7504380	Galvanised steel support plate 300 x 255 x 1153 mm	4	
R-C1	7514944	wood cladding side part 1218 x 145 x 22 mm	8	
R-C2	7514945	wood cladding middle part 1218 x 115 x 22 mm	4	
JA	7504347	Galvanised steel corner joint 100 x 1312 mm	4	
JAR	7514258	Angle reinforcement junction in galvanized steel 119 x 1288 mm	4	
JD	7504348	Galvanised steel straight joint 118 x 1312 mm	4	
PF	7504358	Finishing profile 850 x 60 x 10 mm	4	
PRG	7514889	Galvanised reinforcemnet profile	2	
MGE	7514883	Pine edging 27 x 145 x 2478 mm	2	
MGI	7514884	Pine edging 27 x 145 x 2188 mm	2	
MGE-G	7514885	Pine edging 27 x 145 x 2239 mm corner 45° right	2	
MGE-P	7514886	Pine edging 27 x 145 x 2239 mm corner 45° left	2	
MGI-G	7514887	Pine edging 27 x 145 x 2094 mm corner 45° right	2	
MGI-P	7514888	Pine edging 27 x 145 x 2094 mm corner 45° left	2	
R	7514016	Hung 2.06 ml hanging rails	6	
C	7514048	Console edging 45 x 230 x 170 mm	17	
ME	7514052	Pine ladder step 28 x 145 x 600mm	4	
	7514114	Sacrifice part 45 x 135 x 280 mm	2	
	7514149	Sandbag 25kg TEN 0.75	3	
	7514750	Stainless steel ladder	1	

		Pump Poolmax	1	
		Filtration	1	

Code	Ref.	Désignation	Qty parcel	Qty ASS
S		Skimmer «Wide mouth»	1	
		Wall protection felt, 170 g/m2, 1.35 x 15.3 m	1	
		Ground protection felt, 200 g/m2, 2 x 5 m	1	
		Nozzle cleaner	1	
		Anodised aluminium jonction angle, 453 x 70 mm, 45°	4	
		Anodised aluminium jonction straight, 313,5 x 70 mm	2	
		Stainless steel ladder anchoring kit	1	

	7514891	Fixation plate Counter Flow Unit	1	
	7514892	Counter Flow Unit	1	
	7514894	Counter flow pump, 2,5HP, 230VAC~50Hz	1	
	7514893	Electrical control box Counter flow unit	1	
	7514896	Electric control panel City Pool	1	
	7504615	Pool Spot 350 LED Plus	1	
	7504629	Heatermax 15	1	
	7514895	PVC Fitting kit Counter flow + Heatermax	1	
	7514208	Fittings, kit	1	
	7514302	Tubes PVC, Ø 50 mm, 1m	8	
	7514673	Finishing profile liner rails (m)	19	
	7514129	Hose (flexible pipe), 25 m, Ø 50 mm	1	

	7514831	Hardware kit	1	
Code	**Ref.**	**BREAKDOWN OF THE HARDWARE KIT**	**Qté parcel**	**Qté ASS**
A1	7514516	Console + reinforcer bag	3	
A3	7514638	Console + reinforcer bag	1	
C2	7514639	Hung rails bag	1	
DMP2	7514618	Edging screws bag	2	
J1	7504411	Post fasteners bag	1	
K3	7514847	Post fasteners bag	1	
P1	7514273	Metal shoe fastener bag	1	
P3	7514938	Metal shoe fastener bag	1	
N	7514275	Wooden ladder bag	1	
M	7514276	Wooden cache planks fastener bag	1	
T1	7514935	Bag screws galvanised for reinforcement profile	2	

	7514833	Blue liner 75/100 250 x 450 - H140 cm	1	
		or		
	7514907	Beige 75/100 liner 250 x 450 - H140 cm	1	
		or		
	7514908	Grey 75/100 liner 250 x 450 - H140 cm	1	

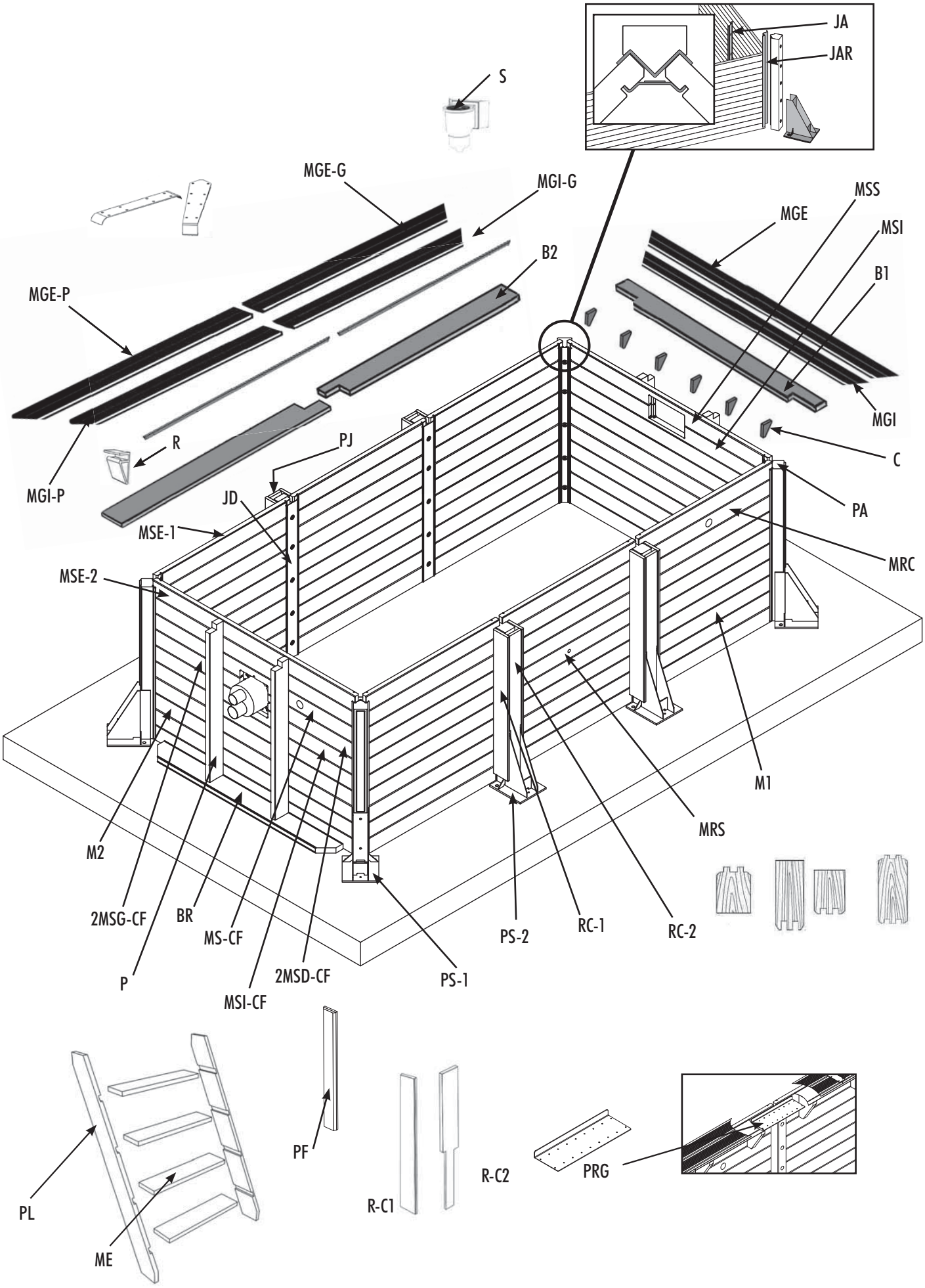
JA
JAR
S
MGE-G
MGI-G
MSS
MGE
MSI
B2
B1
MGE-P
MGI
R
PJ
C
MGI-P
JD
PA
MSE-1
MRC
MSE-2
M1
MRS
M2
2MSG-CF
BR
MS-CF
PS-2
RC-1
RC-2
P
2MSD-CF
PS-1
MSI-CF
PF
R-C2
PRG
R-C1
PL
ME

GARANTÍAS - Servicio posventa

Piscina 250x450 - H140 cm UrbanPool

Condiciones de la garantía:

La piscina debe estar montada dentro de las 48 horas siguientes a la apertura del paquete.
Es necesario que haya una base de hormigón para que tenga validez la garantía.

⚠ Nuestra garantía se limita a la sustitución de las piezas defectuosas. De ninguna manera implica una solicitud de indemnización o de daños y perjuicios La garantía general no se aplica en los casos siguientes:
- Utilización del material no conforme a nuestras instrucciones.
- Daños causados por un manejo inadecuado durante y después del montaje.

1) Bombas (filtro/sistema de contracorriente: 2 años de garantía (problema eléctrico) en condiciones normales de uso. No están garantizados: el deterioro por desgaste o corrosión, el deterioro como consecuencia de una conexión errónea, el equipo modificado o reparado por terceros, la rotura de piezas (base de apoyo de la bomba, cubierta de pre-filtro, conexión de manguera,…), el uso en seco de la bomba. La garantía se extinguirá cuando el cable eléctrico y/o el enchufe del cable sean reemplazados, modificados o dañados.

2) Revestimiento: 2 años de garantía en condiciones normales de uso. No están garantizados: los desgarrones, agujeros, desgarraduras, manchas (productos de tratamiento directamente en el agua), manchas relacionadas con el desarrollo de algas, manchas relacionadas con la descomposición de cuerpos extraños en contacto con el revestimiento, manchas y decoloraciones resultantes de la acción de productos oxidantes, la solidez del color y el desgaste debido a la fricción del material en diversas superficies. Las deformaciones del revestimiento que ha quedado más de 24 horas sin agua (no vacíe nunca completamente su piscina).

3) Filtro: Garantía de 2 años para los productos no montados: depósito, tapón de vaciado, abrazadera, válvula multivías… No están garantizados: Los problemas de estanqueidad debidos a una presión de servicio superior a la presión máxima autorizada. (ver instrucciones del filtro).

4) Skimmer : Garantía de 2 años para las juntas de estanqueidad.

5) Estructura de madera: Garantía de 10 años contra la podredumbre y el ataque de insectos. No están garantizados: Los cambios de color de la madera debidos a los efectos del clima, las deformaciones naturales (hendiduras, grietas, que no dañan en ningún caso la resistencia mecánica de la madera). La garantía no cubre los defectos de montaje o de almacenamiento que llevan a la deformación de las láminas de pared (montaje efectuado mucho tiempo después haber abierto el paquete), la deformación de los tablones por la presión del agua que no altera en nada la resistencia mecánica de la piscina.

6) Bomba de calor: 2 años de garantía (problema eléctrico) en condiciones normales de uso. No están garantizados: el deterioro por desgaste o corrosión, el deterioro como consecuencia de una conexión errónea, el equipo modificado o reparado por terceros, la rotura de piezas, uso en seco del aparato. La garantía se extinguirá cuando el cable eléctrico y/o el enchufe del cable sean reemplazados, modificados o dañados.

7) Foco de piscina: 2 años de garantía (problema eléctrico) en condiciones normales de uso. No están garantizados: el deterioro por desgaste o corrosión, el deterioro como consecuencia de una conexión errónea, por terceros

8) Caja de distribución eléctrica: 2 años de garantía (problema eléctrico) en condiciones normales de uso. No están garantizados: el deterioro por desgaste o corrosión, el deterioro como consecuencia de una conexión errónea, por terceros

IMPORTANTE: El servicio posventa sólo será gestionado en los puntos de venta.
Documentos necesarios para aplicar la garantía: - Tique de caja / prueba de compra
- Garantía
- Referencia de la pieza defectuosa

II / 16-I

Tienda:	Cliente:
Ciudad:	Dirección:
Contacto departamento	Ciudad:
Tel. directo:	Tel.:

Código	Réf.	Denominación	Número de paquetes	Número de Servicios posventa
PL	7100201	Par de zancas para escalera de madera H120/130 cm	1	
M1	7514854	Tablón 45 x 145 x 1310 mm	52	
M2	7514855	Tablón 45 x 145 x 1980 mm	14	
MSE-1	7514856	Tablón superior 45 x 135 x 1310 mm	6	
MSE-2	7514857	Tablón superior 45 x 135 x 1980 mm	1	
MSS	7514871	Tablón superior skimmer 45 x 135 x 1980 mm	1	
MSI	7514872	Tablon inferior skimmer 45 x 145 x 1908 mm	1	
MS-CF	7514873	Tablón superior Counter flow + retorno de agua 45 x 145 x 1980 mm	1	
2MSD-CF	7514874	1/2 Tablón derecho Counter flow 45 x 145 x 852,5 mm	1	
2MSG-CF	7514875	1/2 Tablón izquierda Counter flow 45 x 145 x 852,5 mm	1	
MSI-CF	7514876	Tablon inferior Counter flow 45 x 145 x 1980 mm	1	
MRC	7514877	Tablón del retorno del agua 45 x 145 x 1310 mm	1	
MRS	7514878	Tablón Poolspot 45 x 145 x 1310 mm	1	
PA	7514260	Poste angular P1 100 x 115 x 1288 mm	4	
PJ	7504340	Poste de unión P2 100 x 120 x 1288 mm	4	
B-1	7514879	Tablón con muesca 45 x 170 x 2428 mm	2	
B-2	7514880	Tablón con muesca 45 x 170 x 2214 mm	4	
BR	7514882	Tabla inferior para reforzar la pared 45 x 170 x 1745 mm	2	
P	7514881	Poste angular 45 x 135 x 1350 mm	4	
PS-1	7504346	Platina de soporte de acero galvanizado 300 x 255 mm	4	
PS-2	7504380	Piastra di supporto acciaio zincato 300 x 255 x 1153 mm	4	
R-C1	7514944	Rivestimento in legno, parte laterale 1218 x 145 x 22 mm	8	
R-C2	7514945	Rivestimento in legno, parte centrale 1218 x 115 x 22 mm	4	
JA	7504347	Unión angular de acero galvanizado 100 x 1312 mm	4	
JAR	7514258	Unión de ángulo refuerzo acero galvanizado 119 x 1288 mm	4	
JD	7504348	Unión recta de acero galvanizado 118 x 1312 mm	4	
PF	7504358	Perfil de acabado 850 x 60 x 10 mm	4	
PRG	7514889	Perfil de refuerzo galvanisado	2	
MGE	7514883	Borde pino 27 x 145 x 2478 mm	2	
MGI	7514884	Borde pino 27 x 145 x 2188 mm	2	
MGE-G	7514885	Borde pino 27 x 145 x 2239 mm esquina 45° derecho	2	
MGE-P	7514886	Borde pino 27 x 145 x 2239 mm esquina 45° izquierda	2	
MGI-G	7514887	Borde pino 27 x 145 x 2094 mm esquina 45° derecho	2	
MGI-P	7514888	Borde pino 27 x 145 x 2094 mm esquina 45° izquierda	2	
R	7514016	Rieles de enganche Hung 2.06 ml	6	
C	7514048	Consola borde 45 x 230 x 170 mm	17	
ME	7514052	Peldaño escalera pino 28 x 145 x 600 mm	4	
	7514114	Pieza maestra 45 x 135 x 280 mm	2	
	7514149	Saco de arena 25 kg TEN 0.75	3	
	7514750	Escalera de acero inox	1	

		Bomba Poolmax	1	
		Filtración	1	

Código	Réf.	Denominación	Número de paquetes	Número de Servicios posventa
S		Skimmer ancho	1	
		Fieltro protector de pared, 170 g/m2, 1.35 x 15.3 m	1	
		Fieltro protector del suelo, 200 g/m2, 2 x 5 m	1	
		Toma de aspriratión	1	
		Alu anodizado acabado de esquina 453 x 70 mm, 45°	4	
		Alu anodizado acabado 313,5 x 70 mm	2	
		Fijación de escalera inox	1	

	7514891	Placa de fijación para Counter Flow (sistema de contracorriente)	1	
	7514892	Unidad de carcasa de Counter Flow	1	
	7514894	Bomba de Counter Flow, 2,5HP, 230VAC～50Hz	1	
	7514893	Unidad de control para Counter Flow	1	
	7514896	Caja de distribución eléctrica Urban Pool®	1	
	7504615	Pool Spot 350 LED Plus	1	
	7504629	Heatermax 15	1	
	7514895	Kit de fontanería PVC Counter flow + Heatermax	1	
	7514208	Kit de fontanería	1	
	7514302	Tubo PVC, Ø 50 mm, 1 m	8	
	7514673	Perfil de acabado rieles revestimiento (m)	19	
	7514129	Tubo flexible, 25 m, Ø 50 mm	1	

	7514831	**Kit de tornillería**	1	
Código	**Réf.**	**DETALLE DEL KIT DE TORNILLERÍA**	**Número de paquetes**	**Número de Servicios posventa**
A1	7514516	Bolsita consolas + refuerzos	3	
A3	7514638	Bolsita consolas + refuerzos	1	
C2	7514639	Bolsita rieles - Hung	1	
DMP2	7514618	Bolsita tornillos bordes	2	
J1	7504411	Bolsita fijación postes	1	
K3	7514847	Bolsita fijación postes	1	
P1	7514273	Bolsita fijación zapata metálica	1	
P3	7514938	Bolsita fijación zapata metálica	1	
N	7514275	Bolsita escalera madera	1	
M	7514276	Bolsita fijación planchas ocultadoras madera	1	
T1	7514935	Bolsita tornillos perfil de refuerzo galvanisado	2	

	7514833	Revestimiento 75/100 azul 250 x 450 - H140 cm	1	
		o		
	7514907	Revestimiento 75/100 beige 250 x 450 - H140 cm	1	
		o		
	7514908	Revestimiento 75/100 gris 250 x 450 - H140 cm	1	

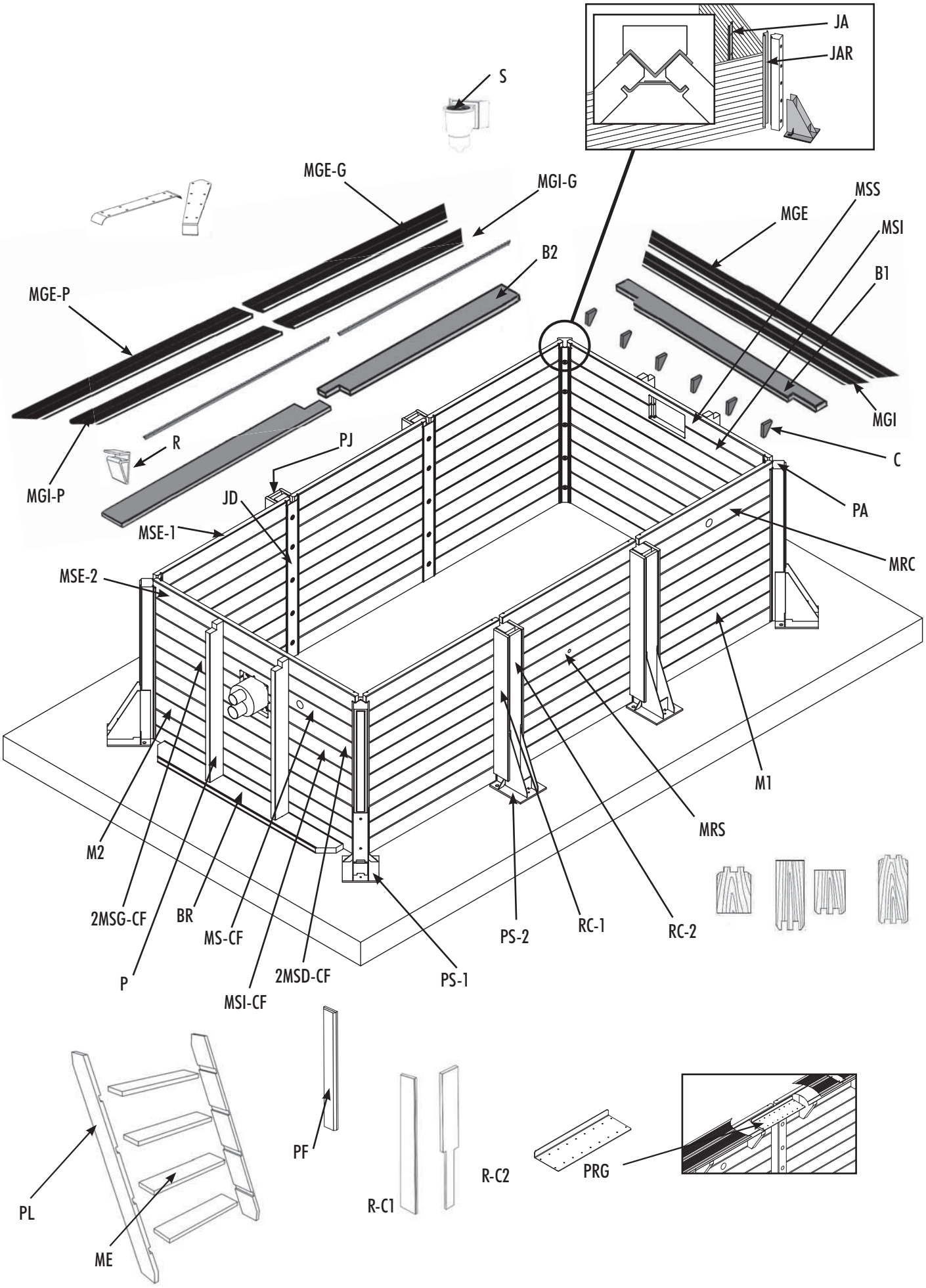
JA
JAR
S
MGE-G
MGI-G
MSS
MGE
MSI
B2
B1
MGE-P
MGI
R
PJ
C
MGI-P
JD
PA
MSE-1
MRC
MSE-2
M1
MRS
M2
2MSG-CF
BR
MS-CF
PS-2
RC-1
RC-2
P
2MSD-CF
PS-1
MSI-CF
PF
R-C2
PRG
R-C1
PL
ME

GARANZIA – Servizio POST-VENDITA

Piscina 250x450 - H140 cm UrbanPool

Condizioni di garanzia:

La piscina dovrà essere montata entro 48 ore dall'apertura della scatola
La presenza di una lastra in cemento è indispensabile per convalidare la garanzia.

La nostra garanzia si limita alla sostituzione dei pezzi difettosi. Non implica in nessun caso la richiesta di indennizzo o di danni ed interessi. La garanzia generale non si applica nei seguenti casi:

⚠
- Utilizzazione del materiale non conforme alle nostre istruzioni.
- Danni provocati da una errata manipolazione durante e dopo il montaggio.

1) Pompe (filtro/impianto per nuoto controcorrente): 2 anni di garanzia (problemi elettrici) in normali condizioni di utilizzo. Non sono garantiti: i danni da usura o corrosione, quelli dovuti ad allacciamento errato, a smontaggio o riparazione dell'attrezzatura da parte di terzi, rottura di componenti (base della pompa, coperchio del pre-filtro, raccordo dei flessibili, …), utilizzo della pompa a secco. La garanzia decade se si sostituiscono, si smontano o si danneggiano le prese dei cavi.

2) Rivestimento: : Garanzia 2 anni in condizioni di corretto utilizzo. Non sono coperti da garanzia: lacerazioni, buchi, strappi, macchie, prodotti di trattamento direttamente nell'acqua, macchie causate da formazioni di alghe, macchie dovute alla decomposizione di corpi estranei a contatto col rivestimento, macchie e decolorazioni risultanti dall'azione di prodotti ossidanti, tenuta di colore e usura dovuta all'attrito della materia su diverse superfici. Le deformazioni del rivestimento rimasto per più di 24h senza acqua (Non svuotate mai completamente la vostra piscina).

3) Filtro: Garanzia di 2 anni sui prodotti non montati: vasca, tappo di svuotamento, collare, valvola multivie…. Non sono coperti da garanzia: problemi di impermeabilità dovuti ad una pressione di utilizzo superiore alla pressione massima autorizzata (v. istruzioni filtro).

4) Skimmer: : Garanzia di 2 anni sui giunti impermeabili.

5) Struttura in legno: Garanzia di 10 anni contro il deterioramento e l'attacco degli insetti. Non sono coperti da garanzia: i cambiamenti di colore del legno dovuti agli effetti climatici, le deformazioni naturali (fenditure, screpolature che non danneggino in nessun caso la resistenza meccanica del legno). La garanzia non copre i difetti di montaggio o di stoccaggio che causano la deformazione delle lamine della parete (montaggio effettuato molto tempo dopo avere aperto il pacco), la deformazione dei assi dovuta alla pressione dell'acqua che non alteri in alcun modo la resistenza meccanica della piscina.

6) Pompa di calore: 2 anni di garanzia (problemi elettrici) in normali condizioni di utilizzo. Non sono garantiti: i danni da usura o corrosione, quelli dovuti ad allacciamento errato, a smontaggio o riparazione dell'attrezzatura da parte di terzi, rottura di componenti, utilizzo del dispositivo a secco. La garanzia decade se si sostituiscono, si smontano o si danneggiano le prese dei cavi.

7) Faretto da piscina: 2 anni di garanzia (problemi elettrici) in normali condizioni di utilizzo. Non sono garantiti: i danni da usura o corrosione, quelli dovuti ad allacciamento errato, a smontaggio o riparazione dell'attrezzatura da parte di terzi.

8) Scatola di comando elettr.: 2 anni di garanzia (problemi elettrici) in normali condizioni di utilizzo. Non sono garantiti: i danni da usura o corrosione, quelli dovuti ad allacciamento errato, a smontaggio o riparazione dell'attrez zatura da parte di terzi.

IMPORTANTE: La SAV viene trattata esclusivamente nei punti vendita.
Per applicare la garanzia bisogna essere in possesso dello: scontrino fiscale/ prova d'acquisto.
- Buono di garanzia.
- Riferimento del pezzo difettoso.

II / 16-I

Negozio :	Cliente :
Città :	Indirizzo :
Reparto di contatto:	Città :
Tel. diretto :	Tel :

Codice	riferimento	Designazione	Qtà pacco	Qté SPV
PL	7100201	Coppia montanti per scala in legno H120/130 cm	1	
M1	7514854	Asse 45 x 145 x 1310 mm	52	
M2	7514855	Asse 45 x 145 x 1980 mm	14	
MSE-1	7514856	Asse superiore 45 x 135 x 1310 mm	6	
MSE-2	7514857	Asse superiore 45 x 135 x 1980 mm	1	
MSS	7514871	Asse superiore skimmer 45 x 135 x 1980 mm	1	
MSI	7514872	Asse interiore skimmer 45 x 145 x 1908 mm	1	
MS-CF	7514873	Asse superiore Counter flow + condotto di mandata 45 x 145 x 1980 mm	1	
2MSD-CF	7514874	1/2 asse destra Counter flow 45 x 145 x 852,5 mm	1	
2MSG-CF	7514875	1/2 asse sinistra Counter flow 45 x 145 x 852,5 mm	1	
MSI-CF	7514876	Asse inferiore Counter flow 45 x 145 x 1980 mm	1	
MRC	7514877	Asse di mandata 45 x 145 x 1310 mm	1	
MRS	7514878	Asse Poolspot 45 x 145 x 1310 mm	1	
PA	7514260	Palo angolare P1 100 x 115 x 1288 mm	4	
PJ	7504340	Palo di giunzione P2 100 x 115 x 1288 mm	4	
B-1	7514879	Listello di legno intaccato 45 x 170 x 2428 mm	2	
B-2	7514880	Listello di legno intaccato 45 x 170 x 2214 mm	4	
BR	7514882	Asse inferior di trinforzo per la parete 45 x 170 x 1745 mm	2	
P	7514881	Palo angolare 45 x 135 x 1350 mm	4	
PS-1	7504346	Piastra di supporto acciaio zincato 300 x 255 mm	4	
PS-2	7504380	Piastra di supporto acciaio zincato 300 x 255 x 1153 mm	4	
R-C1	7514944	Rivestimento in legno, parte laterale 1218 x 145 x 22 mm	8	
R-C2	7514945	Rivestimento in legno, parte centrale 1218 x 115 x 22 mm	4	
JA	7504347	Giunzione angolare acciaio zincato 100 x 1312 mm	4	
JAR	7514258	Giunzione ad angolo, rinforzo d'acciaio galvanizzato 119 x 1288 mm	4	
JD	7504348	Giunzione destra acciaio zincato 118 x 1312 mm	4	
PF	7504358	Profilo di finitura 850 x 60 x 10 mm	4	
PRG	7514889	Profilo di rinforzo zincato	2	
MGE	7514883	Bordo in abete 27 x 145 x 2478 mm	2	
MGI	7514884	Bordo in abete 27 x 145 x 2188 mm	2	
MGE-G	7514885	Bordo in abete 27 x 145 x 2239 mm angolo 45° destra	2	
MGE-P	7514886	Bordo in abete 27 x 145 x 2239 mm angolo 45° sinistra	2	
MGI-G	7514887	Bordo in abete 27 x 145 x 2094 mm angolo 45° destra	2	
MGI-P	7514888	Bordo in abete 27 x 145 x 2094 mm angolo 45° sinistra	2	
R	7514016	Rotaie di agganciamento Hung 2.06 ml	6	
C	7514048	Mensola bordo 45 x 230 x 170 mm	17	
ME	7514052	Gradino scala in abete 28 x 145 x 600 mm	4	
	7514114	Pezzo martire 45 x 135 x 280 mm	2	
	7514149	Sacco di sabbia 25 kg TEN 0.75	3	
	7514750	Scala in acciaio inox	1	

		Pompa POOLMAX	1	
		Pompa POOLMAX	1	

Codice	riferimento	Designazione	Qtà pacco	Qté SPV
S		Skimmer largo	1	
		Feltro di protezione della parete, 170 g/m2, 1.35 x 15.3 m	1	
		Feltro die protezione del terreno, 200 g/m2, 2 x 5 m	1	
		presa della spazzola	1	
		Finitura in alu anodizzato, angolo, 453 x 70 mm, 45°	4	
		Finitura in alu anodizzato, 313,5 x 70 mm	2	
		Fissagio scala inox	1	

	7514891	Piastra di fissaggio per flusso in controcorrente (impianto per nuoto controcorrente)	1	
	7514892	Flusso in controcorrente - Unità di alloggiamento	1	
	7514894	Flusso in controcorrente - Pompa, 2,5HP, 230VCA~50Hz	1	
	7514893	Unità di comando per flusso in controcorrente	1	
	7514896	Scatola di comando elettronica Urban Pool®	1	
	7504615	Pool Spot 350 LED Plus	1	
	7504629	Heatermax 15	1	
	7514895	PVC Fitting kit Counter flow + Heatermax	1	
	7514208	Kit impianto idraulico	1	
	7514302	Tubo in PVC, Ø 50 mm, 1 m	8	
	7514673	Profilo di finitura rotaie rivestimento (m)	19	
	7514129	Tubo flessibile, 25 m, Ø 50 mm	1	

	7514831	KIT UTENSILERIA	1	
Codice	riferimento	DETTAGLI KIT UTENSILERIA	Qtà pacco	Qté SPV
A1	7514516	Sacchetto mensole + rinforzi	3	
A3	7514638	Sacchetto mensole + rinforzi	1	
C2	7514639	Sacchetto rotaie - Hung	1	
DMP2	7514618	Sacchetto viti bordi	2	
J1	7504411	Sacchetto fissaggio pali	1	
K3	7514847	Sacchetto fissaggio pali	1	
P1	7514273	Sacchetto fissaggio zoccolo metallico	1	
P3	7514938	Sacchetto fissaggio zoccolo metallico	1	
N	7514275	Sacchetto scala in legno	1	
M	7514276	Sacchetto fissaggio lastre copri legno	1	
T1	7514935	Sacchetto fissaggio profilo di rinforzo zincato	2	

	7514833	Rivestimento 75/100 blu 250 x 450 - H140 cm	1	
		o		
	7514907	Rivestimento 75/100 beige 250 x 450 - H140 cm	1	
		o		
	7514908	Rivestimento 75/100 grigio 250 x 450 - H140 cm	1	

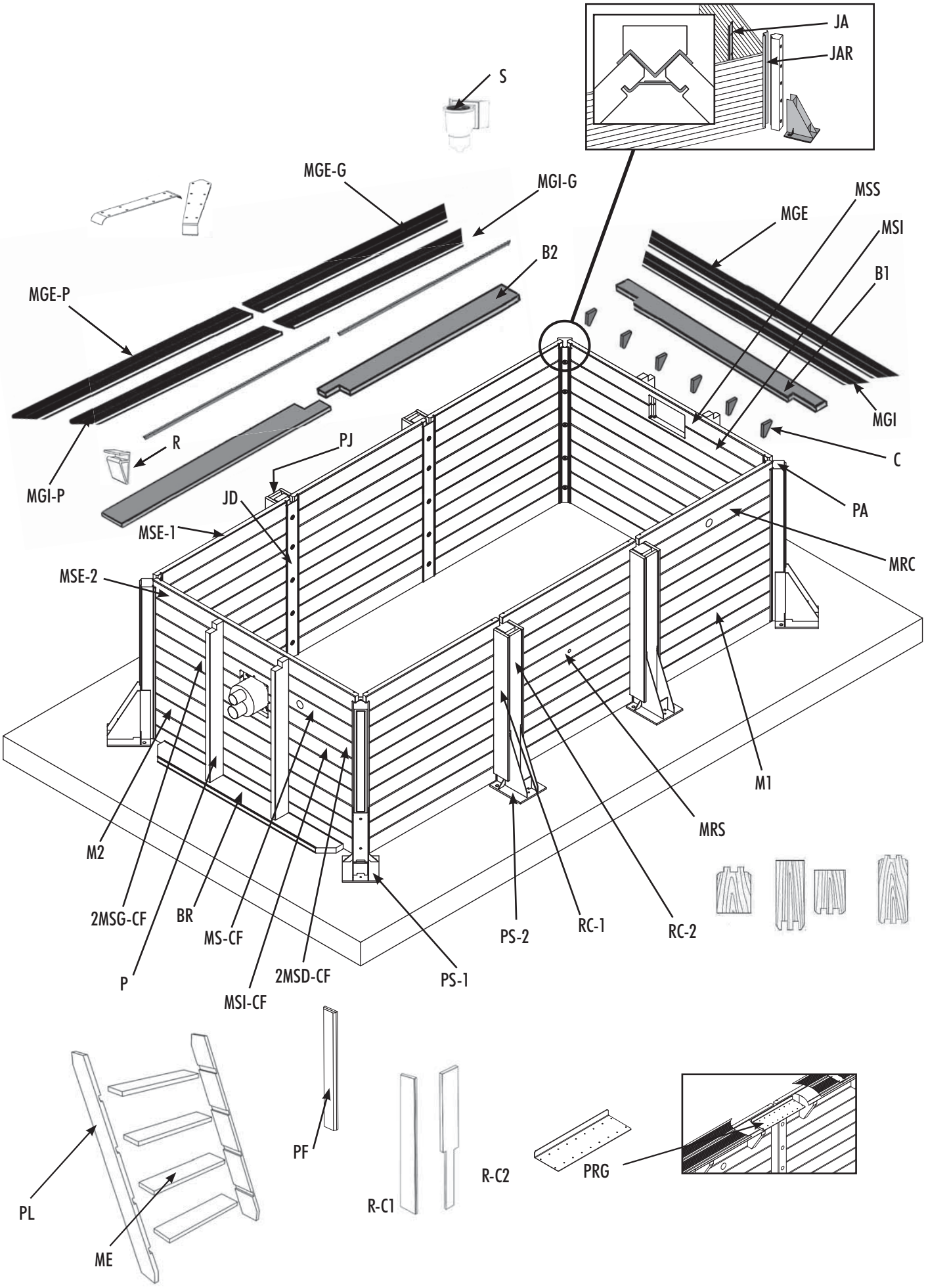
JA
JAR
S
MGE-G
MGI-G
MSS
MGE
MSI
B2
B1
MGE-P
MGI
R
PJ
C
MGI-P
JD
PA
MSE-1
MRC
MSE-2
M1
MRS
M2
2MSG-CF
BR
MS-CF
PS-2
RC-1
RC-2
P
2MSD-CF
PS-1
MSI-CF
PF
R-C2
PRG
R-C1
PL
ME

• Schéma général de l'installation d'une piscine • Allgemeine Darstellung der Montagearbeiten des Schwimmbads
• Algemeen overzicht van de installatie van een zwembad • General diagram for installing a swimming pool
• Esquema general de instalación de la piscina • Schema generale dell'installazione di una piscina

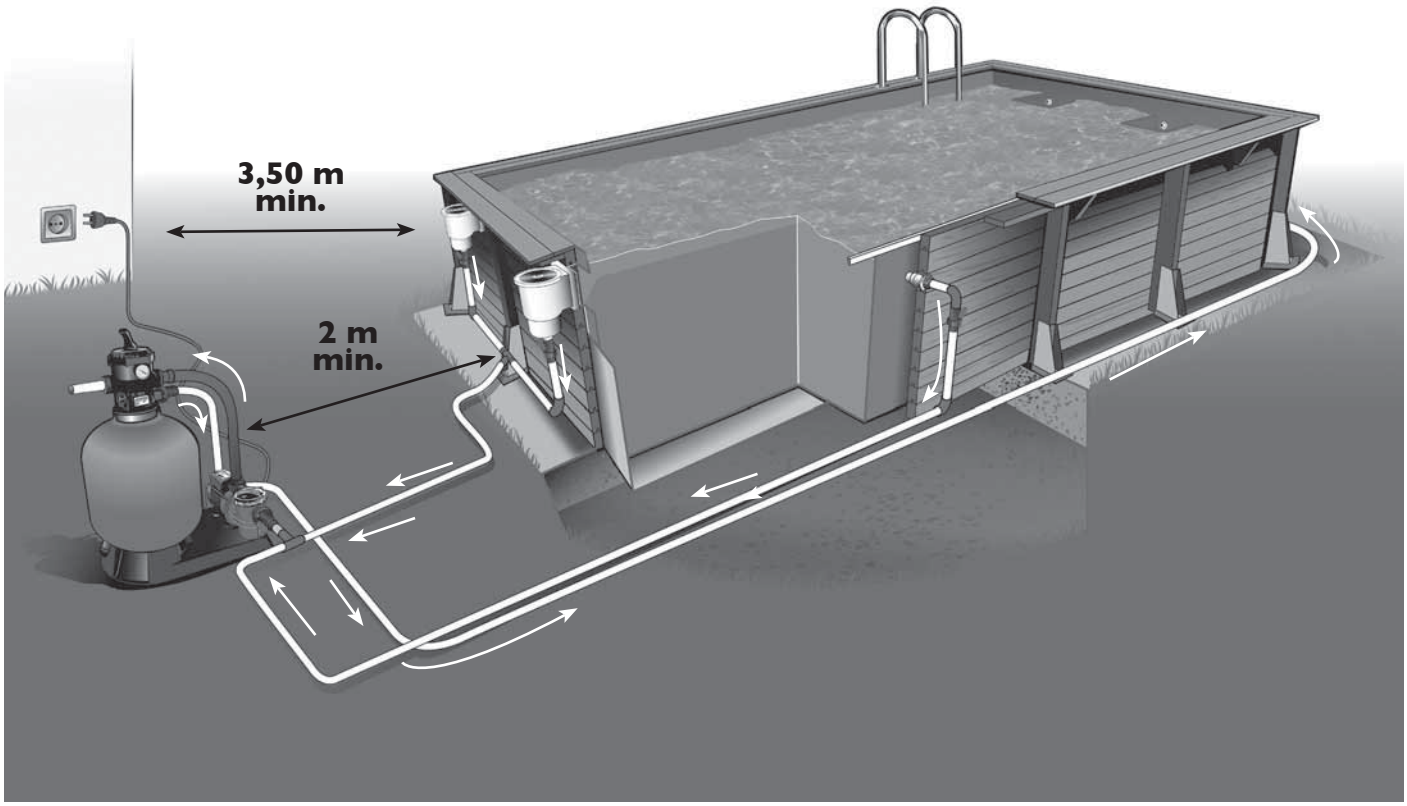

• 3 types d'installation possibles • 3 mögliche Montagearten • 3 soorten installatie zijn mogelijk
• 3 installation options • 3 tipos de instalación posibles • 3 tipi possibili di installazione

- Installation hors-sol (sur dalle béton)
- Montage auf Grund (auf Betonbodenplatte)
- Bovengrondse installatie (op betonnen bodemplaat)
- Out-of-ground installation (on concrete slab)
- Instalación sobre suelo (en hormigón)
- Installazione fuori terra (su lastra in cemente)

- Installation semi-enterrée (sur dalle béton)
  ATTENTION : Dispositif de sécurité obligatoire (bâche, alarme, barrière...)
- Halb versenktes Schwimmbad (auf Betonbodenplatte)
  ACHTUNG: Obligatorische Sicherheitsvorrichtung (Plane, Alarm, Absperrung, ...)
- Halfingebouwde installatie (op betonnen bodemplaat)
  LET OP: veiligheidsvoorziening verplicht (afdekzeil, alarm, hek...)
- Half-buried installation (on concrete slab)
  NOTE: Compulsory safety equipment (tarpaulin, alarm, barrier...)
- Instalación semienterrada (en hormigón)
  ATENCIÓN: Dispositivo de seguridad obligatorio (toldo, alarma, barrera…)
- Installazione semi-interrata (su lastra in cemente)
  ATTENZIONE : Dispositivo di sicurezza obbligatorio (telone, allarme, barriera...)

- Installation enterrée (sur dalle béton)
  ATTENTION : Dispositif de sécurité obligatoire (bâche, alarme, barrière...)
- Eingebautes Schwimmbad (auf Betonbodenplatte)
  ACHTUNG: Obligatorische Sicherheitsvorrichtung (Plane, Alarm, Absperrung, ...)
- Ingebouwde installatie (op betonnen bodemplaat)
  LET OP: veiligheidsvoorziening verplicht (afdekzeil, alarm, hek...)
- In-ground installation (on concrete slab)
  NOTE: Compulsory safety equipment (tarpaulin, alarm, barrier...)
- Instalación enterrada (en hormigón)
  ATENCIÓN: Dispositivo de seguridad obligatorio (toldo, alarma, barrera…)
- Installazione interrata (su lastra in cemente)
  ATTENZIONE: Dispositivo di sicurezza obbligatorio (telone, allarme,barriera...)

• Principe de la piscine entérrée ou semi enterrée

Avant de débuter le montage, assurez vous que vous disposez bien de l'ensemble des pièces.

IMPORTANT : Si vous choisissez d'enterrer ou semi enterrer votre piscine, veillez à positionner votre pompe et le groupe de filtration au même niveau que la piscine dans un local fermé et étanche. Pour le bon fonctionnement du groupe de filtration, celui-ci doit toujours se trouver au dessous du niveau d'eau.

ATTENTION : pour une piscine enterrée ou semi enterrée vous devez, avant la première mise en eau, vous équiper d'un système de sécurité conforme aux normes exigées dans votre pays, pour vous prévenir des noyades.

⚠ ***Lors des travaux d'excavation être sûr de sécuriser les parois latérales.***

• Prinzip eines eingebauten oder halb versenkten Schwimmbads

Überprüfen Sie vor Beginn der Montagearbeiten bitte, dass Sie über alle erforderlichen Teile verfügen.

WICHTIG: Wenn Sie sich für einen Einbau oder halb versenkten Aufbau Ihres Schwimmbads entscheiden, achten Sie bitte darauf, die Pumpe und die Filtergruppe auf der gleichen Höhe wie das Schwimmbad in einem geschlossenen und dichten Raum in der Erde zu verlegen. Für den ordnungsgemäßen Betrieb der Filtergruppe muss sich diese stets unterhalb des Wasserpegels befinden.

ACHTUNG: Bei einem eingebauten oder halb versenkten Schwimmbad müssen Sie vor der ersten Wasserbefüllung zunächst ein Sicherheits- und Schutzsystem erwerben und installieren, das den in Ihrem Land geltenden Normen und Vorschriften entspricht, um Unfälle durch Ertrinken optimal vorbeugen zu können.

⚠ ***Bei Baggerarbeiten müssen die Seitenwände abgestützt werden.***

• Principe van het halfingebouwde of ingebouwde zwembad

Ga eerst na of u alle onderdelen in uw bezit heeft voordat u met de montage begint.

BELANGRIJK: Als u ervoor kiest het zwembad half in te bouwen, dan dient u de pomp en de filterinstallatie op hetzelfde niveau onder de grond te plaatsen als het zwembad, in een gesloten en waterdichte ruimte. Om een correcte werking te garanderen dient de filterinstallatie zich altijd onder het waterniveau te bevinden

ATTENTIE: in verband met verdrinkingsgevaar dient u een halfingebouwd zwembad, voordat u het voor de eerste maal met water vult, uit te rusten met veiligheidssystemen volgens de in uw land geldende normen

⚠ ***Beveilig de zijwanden tijdens de graafwerkzaamheden.***

• Key points on the partially sunk swimming pool or on the inground installation

Before you begin to assemble the pool, make sure that you have all the necessary parts.

IMPORTANT: If you choose to partially sink your swimming pool, make sure that you embed the pump and the filtration unit at the same level as the pool in an enclosed, waterproof place. To ensure that the filtration unit works efficiently, it must always be positioned below the level of the water.

CAUTION: In the case of a partially sunk swimming pool, before you put any water into the pool, you must have a safety system in place for the prevention of drowning, which complies with your national safety standards

⚠ ***During the excavation phase make sure that the side walls are secured.***

• PEl principio de la piscina semienterrada/instalación enterrada

Antes de iniciar el montaje, compruebe si dispone de todas las piezas.

IMPORTANTE : Si elige semienterrar la piscina, procure enterrar la bomba y el grupo de filtraje al mismo nivel que la piscina en un local cerrado y estanco. Para el buen funcionamiento del grupo de filtraje, éste siempre debe encontrarse por debajo del nivel del agua.

ATENCIÓN : Para piscinas semienterradas, antes del primer llenado, debe disponer de un sistema de seguridad conforme a las normas vigentes en su país, con el fin de evitar que alguien se pueda ahogar.

⚠ ***Durante los trabajos de excavación deben asegurarse las paredes laterales.***

• Piscina seminterrata/interrata

Prima di cominciare il montaggio, assicuratevi di disporre di tutti i pezzi.

IMPORTANTE : Se scegliete di seminterrare la vostra piscina, fate attenzione a interrare la pompa e il gruppo di filtrazione allo stesso livello della piscina, in un locale chiuso e stagno. Per il buon funzionamento del gruppo di filtrazione, questo deve sempre trovarsi sotto il livello dell'acqua.

ATTENZIONE : per una piscina seminterrata dovete, prima di riempirla d'acqua per la prima volta, equipaggiarvi di un sistema di sicurezza conforme alle norme richieste nel vostro paese, in modo da prevenire il pericolo di annegamento.

⚠ ***Durante i lavori di scavo, assicurarsi che le pareti laterali siano sicure.***

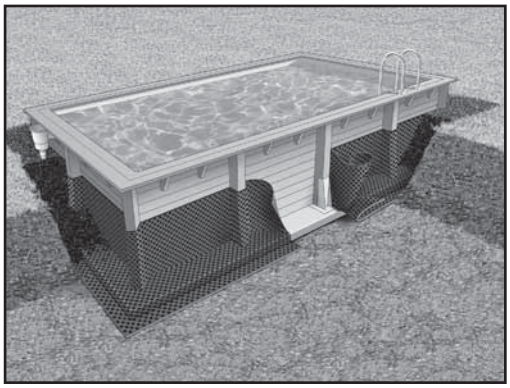

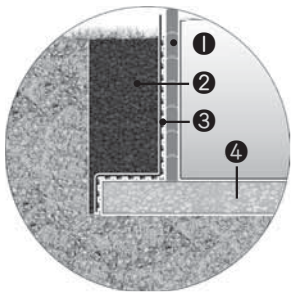

1 cadre en bois de la piscine
2 gravillons grossiers tout autour de la piscine
3 Nappe d'étanchéité HDPE
4 dalle en béton en-dessous de la piscine

1 Holzrahmen des Pools
2 Grobsplitt rund um den Pool
3 Noppenbahn HDPE
4 Betonplatte unter dem Pool

1 Houten zwembadomranding
2 Grof split rondom
3 Isolatiefolie HDPE
4 Betonplaat

1 Wood frame of the pool
2 Coarse chippings around the pool
3 Dimpled sheet HDPE
4 Concrete plate under pool

1 Marco de madera de la piscina
2 Gravilla gruesa alrededor de la piscina
3 Membrana de motas de HDPE
4 Losa de hormigón debajo de la piscina

1 Bordatura in legno della piscina
2 Pietrisco grossolano attorno alla piscina
3 Membrana bugnata in HDPE
4 Lastra in calcestruzzo sotto la piscina

7504635

- Poser un film plastique alvéolé isolant (non fourni) sur la paroi extérieure pour drainer les eaux de pluie. La hauteur du film doit correspondre au niveau du remblai.
- Le côté à exccroissance est posé sur la structure de la piscine pour créer un coussin d'air entre le terrain humide et les parois de la piscine. La structure à excroissance garantit une bonne répartition de la pression des remblais tout en assurant une faible charge ponctuelle (résistance à la compression : 250 kN/m²)
- Le remblaiement du pourtour de la piscine doit être effectué après sa mise en eau. Il doit être exclusivement réalisé avec du gravier concassé

- Bringen Sie auf der Außenwand eine isolierende Kunststofffolie (nicht im Lieferumfang enthalten) für die Abweisung von Regenwasser an. Die Höhe der Folie muss exakt der Höhe der Aufschüttung entsprechen.
- Die Noppenseite wird an die Pool-Struktur angelegt, um einen Luftspalt zwischen der nassen Böschung und den Poolwänden zu schaffen. Die Noppenstruktur sorgt für eine günstige Verteilung des Böschungsdruckes bei gleichzeitig geringer Punktbelastung (Druckfestigkeit: 250 kN/m²).
- Füllen Sie das Becken mit Wasser bevor Sie den Bereich, der das Wasser umgibt, mit Split auffüllen. Füllen Sie dann den Außenbereich mit Split auf. Achten Sie drauf, dass sich das Becken nicht verformt.

- Breng om de buitenwand een laag isolerende kunststof noppenfolie aan (niet meegeleverd) om het regenwater af te voeren. De hoogte van de folie moet overeenkomen met de diepte van de kuil.
- De noppenzijde wordt tegen de houten structuur aangelegd om een luchtspleet te creëren tussen de natte afgravingskant en de zwembadwanden. De noppenstructuur zorgt voor een gunstige verdeling van de druk op de afgraving en een lagere puntbelasting (drukvastheid 250 kN/m2.)
- Vul de pool met water voordat u de rand ervan ophoogt met grindzand. De rand rondom het bad opvullen met grindzand. Pas er hierbij voor op dat u de constructie aan de rand van de kull niet vervormt.

- Place an insulating plastic honeycomb liner (not provided) on the outer sides of the pool to drain off rainwater. The height of the liner must correspond to the level of the bank of gravel.
- The dimpled side is to be placed against the pool structure, leaving an air gap between the wet slope and the pool walls. The dimpled structure provides for a convenient distribution of the slope pressure, und at the same time for a low point load (compres¬sive strength: 250 kN/m²)
- Fill the pool with water before backfilling the circumference with gravel. Fill the circumference of the pool with gravel. Be careful not to destort the structure when backfilling.

- Coloque una lámina de plástico aislante alveolada (no viene incluida) sobre la pared exterior para drenar el agua de lluvia. La altura de la película debe corresponder al nivel del terraplén
- El lado de las motas se ciñe a la estructura de la madera para crear una separación de ventilación entre el terraplén mojado y las paredes de la piscina. La estructura de las motas garantiza una distribución favorable de la presión del terraplén, ofreciendo al mismo tiempo una reducida carga puntual (resistencia a la presión: 250 kN/m²).
- Rellene la zona marginal exterior de la piscina de gravilla gruesa. Tenga cuidado de no deformar la construcción al rellenar de gravilla.

- Posare una membrana plastica alveolata isolante (non fornita) sulla parete esterna per drenare le acque piovane. L'altezza della membrana deve corrispondere al livello del terrapieno
- Il lato bugnato viene appoggiato alla struttura della piscina, in modo da creare un'intercapedine tra la superficie in pendenza bagnata e le pareti della piscina. La struttura bugnata garantisce una corretta distribuzione della pressione sulla superficie in pendenza e allo stesso tempo un carico puntuale ridotto.(Resistenza alla compressione: 250 kN/m²).
- Riempire il perimetro della piscina con ghiaia frantumata. Attenzione a non deformare la struttura quando si effettua il riempimento con la ghiaia.

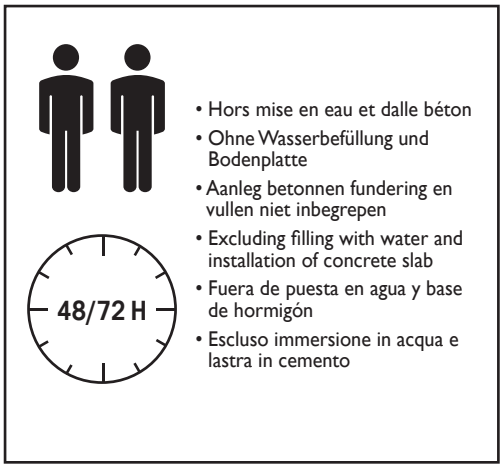

- Hors mise en eau et dalle béton
- Ohne Wasserbefüllung und Bodenplatte
- Aanleg betonnen fundering en vullen niet inbegrepen
- Excluding filling with water and installation of concrete slab
- Fuera de puesta en agua y base de hormigón
- Escluso immersione in acqua e lastra in cemento

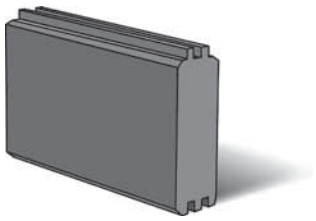

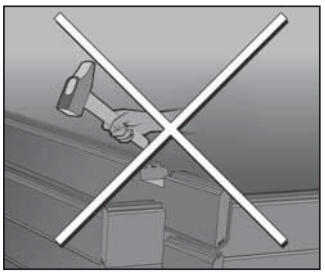

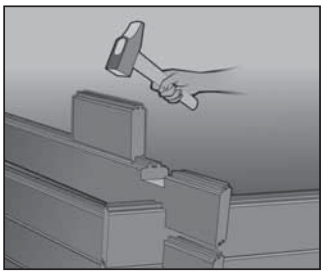

- Vous trouverez dans votre colis une pièce de bois à utiliser en intermédiaire entre la masse et les madriers de votre piscine. Celle-ci permet d'éviter l'écrasement des rainures du bois, c'est pourquoi on l'appelle "pièce martyre".
- In der Verpackung finden Sie ein Holzstück, das zwischen den Holzhammer und die Holzbohlen des Schwimmbeckens zu setzen ist, damit die Nuten des Holzes nicht beschädigt werden, deshalb wird es „Schlagholz" genannt.
- In het geleverde pakket zult u een stuk hout/offerblok vinden dat op de planken van het bad geplaatst moet worden zodra u er met de moker op gaat slaan. Zo wordt voorkomen dat de groeven van het hout beschadigd raken.

- In the package you receive, you will find a piece of wood for using as a protective wedge between the hammer and the planks of your swimming pool. This enables you to avoid crushing the grooves in the wood, which is why it is called a "sacrifice piece".
- En el embalaje encontrará un trozo de madera que lo pondrá entre el martillo de goma y los tablones de la piscina para no dañar las ranuras de la madera. Por tal razón se le llama "madera protectora contra golpes".
- Nella vostra scatola troverete un pezzo di legno da utilizzare tra la mazza e le assi della vostra piscina. Ciò permette di evitare lo schiacciamento delle scanalature del legno e per questo motivo viene chiamato "pezzo martire".

• *Comment interpréter cette notice • So ist diese Anleitung zu lesen*
• *Uitleg bij deze handleiding • How to interpret this notice*
• *Interpretación de estas instrucciones • Come interpretare il foglietto illustrativo*

- Opération de montage à effectuer
- Durchzuführende Montagearbeiten
- Te verrichten montagehandeling
- Assembly to be carried out
- Operación de montaje a realizar
- Come effettuare il montaggio

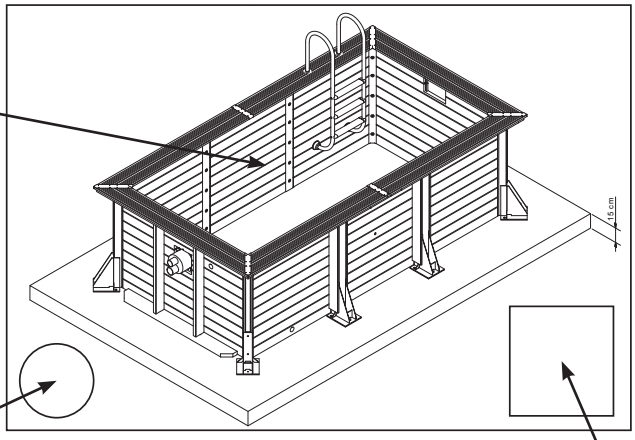

- Sachet quincaillerie à utiliser
- Beutel mit den zu verwendenden Eisenwaren
- Te gebruiken zakje ijzerwaren
- Hardware kit to be used
- Bolsa de tornillería que se ha de utilizar
- Sacchetto degli attrezzi da utilizzare

- Outillage
- Werkzeuge
- Gereedschap
- Tools
- Herramientas
- Utensileria

- **Installation sur dalle béton obligatoire et impérative pour validation de la garantie. Epaisseur : 20 cm minimum. S'assurer que la dalle est parfaitement plane et de niveau.**
- **Orienter la piscine de façon à positionner l'entrée du ou des skimmers face aux vents dominants afin d'optimiser l'évacuation des particules en surface.**

SOMMAIRE :

1 - Montage paroi
2 - Pose renforts et consoles
3 - Préparation des parois
4 - Installation feutre de fond et liner
5 - Découpe de l'installation de la nage à contre courant
6 - Découpe buses de refoulement, prise balai et skimmer
7 - Découpe et installation du spot
8 - Installation des margelles et finition aluminium anodisé
9 - Échelles
10 - Raccordement de l'installation de la nage à contre courant
11 - Raccordement de l'installation de filtre
12 - Raccordement de la pompe à chaleur
13 - Raccordement de l'aspirateur de fond de piscine automatique. (L'aspirateur Poolcleaner est optionnel. Il n'est pas inclus dans les équipements fournis)
14 - Armoire électrique
15 - Utilisation de l'installation de la nage à contre courant

Toutes les instructions contenues dans la présente notice d'utilisation, et se référant à des installations électriques (boî tier électrique, système à contre-courant, système de filtration, spot pour piscine et pompe à chaleur), sont exclusivement réservées à l'électricien qualifié.

1 Montage paroi

1a - Insérer les poteaux dans les socles métalliques.
1b - Mettre à niveau le premier rang de madrier.
1c - Maintenir en place ces madriers à l'aide des montants métalliques (angle et droit). Fixer avec le boulon japy du bas 12x160 sans serrer.
1d - Placer un madrier normal provisoire haut sur le pourtour du bassin. Fixer à l'aide du boulon japy du haut 12x120. Serrer l'ensemble (haut et bas).
⚠ ***1e- Contrôler impérativement l'alignement des sabots (cordeau) et les diagonales (ruban 10 m); A = B.***
1f - ***1er cas : Le perforateur n'est pas gêné par le socle :***
Percer le trou central (diam. 8 mm), frapper le premier goujon d'encrage et serrer.
1g - Percer les trous restants (diam. 20 mm), frapper les goujons d'encrage et serrer. Répéter l'opération sur chaque socle.
1h - ***2éme cas : Le perforateur est gêné par le socle :***
Marquer le positionnement des trous à l'aide de peinture ou d'un feutre
1i - Ôter le poteau et son socle, percer les trous, repositionner, frapper les goujons d'encrage et serrer. Répéter l'opération sur chaque socle.
- Pose de la jonction d'angle renfort acier
- Pose jonction d'angle
1j - Dévisser les boulons Japy supérieurs et inférieurs et laisser descendre les madriers provisoires hauts. Emboiter les madriers en utilisant la ***pièce martyre*** prévue à cet effet
1k - Mettre en place les boulons Japy
1l - Mettre les ais de montage de l'installation de contre-courant en place sur les rangs 6/7/8 en face du skimmer.
1m- Mettre les ais du skimmer en place sur les rangs 9/10 en face de l'installation de contre-courant.
1n - Mettre les ais du Pool Sport en place sur le rang 7 (au centre) sur le bord du bassin à gauche du skimmer.
1o - Mettre les ais du raccordement de l'aspirateur en place sur le rang 8 (à droite) sur le bord du bassin à gauche du skimmer.
1p - Mettre en place les ais restants ainsi que les ais supérieurs sur le périmètre du bassin de la piscine.
1q - Contrôlez que les ais inférieurs et supérieurs de l'installation de contre-courant et du skimmer sont bien alignés correctement
1r - Serrez toutes les vis de fermeture (sachet J pour les socles, K dans la partie supérieure du mât).
1s - Préparez le perçage des ais supérieurs en respectant les dimensions.
1t - Clouer les planches de bout sur les mâts.

2 Pose renforts et consoles

2a - Commencez par fixer la plaque métallique fournie sous les planches de support à l'aide des vis. Pour assurer une bonne position, il faut une fente plate au niveau des planches. Positionner les renforts horizontaux au ras du bord supérieur à l'extérieur de la structure. Mettre à niveau et visser par l'intérieur de la piscine, jusqu'à noyer les têtes de vis.
2b - Pré percer 3 trous diamètre 6 mm (sur les angles).
2c - Agrandir les trous sur 45 mm de profondeur à laide d'une mèche plate diamètre 12 mm et visser a l'aide de 3 vis 6x90.
2d - Pré percer 3 trous diamètre 6 mm et visser aux jonctions.
2e - Positionner les consoles, tracer leur emplacement, percer et visser jusqu' à noyer les têtes de vis.
2f - Visser le renfort horizontal avec les consoles.

3 Préparation des parois

3a - Visser la bouche du skimmer dans le madrier supérieur à l'aide de 2 vis fournies dans le carton du skimmer.
3b - Installer le joint extérieur skimmer ainsi que le corps du skimmer.
3c - Fixer l'ensemble en serrant efficacement pour une bonne étanchéité. (Visser à la main)
3d - Poser l'un des joints skimmer.
3e - Vissez la plaque de fixation de l'installation de contre-courant à fond sur le cadre fraisé à l'aide des 24 vis en acier inoxydable de 4x35mm fournies
3f - Percez les rails conformément aux dimensions (à 3 cm de l'extrémité extérieure et ensuite environ tous les 20 cm).
3g - Dérouler le non-tissé de la paroi.
3h - Enfoncer les rails en plastique sur le non-tissé de la paroi à la même hauteur que les ais supérieurs.
3i - Schrauben Sie die erste Schiene der Schwimmbadfolie mit den Edelstahlschrauben 4x40 fest.
3j - Sur les angles, découper partiellement les rails comme profilés en V pour pouvoir plier le profilé. Les visser à fond sur les deux côtés de l'angle à un écart de 3 cm.
3k - Découpez le non-tissé de la paroi qui dépasse du cadre
3l - Procédez de la même manière pour la buse du capteur à obturation de fuite et le raccordement de l'aspirateur.
3m- Mettez le corps de l'installation de contre-courant en place et vissez-le avec les vis en acier inoxydable de M5x20mm, les rondelles et les écrous fournis sur la plaque de fixation.

Attention: le boîtier de contre-courant doit être installé de manière à ce que la sortie de 75 mm de Ø soit en position supérieure et l'aspiration de 90 mm de Ø en position inférieure.

4 Installation feutre et liner

4a - Mettre en place le feutre de protection pour le sol.
4b - Découper le feutre de protection à l'aide d'un cutter ou d'une paire de ciseau.
4c - Mettre en place le liner.
4d - Faire coïncider les coins du liner avec les angles de la piscine.
4e - Accrocher le liner dans la lèvre du rail.
4f - Positionner sur tout le pourtour du bassin le jonc de blocage. Démarrer en milieu de paroi.
4g - Tendre le liner au maximum.
4h - Mettre en eau sur 2 cm de hauteur.
4i - Éliminez les plis existants et remplissez la piscine d'eau jusqu'en-dessous de l'installation de contre-courant.

5 Découpe de l'installation de contre-courant

5a - Vissez l'anneau de blocage avec le joint sur le boîtier du contre-courant à l'aide des vis en acier inoxydable fournies.
5b - Découpez le film de la piscine à partir de l'intérieur du boîtier du contre-courant.
5c - Collez la partie en tulle pour la fixation du tuyau de mélange d'air sur les parties avant et arrière du boîtier du contre-courant. Insérez le tuyau à air dans la boîtier sur la partie en tulle et raccordez-le à la douille d'arrivée d'air du tuyau de la buse avec un collier. Coupez le tuyau d'air à la bonne longueur.
5d - Posez le tuyau pneumatique à travers l'ouverture prévue à cet effet dans l'installation du contre-courant et raccordez-le à la douille de la touche PN (allumage et extinction de la pompe). Bloquez le tuyau en serrage les vissages à sertir à la main sur l'interrupteur pneumatique et sur le boîtier du contre-courant.
5e - Insérez l'intégralité du couvercle avant dans le boîtier du contre-courant et vissez l'unité avec les 4 vis en acier inoxydable fournies.

6 Découpe des buses du capteur à obturation de fuite, du logement pour l'aspirateur de fond de piscine et du flotteur

6a - Commencez par remplir la piscine d'eau.
6b - Interrompez le remplissage de l'eau en-dessous de l'installation de contre-courant
6c - Mettez la buse du capteur à obturation de fuite en place sur le côté intérieur de la piscine.
6d - Découpez le film de la piscine à la hauteur de la bus et laissez alors un jeu de 2 cm environ.
Mettez le joint et la buse du capteur à obturation de fuite en place.
6e - Vissez les écrous de la buse du capteur à obturation de fuite suffisamment pour garantir son étanchéité.
Procédez de la même manière pour le raccordement de l'aspirateur.
6f - Couvrez la zone à boudin des bases à l'aide d'une bande Téflon dans le sens inverse des aiguilles d'une montre.
6g - Vissez une des base dans la buse du capteur à obturation de fuite et sans le raccordement de l'aspirateur de fond de piscine.
6h - Schéma de montage des tuyaux à la buse du capteur à obturation de fuite et du raccordement avec le guidage de tuyau du skimmer vers la pompe de filtration.
6i - Collez le tuyau coudé, la soupape d'arrêt et le tuyau ensemble. Couper le tuyau à la bonne longueur selon la configuration du sol.
6j - Collez le système monté auparavant sur la sortie du raccordement de l'aspirateur de fond de piscine. Fermez la soupape d'arrêt.
6k - Après avoir couvert la partie à boudin avec du Téflon, visser la soupape d'arrêt avec le filetage dans le corps du skimmer.
6l - Collez le tuyau en PVC rigide et le tuyau coudé ensemble sur la soupape d'arrêt. Fermez la soupape une fois la colle durcie.
6m - Installez le joint et le cadre du skimmer.
6n - Vissez le tout au skimmer.
6o - Découpez le film de la piscine à partir de l'intérieur du cadre du skimmer.

7 Découpe et montage du Pool Spots

7a - Enfoncez les vis dans les 4 trous de la partie avant du cadre de montage et insérez les joints en silicone dessus au dos.
7b - Tenez le cadre de montage verticalement à un écart de 50 mm à droite ou à gauche du perçage et avec le clip de fixation vers le bas et vissez-le à fond. Veillez à ce que les joints en silicone soient correctement en place entre le cadre de montage et le film.
7c - Dévissez les écrous de fixation du passage mural et retirez-les du câble. Insérez le câble des lampes à travers le petit trou dans le film et tirer-le pour le faire sortir du côté extérieur. Pressez maintenant prudemment le passage mural à travers le petit trou du film et insérez-le ensuite dans le perçage de 25 mm de Ø jusqu'à la butée.
7d - Insérez maintenant à nouveau l'écrou de fixation sur le câble des lampes et serrez-le à fond sur le filetage du passage mural. Si vous utilisez un tournevis ou une pince universelle, veillez à ne pas trop serrer l'écrou de fixation et à ne pas l'endommager.
7e - Préparez maintenant la lampe du bassin pour la fixer. Desserrez le blocage du câble sur la passage mural du bassin et tirer le câble à l'intérieur sur une longueur de 1,0 à 1,2 m environ entre le boîtier des lampes et le passage mural.
Remarque :
Ce câble du côté intérieur est nécessaire pour pouvoir tirer l'éclairage jusqu'au bord pour en changer l'ampoule.
7f - Resserrez à présent le blocage du câble. Veillez alors à ce que les joints du câble soient bien en place. Enroulez le câble intérieur aussi plat que possible autour du boîtier des lampes. Veillez alors à ce que le câble enroulé forme plus tard une surface plane avec l'anneau avant des lampes.
7g - Tenez la lampe du bassin de telle manière que le mot « TOP » se trouve sur la partie supérieure sur l'anneau avant et vissez le boîtier des lampes avec les 2 vis sur le clip de fixation.
Il faut respecter les instructions d'utilisation du Poolsport.

8 Installation des plaques de rebord en bois de pin

8a - Pré-percer les margelles interieures tout les 70 cm environ et visser. Débuter à 3 cm minimum des extrémités.
8b - Pré-percer les margelles extérieures.
8c - Visser les margelles extérieures.
8d - Positionner les platines d'angles et droites. Prépercer et visser à l'aide des vis de penture 6x30.

9 Échelles

⚠ ***L'utilisation des échelles doit être limitée à l'accès à la piscine***
Le poids maximum autorisé est de 150kg. L'échelle de piscine doit être placée en position de sécurité lorsqu'elle n'est pas utilisée.

9a - Mettre à niveau l'échelle. Pour cela, chasser l'air sous les marches si nécessaire.
9b - Tous les emplacements ne sont pas possibles. Se reporter aux instructions de la bâche.
9c - Fixer les supports inox à l'aide des boulons fournis dans le carton de l'échelle inox.
9d - Placer le support dans le trou et fixer à l'aide de deux vis de penture 6x60.
9e - Positionner l'échelle bois contre le renfort horizontal sous la margelle.
9f - Repérer l'emplacement des trous et percer.
9g - Apposez l'autocollant d'avertissement pour l'échelle en bois de manière visible sur un des montants de l'échelle en bois.

10 Raccordement et utilisation de l'installation de contre-courant

ATTENTION !
⚠ ***• Le raccord électrique de la pompe et de l'appareil de commande du contre-courant doit être effectué par un électricien qualifié.***
• Il faut couper l'alimentation électrique avec le disjoncteur différentiel (FI) avant toute intervention sur l'appareil.

10a - Montez les tuyaux en PVC et les raccords conformément à l'illustration.
Remarque : Avant d'effectuer le collage, procédez dans un premier temps à un montage à sec pour vérifier que toutes les pièces vont bien ensemble.
• Nettoyez le tuyau et les pièces de jonction avec le décapant.
• N'utilisez pas de papier abrasif pour nettoyer le tuyau en PVC lisse.
• Après le nettoyage, la surface doit être mate. Ne touchez plus la surface dès qu'elle a été nettoyée.
• Appliquez la colle dans le long de l'axe longitudinal du tuyau et des pièces de jonction.
• Assemblez les deux pièces après avoir appliqué la colle. Insérez les pièces profondément l'une dans l'autre sans les tourner et maintenez-les ensemble pendant quelques instants.
• Éliminez ensuite le surplus de colle à l'aide d'un pinceau.
N'utilisez pas la colle à des températures inférieures à 5°C. L'assemblage doit être effectué rapidement.
10b - Raccordez le tuyau pneumatique à l'armoire électro-pneumatique. Veillez alors à ne pas plier le tuyau.
10c - Raccordez le tuyau à air au boîtier du contre-courant et montez son clapet anti-retour à la paroi extérieure de la piscine.
Il faut impérativement respecter les instructions d'utilisation de la pompe du contre-courant.

11 Raccordement de l'installation de filtre

ATTENTION !

⚠ • ***Le raccord électrique de la pompe de filtration doit être effectué par un électricien qualifié.***
• ***Il faut couper l'alimentation électrique avec le disjoncteur différentiel (FI) avant toute intervention sur l'appareil.***

11a - Montez le filtre de la piscine conformément au mode d'emploi
11b - Raccordez le filtre de la piscine au circuit d'eau avec la pompe de filtration et à chaleur.

Il faut impérativement respecter les instructions d'utilisation de la pompe de filtration.

12 Installation de la pompe à chaleur (toujours en combinaison avec le système de filtration).

12a- Montez les tuyaux en PVC et les raccords conformément à l'illustration.
Remarque: Avant d'effectuer le collage, procédez dans un premier temps à un montage à sec pour vérifier que toutes les pièces vont bien ensemble.

- Nettoyez le tuyau et les pièces de jonction avec le décapant.
- N'utilisez pas de papier abrasif pour nettoyer le tuyau en PVC lisse.
- Après le nettoyage, la surface doit être mate. Ne touchez plus la surface dès qu'elle a été nettoyée.
- Appliquez la colle dans le long de l'axe longitudinal du tuyau et des pièces de jonction.
- Assemblez les deux pièces après avoir appliqué la colle. Insérez les pièces profondément l'une dans l'autre sans les tourner et maintenez-les ensemble pendant quelques instants.
- Éliminez ensuite le surplus de colle à l'aide d'un pinceau.

12b- Réglez le by-pass pour le fonctionnement

- Pour le fonctionnement avec la pompe à chaleur : Ouvrez les vannes 1 et 3, fermez la vanne 2.
- Pour le fonctionnement sans la pompe à chaleur : Ouvrez la vanne 2, fermez les vannes 1 et 3.

Il faut impérativement respecter les instructions d'utilisation de la pompe à chaleur.

13 Raccordement de l'aspirateur de fond de piscine automatique - L'aspirateur Poolcleaner est optionnel. Il n'est pas inclus dans les équipements fournis

13a - Insérer le régulateur de pression dans l'adaptateur en caoutchouc. Attention à respecter le sens.
13b - Reconstituer le tuyau du balai automatique et le brancher à l'extrémité libre du régulateur de pression. Il est important de le purger d'air.
13c - Brancher l'ensemble maintenu immergé à la prise balai. Ouvrir la vanne d'arrêt de la prise balai et fermer celle du skimmer. Mettre la pompe en marche. Quand le balai n'est pas utilisé, fermer la vanne d'arrêt de la prise balai et ouvrir celle du skimmer. Se reporter à la notice du balai automatique pour plus de détails.

14 Armoire électrique

ATTENTION !

- ***L'installation de l'armoire électrique ainsi que le raccordement de la pompe de filtration, de la pompe à chaleur, de l'appareil de commande du contre-courant et de l'éclairage de la piscine doit être effectué par un électricien qualifié.***

⚠ • ***Il faut couper l'alimentation électrique de l'armoire avec le disjoncteur différentiel (FI) avant toute intervention sur l'appareil.***
• ***L'armoire électrique ne doit pas être utilisée comme boîte de dérivation pour des raccordements étrangers au système.***

14a - Faites effectuer le raccordement de la pompe de filtration, de la pompe à chaleur, de l'appareil de commande du contre-courant et de l'éclairage de la piscine par un électricien qualifié.
14b - Mettez les minuteries analogiques de la pompe de filtration et de l'éclairage de la piscine à l'heure en tournant l'aiguille des minutes dans le sens de la flèche.
14c - L'interrupteur de sélection placé sur les deux minuteries vous permet d'allumer et d'éteindre à la main la pompe de filtration et l'éclairage de la piscine ou de les commander en définissant des horaires.

I	Allumé
⏲	Minuterie
O	Éteint

Dans la zone de l'anneau, les horaires pour lesquels vous désirez paramétrer les temps sont affichés. Poussez les dents dont l'alimentation électrique doit être coupée vers l'intérieur, les dents restantes placées à l'extérieur représentent maintenant le temps auquel l'alimentation électrique doit rester active.

15 Utilisation de l´installation de contre courant

ATTENTION !

⚠ • ***Ne mettre l'installation en service que lorsque le bassin est rempli. Éviter impérativement tout fonctionnement à sec de la pompe.***

15a- Remplissez le bassin d'eau jusqu'à la moitié de la hauteur du skimmer maximum.
15b - Ouvrez les deux coulisseaux et allumez l'installation avec l'interrupteur PN.
15c- Réglez le courant de l'eau en tournant la buse intérieure avant. Le courant maximum de l'eau s'obtient en tournant la buse vers la gauche. Tournez la buse vers la droite pour le réduire.

Débit maximum

Débit minimum

15d- Réglez l'ajout d'air en tournant la buse extérieure avant.
15e- Réglez la buse à un jet de manière à ce que le flotteur nage contre le jet maximum.

Instructions d'élimination des pannes

Problème	Cause possible	Action recommandée
La pompe fait beaucoup de bruit sans fournir la puissance normale.	Le moteur tourne dans le mauvais sens	Inverser les pôles du moteur en échangeant les phases
	Le niveau de l'eau n'est pas assez haut	Remplir l'eau
	La pompe aspire de l'air	Contrôler que les raccords ne fuient pas
	Le coulisseau n'est pas entièrement ouvert	Ouvrir le coulisseau
	Le tuyau d'aspiration n'est pas étanche	Étanchéifier le tuyau d'aspiration
	La pompe est bouchée (par des feuilles etc.)	Nettoyer la pompe
La pompe fait beaucoup de bruit et farnit la puissance maximale	Frottement du capot du moteur	le fixer correctement
	le capot du ventilateur est trop lâche	le fixer correctement
La pompe ne démarre pas ou difficilement et lentement	Il manque une phase	Modifier l'alimentation
L'interrupteur FI réagit lors de l'allumage	Mauvais fusibles	Utiliser un fusible temporisé de 16A
	Faire contrôler l'installation par un électricien.	
L'interrupteur de sécurité du moteur s'éteint	Mauvais réglage	Régler la bonne valeur électrique de +10%
	La pompe surchauffe	Laisser refroidir le moteur et le rallumer
	Une phase a été sautée	Contrôler le fusible
La pompe ne peut pas être allumée à partir du bassin	Le tuyau de commutation est plié ou coincé	Vérifier que la pompe peut être allumée à partir de l'armoire électrique.
	Tuyau de commutation trop long	Tuyau de commutation trop court
	Fusibles/Alimentation électrique/Interrupteur de sécurité du moteur	Contrôler les fusibles/l'alimentation électrique/Tester l'interrupteur de sécurité du moteur

Um die Garantie in Kraft zu setzen, muss das Schwimmbad auf einer min. 20 cm starken Bodenplatte aufgebaut werden. Die Bodenplatte muss vollkommen eben und nivelliert sein.
Richten Sie das Schwimmbad derart aus, dass der Eintritt des Skimmers gegenüber von vorherrschenden Winden liegt, um die Entfernung von Partikeln auf der Oberfläche optimieren zu können.

INHALTSVERZEICHNIS:

1 - Montage der Seitenwände
2 - Montage der Wandverstärkungen und Konsolen
3 - Vorbereitung der Seitenwände
4 - Installation von Vlies und Folie
5 - Zuschnitt der Gegenstromanlage
6 - Zuschnitt der Staudüse, Bodensaugeraufnahme und des Skimmers
7 - Zuschnitt und Montage des Pool Spots
8 - Installation der Randplatten aus Kiefernholz
9 - Leitern
10 - Anschluss der Gegenstromanlage
11 - Anschluss der Filteranlage
12 - Anschluss der Wärmepumpe
13 - Anschluss des automatischen Bodensaugers (Sauger nicht im Lieferumfang enthalten!)
14 - Elektrischer Schaltkasten
15 - Betrieb der Gegenstromanlage

Alle Anweisungen in dieser Gebrauchsanweisung, die sich auf elektrische Installationen (Elektroschaltkasten, Gegens tromanlage, Filteranlage, Poolspot und Wärmepumpe) beziehen, sind ausschließlich für den qualifizierten Elektrikerfachbetrieb bestimmt.

1 Montage der Seitenwände

1a - Setzen Sie die Masten in die Metallsockel.
1b - Die erste Reihe der Bohlen nivellieren.
1c - Diese Bohlen mithilfe der Metallstützen festhalten (im Winkel und gerade). Mit der unteren Schlossschraube 12x160 befestigen ohne sie anzuziehen.
1d - Eine normale Bohle vorläufig oben auf den Umfang des Beckens setzen. Mit der oberen Schlossschraube 12x120 befestigen. Das Ganze anziehen (oben und unten)

⚠ ***1e- Unbedingt die Richthilfe der Lagerböcke (Schnur) und die Diagonalen (10 m Band) kontrollieren; A = B.***

1f - ***1. Fall: Der Bohrer wird durch den Sockel nicht behindert:***
Das Mittelloch (8 mm Durchmesser) bohren, den ersten Ankerstift einschlagen und anziehen.
1g - Die restlichen Löcher bohren (20 mm Durchmesser), die Ankerstifte einschlagen und anziehen. Den Arbeitsvorgang bei jedem Sockel wiederholen.
1h - ***2. Fall: Der Bohrer wird durch den Sockel behindert:***
Die Position der Löcher mit Farbe oder mit einem Filzstift markieren.
1i - Den Mast aus dem Sockel nehmen, die Löcher bohren, wieder einsetzen, die Ankerstifte einschlagen und anziehen. Den Arbeitsvorgang bei jedem Sockel wiederholen.
- Einbau der verstärkten Eckverbindung aus Stahl
- Einbau der Eckverbindung

1j - Die oberen und unteren Schlossschrauben losschrauben und die vorläufigen oberen Bohlen absenken.
Verwenden Sie hierbei das Schlagwerkzeug zum Einfügen aller Bohlen.
1k - Die Schlossschrauben einsetzen.
1l - Die Bohlen für die Montage der Gegenstromanlage in der 6./7./8. Reihe gegenüber dem Skimmer anbringen.
1m - Die Skimmerbohlen in der 9./10. Reihe gegenüber der Gegenstromanlage anbringen.
1n - Die Bohle für den Pool Spot in der 7. Reihe (Mitte) an der Beckenseite links vom Skimmer anbringen.
1o - Die Saugeraufnahmebohle in der 8. Reihe (rechts) an der Beckenseite links vom Skimmer anbringen.
1p - Die restlichen Standardbohlen sowie die oberen Bohlen auf dem Umfang des Schwimmbeckens anbringen.
1q - Überprüfen Sie die ordnungsgemäße Anreihung der unteren und oberen Bohlen der Gegenstromanlage und des Skimmers
1r - Ziehen Sie alle Schlossschrauben an (Beutel J für die Sockel, K im oberen Teil des Mastes).
1s - Bereiten Sie die Bohrung der oberen Bohlen in Einhaltung der Maße vor.
1t - Die Abschlussbretter auf die Masten nageln.

2 Montage der Wandverstärkungen und Konsolen

2a - Befestigen Sie zunächst die mitgelieferte Metallplatte mit den Schrauben unter den Stützplanken. Die richtige Position ergibt sich durch eine flache Aussparung an den entsprechenden Planken. Bringen Sie die Wandverstärkungen dicht an der oberen Kante auf der Außenseite der Struktur an. Führen Sie eine Nivellierung durch und schrauben Sie die Schraubenköpfe ein, bis sie versenkt sind.
2b - Bohren Sie 3 Löcher von 6 mm Durchmesser vor (an den Ecken).
2c - Vergrößern Sie die Löcher auf 45 mm Tiefe mit einem flachen Holzbohrer von 12 mm Durchmesser und bohren Sie mithilfe von 3 Schrauben 6x90.
2d - Bohren Sie 3 Löcher von 6 mm Durchmesser vor und verschrauben Sie sie an den Verbindungsstellen.
2e - Bringen Sie die Konsolen an, markieren Sie den Anbringungsort, bohren und schrauben Sie die Schraubenköpfe ein, bis sie versenkt sind.
2f - Verschrauben Sie die Wandverstärkung mit den Konsolen.

3 Vorbereitung der Seitenwände

3a - Schrauben Sie die Öffnung des Skimmers in der oberen Bohle mithilfe der im Karton des Skimmers mitgelieferten 2 Schrauben fest.
3b - Installieren Sie die äußere Dichtung des Skimmers sowie den Skimmerkörper.
3c - Befestigen Sie diesen Aufbau durch kräftiges Anziehen, um eine optimale Dichtigkeit zu erlangen (von Hand festschrauben).
3d - Setzen Sie eine der Skimmer-Dichtungen ein.
3e - Schrauben Sie die Befestigungsplatte der Gegenstromanlage in dem ausgefrästen Rahmen mithilfe der mitgelieferten 24 Edelstahlschrauben 4x35mm fest
3f - Bohren Sie die Schienen gemäß den Abmessungen an (3 cm von den äußeren Enden und anschließend etwa alle 20 cm).
3g - Das Wandvlies ausrollen.
3h - Die Kunststoffschiene auf dem Wandvlies auf gleicher Höhe mit der oberen Bohle drücken.
3i - Schrauben Sie die erste Schiene der Schwimmbadfolie mit den Edelstahlschrauben 4x40 fest.
3j - An den Ecken die Schiene teilweise als V-Profil schneiden, um das Profil biegen zu können. Auf beiden Seiten des Winkels in 3 cm Abstand festschrauben.
3k - Schneiden Sie das Wandvlies außerhalb der Rahmen
3l - Gehen Sie mit der Staudüse und der Bodensaugeraufnahme gleichermaßen vor.
3m - Installieren Se den Körper der Gegenstromlage und schrauben Sie diesen mithilfe der mitgelieferten Edelstahlschrauben M5x20mm, Unterlegscheiben und Muttern auf der Befestigungsplatte fest.

Achtung: das Gegenstromgehäuse muss so eingesetzt werden, dass sich der Austritt Ø 75mm in oberer und die Ansaugung Ø 90mm in unterer Position befinden.

4 Installation von Bodenvlies und Folie

4a - Legen Sie das Schutzvlies für den Boden aus.
4b - Schneiden Sie das Schutzvlies mithilfe eines Cutters oder einer Schere zu.
4c - Legen Sie die Schwimmbadfolie aus.
4d - Die Ecken der Schwimmbadfolie müssen mit den Winkeln des Schwimmbads zusammenfallen.
4e - Befestigen Sie die Schwimmbadfolie in der Schienenleiste.
4f - Legen Sie auf dem gesamten Umfang den Blockierring an. Beginnen Sie in der Wandmitte.
4g - Die Schwimmbadfolie maximal spannen.
4h - Füllen Sie Wasser bis zu einer Höhe von etwa 2 cm ein.
4i - Entfernen Sie die vorhandenen Falten und befüllen Sie den Pool bis unterhalb der Gegenstromanlage mit Wasser.

5 Zuschnitt der Gegenstromanlage

5a - Schrauben Sie den Arretierungsring mit Dichtung am Gegenstromgehäuse mithilfe der mitgelieferten Edelstahlschrauben fest.
5b - Schneiden Sie die Schwimmbadfolie aus der Innenseite des Gegenstromgehäuses heraus.
5c - Kleben Sie an der Vorder-und Rückseite des Gegenstromgehäuses das Tüllenstück für die Befestigung des Schlauchs zur Luftbeimengung ein. Stecken Sie im Gehäuse den Luftschlauch auf das Tüllenstück und verbinden Sie diesen mithilfe einer Schlauchschelle mit der Lufteinlasstülle des Düsenrohres. Kürzen Sie den Luftschlauch auf die passende Länge.
5d - Ziehen Sie den Pneumatikschlauch durch die dafür vorgesehene Durchführung im Gegenstromgehäuse und stecken Sie den Schlauch auf die Tülle des PN-Tasters (Ein- und Ausschalten der Pumpe). Sichern Sie den Schlauch durch handfestes Anziehen der Quetschverschraubungen am pneumatischen Schalter und Gegenstromgehäuse.
5e - Schieben Sie die komplette Frontabdeckung in das Gegenstromgehäuse und verschrauben Sie die Einheit mit den 4 mitgelieferten Edelstahlschrauben.

6 Zuschnitt der Staudüse, Bodensaugeraufnahme und des Skimmers

6a - Beginnen Sie mit der Wasserbefüllung des Schwimmbads.
6b - Unterbrechen Sie die Wasserbefüllung unterhalb der Gegenstromanlage
6c - Bringen Sie die Staudüse auf der Innenseite des Schwimmbads an.
6d - Schneiden Sie die Schwimmbadfolie auf der Höhe der Düse zu und lassen Sie hierbei einen Spielraum von etwa 2 cm stehen. Setzen Sie die Dichtung und die Staudüse ein.
6e - Ziehen Sie die Schraubenmutter der Staudüse fest genug an, um die Dichtigkeit zu erlangen. Gehen Sie mit der Bodensaugeraufnahme gleichermaßen vor.
6f - Decken Sie den gewundenen Bereich der Ansätze mithilfe eines Teflonbandes gegen den Uhrzeigersinn ab.
6g - Schrauben Sie einen der Ansätze in die Staudüse und in die Bodensaugeraufnahme.
6h - Schema für die Anbringung der Schläuche an der Staudüse und Verbindung mit Schlauchführung vom Skimmer zur Filterpumpe.
6i - Kleben Sie den Krümmer, das Absperrventil und den Schlauch zusammen. Den Schlauch je nach Bodenkonfiguration auf die richtige Länge bringen.
6j - Kleben Sie das zuvor montierte System an den Ausgang der Bodensaugeraufnahme. Schließen Sie das Absperrventil.
6k - Nach Abdeckung des gewundenen Bereichs mit Teflon das Absperrventil mit Gewinde in den Skimmerkörper schrauben.
6l - Kleben Sie den starren PVC Schlauch und den Krümmer an das Absperrventil. Schließen Sie das Ventil nach dem Aushärten des Klebers.
6m - Installieren Sie die Dichtung und den Rahmen des Skimmers.
6n - Verschrauben Sie das Ganze mit dem Skimmer.
6o - Schneiden Sie die Schwimmbadfolie auf der Innenseite des Skimmer-Rahmens zu.

7 Zuschnitt und Montage des Pool Spots

7a - Stecken Sie die Schrauben durch die 4 Löcher auf der Frontseite des Montagerahmens und schieben Sie auf der Rückseite die Silikon-Dichtungen auf die Schrauben.
7b - Halten Sie den Montagerahmen senkrecht und mit einem Abstand von 50 mm rechts oder links von der Bohrung, mit dem Befestigungsclip nach unten, und schrauben Sie diese fest. Achten Sie auf einen korrekten Sitz der Silikon-Dichtungen zwischen Montagerahmen und Folie.
7c - Schrauben Sie die Befestigungsmutter von der Wanddurchführung ab und entfernen Sie diese vom Kabel. Führen Sie das Leuchtenkabel durch das kleine Loch in der Folie und ziehen Sie es an der Außenseite heraus. Drücken Sie nun die Wanddurchführung vorsichtig durch das kleine Loch in der Folie und schieben Sie diese dann durch die Bohrung Ø 25 mm, bis zum Anschlag
7d - Schieben Sie nun die Befestigungsmutter wieder auf das Leuchtenkabel und drehen Sie diese auf dem Gewinde der Wanddurchführung fest. Bei der Verwendung eines Schraubenschlüssels oder einer Kombizange achten Sie bitte darauf, nicht die Befestigungsmutter zu überdrehen bzw. zu beschädigen.
7e - Bereiten Sie jetzt die Schwimmbeckenleuchte für die Befestigung vor. Lösen Sie im Becken an der Wanddurchführung die Kabelarretierung und ziehen Sie das Kabel herein, bis eine Länge von ca. 1,0 - 1,2 m zwischen Leuchtengehäuse und Wanddurchführung erreicht ist.
Hinweis: Dieses innenseitige Kabel wird benötigt, um die Beleuchtung für ein Auswechseln des Leuchtmittels bis zum Rand des Schwimmbeckens hochziehen zu können.
7f - Drehen Sie nun die Kabelarretierung wieder fest. Achten Sie dabei auf einen korrekten Sitz der Kabeldichtungen. Wickeln Sie das innenseitige Kabel möglichst flach um das Leuchtengehäuse. Achten Sie dabei darauf, dass das aufwickelte Kabel später mit dem Frontring der Leuchte bündig abschließt.
7g - Halten Sie die Schwimmbeckenleuchte so, dass sich auf dem Frontring das Wort „TOP“ auf der Oberseite befindet, und schrauben Sie das Leuchtengehäuse mit den 2 Schrauben auf dem Befestigungsclip fest.
Die Gebrauchsanweisung des Poolspots ist strikt zu beachten.

8 Installation der Randplatten aus Kiefernholz

8a - Bohren Sie die inneren Randplatten ungefähr alle 70 cm vor und verschrauben Sie sie. Beginnen Sie mindestens 3 cm von den Enden entfernt.
8b - Bohren Sie die äußeren Randplatten vor.
8c - Verschrauben Sie die äußeren Randplatten.
8d - Setzen Sie die Randplatten wieder ein und verschrauben Sie sie mit Bandschrauben 6x30.

9 Leitern

⚠ ***Die Leitern dürfen nicht zu anderen Zwecken genutzt werden. Die maximal zulässige Masse beträgt 150 kg.***
Die Einstiegsleiter muss in Sicherheitsposition gestellt werden, wenn sie nicht benutzt wird.

9a - Führen Sie die Nivellierung der Leiter durch. Hierzu muss die unterhalb der Stufen vorhandene Luft ggf. ausgetrieben werden.
9b - Die Leiter kann nicht überall angebracht werden. Siehe die Anweisungen für die Schutzplane.
9c - Befestigen Sie die Trägervorrichtungen aus Edelstahl mithilfe der im Karton der Edelstahl-Leiter mitgelieferten Bolzen.
9d - Setzen Sie den Träger in das Loch und befestigen Sie ihn mit zwei Bandschrauben 6x60.
9e - Stellen Sie die Holzleiter gegen die Wandverstärkung unter dem Beckenrand.
9f - Kennzeichnen Sie den Anbringungsort der Löcher und bohren Sie.
9g - Befestigen Sie an einem der beiden Seitenholme der Holzleiter, in sichtbarer Position, den Warnaufkleber für die Holzleiter

10 Anschluss und Betrieb der Gegenstromanlage

ACHTUNG!

⚠ • ***Der elektrische Anschluss der Gegenstrompumpe und des Gegenstromsteuergerätes muss durch einen qualifizierten Elektriker erfolgen.***
• ***Die Stromversorgung ist vor jedem Eingriff am Gerät über den Fehlerstromschutzschalter (Fi-Schalter) zu unterbrechen.***

10a - Montieren Sie die mitgelieferten PVC-Rohre und Fittings entsprechend der Zeichnung.
Hinweis: Vor dem Verkleben sollten Sie zunächst eine Trockenmontage vornehmen, um das korrekte Zusammenpassen aller Teile zu prüfen.
• Reinigen Sie das Rohr und die Verbindungsstücke mit dem Abbeizmittel.
• Verwenden Sie kein Schleifpapier, um das glatte PVC-Rohr zu reinigen.
• Die Oberfläche muss nach dem Reinigen matt sein. Sobald die Fläche gereinigt worden ist, sollten Sie sie nicht mehr berühren.
• Tragen Sie den Klebstoff in Richtung der Längsachse des Rohres und der Verbindungsstücke auf.
• Fügen Sie nach dem Auftragen des Klebstoffs die beiden Teile zusammen. Schieben Sie die Teile tief ineinander, ohne sie zu drehen, und halten Sie sie einige Augenblicke lang zusammen.
• Entfernen Sie anschließend mit Hilfe des Pinsels überschüssigen Klebstoff.
Verwenden Sie den Klebstoff nicht bei Temperaturen unter 5 °C. Der Zusammenbau muss innerhalb kürzester Zeit erfolgen.
10b - Schließen Sie den pneumatische Schlauch an dem elektropneumatischen Schaltkasten. Achten Sie darauf, dass der Schlauch nicht geknickt ist.
10c - Verbinden Sie den Luftschlauch mit dem Gegenstromgehäuse und montieren Sie das Rückschlagventil des Luftschlauch an der Pool-Außenwand.
Die Gebrauchsanweisung der Gegenstrompumpe ist strikt zu beachten.

11 Anschluss der Filteranlage

ACHTUNG!

⚠ • ***Der elektrische Anschluss der Filterpumpe muss durch einen qualifizierten Elektriker erfolgen.***
• ***Die Stromversorgung ist vor jedem Eingriff am Gerät über den Fehlerstromschutzschalter (FI-Schalter) zu unterbrechen.***

11a - Montieren Sie den Poolfilter entsprechend der Bedienungsanleitung
11b - Schließen Sie den Poolfilter an den Wasserkreislauf mit Filter-und Wärmepumpe an.

Die Gebrauchsanweisung der Filterpumpe ist strikt zu beachten.

12 Anschluss der Wärmepumpe (Immer in Verbindung mit der Filteranlage)

12a- Montieren Sie die mitgelieferten PVC-Rohre und Fittings entsprechend der Zeichnung.

Hinweis: Vor dem Verkleben sollten Sie zunächst eine Trockenmontage vornehmen, um das korrekte Zusammenpassen aller Teile zu prüfen.

- Reinigen Sie das Rohr und die Verbindungsstücke mit dem Abbeizmittel.
- Verwenden Sie kein Schleifpapier, um das glatte PVC-Rohr zu reinigen.
- Die Oberfläche muss nach dem Reinigen matt sein. Sobald die Fläche gereinigt worden ist, sollten Sie sie nicht mehr berühren.
- Tragen Sie den Klebstoff in Richtung der Längsachse des Rohres und der Verbindungsstücke auf.
- Fügen Sie nach dem Auftragen des Klebstoffs die beiden Teile zusammen. Schieben Sie die Teile tief ineinander, ohne sie zu drehen, und halten Sie sie einige Augenblicke lang zusammen.
- Entfernen Sie anschließend mit Hilfe des Pinsels überschüssigen Klebstoff.

12b - Stellen Sie den Bypass für den Betrieb ein

- Zum Betrieb mit Wärmepumpe: Öffnen Sie die Ventile 1 und 3, schließen Sie das Ventil 2.
- Zum Betrieb ohne Wärmepumpe: Öffnen Sie das Ventil 2, schließen Sie die Ventile 1 und 3.

Die Gebrauchsanweisung der Wärmepumpe ist strikt zu beachten.

13 Anschluss des automatischen Bodensaugers - OPTIONAL *(Sauger nicht im Lieferumfang enthalten!)*

13a - Setzen Sie den Druckregler in den Adapter aus Gummi ein. Achten Sie auf die Richtung.
13b - Setzen Sie den Schlauch des automatischen Bodensaugers wieder zusammen und schließen Sie ihn an das freie Ende des Druckreglers an. Es ist wichtig, die Luft aus ihm abzulassen.
13c - Schließen Sie das Ganze eingetaucht an die Bodensaugeraufnahme an. Öffnen Sie das Ventil des Bodensaugers und schließen Sie das Skimmer-Ventil. Setzen Sie die Pumpe in Betrieb. Wenn der Sauger nicht benutzt wird, das Ventil der Bodensaugeraufnahme schließen und das Skimmer-Ventil öffnen. Siehe für weitere Einzelheiten die Anleitung über den automatischen Bodensauger.

14 Elektrischer Schaltkasten

ACHTUNG!

- ***Die Installation des Schaltkastens sowie der Anschluss der Filterpumpe, Gegenstrompumpe, Wärmepumpe, Gegenstromsteuergerät und Poolbeleuchtung muss durch einen qualifizierten Elektriker erfolgen.***

⚠ • ***Die Stromversorgung zum Schaltkasten ist vor jedem Eingriff am Gerät/Gehäuse über den Fehlerstromschutzschalter (FI-Schalter) zu unterbrechen.***

- ***Dieser Schaltkasten darf nicht als Abzweigdose für zweckfremde Anschlussleitungen verwendet werden.***

14a - Lassen Sie durch einen qualifizierten Elektriker die Filterpumpe, Gegenstrompumpe, Wärmepumpe, Gegenstromsteuergerät und Poolbeleuchtung an den Schaltkasten anschließen.
14b - Stellen Sie bei den analogen Zeitschaltuhren für Filterpumpe und Poolbeleuchtung die aktuelle Uhrzeit ein, durch Drehen des Minutenzeigers in Pfeilrichtung.
14c - Mit dem Wahlschalter an beiden Zeitschaltuhren können Sie die Filterpumpe und die Poolbeleuchtung manuell ein- und ausschalten oder über den Zeitmodus steuern.

I	Ein
⏲	Timer
O	Aus

In Bereich des Rings sind die Uhrzeiten abgebildet, für die Sie die Zeit steuern möchten. Schieben Sie die Zähne, bei denen die Stromzufuhr abgeschaltet werden soll, nach innen, Die restlichen, außen stehenden Zähne bilden nun die Zeit ab, an denen die Stromzufuhr weiter aktiv bleiben soll.

15 Inbetriebnahme und Bedienung der Gegenstromanlage

Achtung!

⚠ • ***Die Anlage nur bei gefülltem Becken in Betrieb nehmen. Ein Trockenlauf der Pumpe ist unbedingt zu vermeiden.***

15a - Füllen Sie das Becken mit Wasser bis auf max. halbe Höhe des Skimmers.
15b - Öffnen Sie beide Schieber und schalten Sie die Anlage über den PN-Schalter ein.
15c - Stellen Sie den Wasserstrom durch Drehen der vorderen Innendüse ein. Der maximale Wasserstrom wird durch das Drehen der Düse nach links erreicht. Für eine Reduzierung des Wasserstroms drehen Sie Düse nach rechts.

Maximaler Durchfluss **Minimaler Durchfluss**

15d - Stellen Sie die Luftbeimischung durch das Drehen der vorderen Aussendüse ein.
15e - Stellen Sie die Einstrahldüse so ein, dass der Schwimmer gegen den vollen Strahl schwimmt.

Fehlerbeseitigungsanleitung

Symptom	Mögliche Ursache	Empfohlene Aktion
Pumpe ist sehr laut und bringt nicht die Normalleistung	Falsche Drehrichtung des Motors	Motor umpolen, durch Vertauschen der Phasen
	Wasserspiegel nicht hoch genug	Wasser auffüllen
	Pumpe saugt Luft	Verbindungen auf Undichtigkeiten prüfen
	Schieber nicht ganz offen	Schieber öffnen
	Saugleitung undicht	Saugleitung abdichten
	Pumpe verstopft (Blätter etc.).	Pumpe reinigen
Pumpe ist laut und bringt volle Leistung	Motorhaube streift	ordnungsgemäß befestigen
	Lüfterhaube locker	ordnungsgemäß befestigen
Pumpe läuft nicht bzw. schwer und langsam an	Eine Phase fehlt	Zuleitung ändern
Beim Einschalten reagiert der Fi-Schalter	Falsche Sicherungen	Sicherung 16A träge verwenden
	Anlage von einem Elektroinstallateur überprüfen lassen	
Motorschutzschalter schaltet ab	Falsche Einstellung	Richtigen Stromwert + 10% einstellen
	Pumpe überhitzt	Motor abkühlen lassen und neu einschalten
	Phase ausgefallen	Sicherung überprüfen
Pumpe lässt sich vom Becken aus nicht schalten	Schaltschlauch geknickt oder verklemmt	Prüfen ob Pumpe vom Schaltkasten aus schaltbar ist.
	Schaltschlauch zu lang	Schaltschlauch kürzen
	Sicherungen/Stromzufuhr/ Motorschutzschalter	Sicherungen/Stromzufuhr prüfen Motorschutzschalter testen.

- **De aanwezigheid van een betonnen fundering is een voorwaarde voor het verkrijgen van garantie. Dikte: min. 20 cm. Zorg ervoor dat de fundering volkomen egaal en waterpas is.**
- **Plaats het zwembad zo dat de overheersende windrichting op de opening van de skimmer(s) gericht is, zodat deeltjes aan de oppervlakte optimaal worden weggeblazen.**

KORT OVERZICHT:

1 - Opbouw van de wanden
2 - Plaatsen van de versterkingsrand en de draagsteunen
3 - Voorbereiden van de wanden
4 - Aanbrengen van vilt en folie
5 - Inpassen van de tegenstroominstallatie
6 - Inpassen van de instroomopening, de aansluiting voor de bodemzuiger en van de skimmer
7 - Inpassen en monteren van de poolspot
8 - Installeren van de randplaten van dennenhout
9 - Trappen
10 - Aansluiten van de tegenstroominstallatie
11 - Aansluiten van de filterinstallatie
12 - Aansluiten van de warmtepomp
13 - Aansluiten van de automatische bodemzuiger - OPTIE - niet inbegrepen!
14 - Elektrische schakelkast
15 - Gebruik van de tegenstroominstallatie

Alle aanwijzingen in deze gebruiksaanwijzing die betrekking hebben op elektrische installaties (schakelkast, tegenstroomins tallatie, filterinstallatie , poolspot en warmtepomp) zijn uitslui tend bestemd voor gespecialiseerde elektrotechnische installatiebedrijven.

1 Opbouw van de wanden

1a - Schuif de palen in de metalen voetstukken.
1b - Maak de eerste rij balken waterpas.
1c - Houd de balken op hun plaats met behulp van de metalen staanders (recht en gehoekt). Bevestig deze losjes met de onderste 12x160 slotbout.
1d - Bevestig een tijdelijke rand van balken bovenaan rondom de zwembadrand. Bevestig de balken met de bovenste 12x120 slotbout. Draai de slotbouten boven en onder stevig aan.
⚠ ***1e- Het is noodzakelijk de uitlijning van de keggen (kalklijn) en diagonalen (snoer van 10 meter) te controleren: A=B.***
1f - ***1e mogelijkheid: de boor wordt niet gehinderd door het voetstuk:***
Boor het centrale gat (diameter 8 mm), sla de eerste ankerpen in de bodem en druk deze goed aan.
1g - Boor de overige gaten (diameter 20 mm), sla de ankerpennen in de bodem en druk deze goed aan. Herhaal deze operatie voor elk voetstuk.
1h - ***2e mogelijkheid: de boor wordt gehinderd door het voetstuk:***
Markeer de plaats van de gaten met behulp van verf of een viltstift.
1i - Haal de paal en het voetstuk weg, boor de gaten, zet paal en voetstuk weer op hun plaats, sla de ankerpennen in de bodem en druk deze goed vast. Herhaal deze operatie voor elk voetstuk.
- ingebouwde hoekverbinding van versterkt staal
- ingebouwde hoekverbinding
1j - Schroef de slotbouten boven en onder los en laat de tijdelijke bovenbalken naar beneden zakken.
Gebruik het meegeleverde hulpstuk om alle balken goed op elkaar te laten aansluiten
1k - Bevestig de slotbouten.
1l - De planken voor het monteren van de tegenstroominstallatie op de 6e/7e/8e rij aanbrengen tegenover de skimmer.
1m - De planken voor de skimmer op de 9e/10e/ rij aanbrengen tegenover de tegenstroominstallatie.
1n - De planken voor de poolspot op de 7e rij (midden) aan de kant van het bassin links van de skimmer aanbrengen.
1o - De plank voor de bevestiging van de zuiger op de 8e rij (rechts) aan de kant van het bassin links van de skimmer aanbrengen.
1p - De overige standaardplanken net als de bovenste planken verspreid over de omtrek van het bassin aanbrengen.
1q - Controleer of de onderste en bovenste planken van de tegenstroominstallatie en de skimmer goed op elkaar aansluiten.
1r - Trek alle slotbouten aan (zak J voor de sokkel, K in het bovenste gedeelte van de paal).
1s - Tref voorbereidingen voor het boren van de bovenste bout en houdt daarbij de juiste maten aan.
1t - Zet de eindplanken met spijkers vast aan de palen.

2 Plaatsen van de versterkingsrand en de draagsteunen

2a - Bevestig eerst de meegeleverde metalen plaat met de schroeven onder de steunplanken. Wat de juiste positie daarvoor is, wordt vanzelf duidelijk doordat er in deze planken een platte uitsparing zit. Plaats de horizontale versterkingsrand rondom de constructie op gelijke hoogte als de bovenrand. Maak de rand waterpas en schroef hem vanaf de binnenkant van het zwembad vast (de schroefkoppen in het hout verzinken).
2b - Boor drie gaten voor met diameter 6 (op de hoeken).
2c - Maak de gaten over een diepte van 45 mm groter met behulp van een speedboor met diameter 12 mm. Schroef de planken vast met drie 6x90 schroeven.
2d - Boor drie gaten voor met diameter 6 en schroef de verbindingen vast.
2e - Plaats de draagsteunen, markeer hun positie, boor gaten en schroef ze vast (de schroefkoppen verzinken).
2f - Schroef de horizontale versterkingsrand aan de draagsteunen vast.

3 Voorbereiden van de wanden

3a - Bevestig de zuigmond van de skimmer aan de bovenste balk met de 2 schroeven die bij de skimmer meegeleverd zijn.
3b - Bevestig de buitenste afdichting van de skimmer en de skimmer zelf.
3c - Maak het geheel vast en druk alles goed aan om het waterdicht te maken. (Gebruik een handschroevendraaier).
3d - Breng een van de afdichtingen van de skimmer aan.
3e - Schroef de bevestigingsplaat van de tegenstroominstallatie met de meegeleverde 24 roestvrijstalen stalen schroeven van 4x35mm vast in het uitgefreesde kader
3f - Boor op gepaste afstanden gaten in de rails (op 3 cm van de uiteinden en vervolgens om de 20 cm ongeveer).
3g - Rol het wandvlies uit.
3h - Breng de kunststof rails op het wandvlies aan op gelijke hoogte met de bovenste plank.
3i - Zet de eerste rail voor de zwembadfolie vast met de roestvrijstalen schroeven 4x40.
3j - Op de hoeken moet u de rails gedeeltelijk in V-vorm bijsnijden, om het profiel te kunnen verbuigen. Schroef de rails dan vast aan beide zijden van de hoek, op 3 cm afstand.
3k - Snijdt het overtollige deel van het wandvlies dat buiten het kader steekt weg.
3l - Doe hetzelfde voor de instroomopening en de aansluiting voor de bodemzuiger.
3m - Installeer de behuizing van de tegenstroominstallatie en schroef deze met de meegeleverde roestvrijstalen schroeven maat M5x20mm, de afstandsringen en de moeren vast aan de bevestigingsplaat.
Opgelet: de behuizing voor de tegenstroominstallatie dient zo te worden aangebracht dat de uitlaat van Ø 75mm in de bovenste en de aanzuiging van Ø 90mm in de onderste positie komt te zitten.

4 Aanbrengen van vilt en folie

4a - Leg het beschermvilt op de bodem.
4b - Snijd het beschermvilt op maat met behulp van een stanleymes of een schaar.
4c - Leg de folie op zijn plaats.
4d - Zorg ervoor dat de hoeken van de folie overeenkomen met de hoeken van het zwembad.
4e - Haak de folie in de uitsparing van de strips.
4f - Breng langs de hele binnenrand van het bad de blokkering aan. Begin hierbij in het midden van een wand.
4g - Trek de folie zo strak mogelijk.
4h - Vul het zwembad met 2 cm water.
4i - Strijk de vouwen die erin zitten glad en vul het bassin met water tot onder de tegenstroominstallatie.

5 Inpassen van de tegenstroominstallatie

5a - Schroef de borgring samen met de pakking met behulp van de meegeleverde roestvrijstalen schroeven vast aan de behuizing van de tegenstroominstallatie.
5b - Snijdt de zwembadfolie weg vanuit de binnenzijde van de behuizing van de tegenstroominstallatie.
5c - Plak aan de voor- en achterzijde van de behuizing van de tegenstroominstallatie het aansluitstuk voor de bevestiging van de toevoerslang van het luchtmengsel vast. In de behuizing zet u de luchtslang vast op het aansluitstuk. Koppel deze dan met een slangklem aan het aansluitstuk voor de luchtinlaat van de straalpijp. Maak de luchtslang op lengte.
5d - Trek de luchtslang door de daarvoor bedoelde doorlaat in de behuizing van de tegenstroominstallatie en schuif hem dan op de aansluiting van de PN-knop (in- en uitschakelen van de pomp). Maak de slang vast door de knelkoppelingen aan de pneumatische schakelaar en de behuizing van de tegenstroominstallatie met de hand aan te draaien.
5e - Schuif de complete afdekking van het front de behuizing van de tegenstroominstallatie in en schroef de unit vast met de vier meegeleverde schroeven van roestvrijstaal.

6 Inpassen van de instroomopening, de aansluiting voor de bodemzuiger en van de skimmer

6a - Begin met het vullen van het zwembad met water.
6b - Stop daarmee tot het water tot vlak onder de tegenstroominstallatie is gekomen.
6c - Breng de instroomopening aan de binnenzijde van het zwembad aan.
6d - Snijdt de zwembadfolie bij tot aan de hoogte van de sproeier en houd daarbij ongeveer 2 cm speling aan. Zet de afdichting en de instroomopening op hun plaats.
6e - Trek de moeren van de instroomopening precies zo aan dat u een goede afdichting krijgt. Doe hetzelfde voor de aansluiting voor de bodemzuiger.
6f - Dek het gedeelte voor de aanzetstukken rondom af met teflontape, tegen de wijzers van de klok in.
6g - Schroef een van de aanzetstukken in de instroomopening en de aansluiting voor de bodemzuiger.
6h - Schema voor het koppelen van de slangen aan de instroomopening en voor het laten lopen van de slang van de skimmer naar de filterpomp.
6i - Plak het bochtstuk, de afsluiter en de slang aan elkaar vast. Maak de slang op maat, al naargelang de gesteldheid van de bodem.
6j - Plak het zojuist in elkaar gezette systeem vast aan de uitlaat van de aansluiting voor de bodemzuiger. Doe de afsluiter dicht.
6k - Nadat u het gedeelte rondom hebt afgedekt met de teflontape kunt u de afsluiter met de schroefdraad vastdraaien in de behuizing van de skimmer.
6l - Plak de stijve slang van PVC samen met het bochtstuk vast aan de afsluiter. Zodra de lijm is uitgehard, doet u de afsluiter dicht.
6m- Installeer de pakking en het kader van de skimmer.
6n - Schroef het geheel vast aan de skimmer.
6o - Snijdt de zwembadfolie aan de binnenzijde van het kader van de skimmer bij.

7 Inpassen en monteren van de poolspot

7a - Doe de schroeven door de vier gaten aan de voorzijde van het montagekader en schuif aan de achterzijde de siliconenpakkingen tegen de schroeven aan.
7b - Houdt het montagekader loodrecht en op een afstand van 50 mm rechts of links van het boorgat, met de bevestigingsclip naar beneden wijzend, en schroef dit dan vast. Let erop dat de siliconenpakkingen tussen het montagekader en de folie goed komen te zitten.
7c - Draai de bevestigingsbout van de wanddoorvoer los en haal hem van de kabel af. Geleid de verlichtingskabel door het kleine gat in de folie en trek het er aan de buitenzijde weer uit. Druk nu de wanddoorvoer voorzichtig door het kleine gat in de folie en schuif die dan door de boring van Ø 25 mm, tot aan het aanslagpunt.
7d - Schuif de bevestigingsbout nu weer over de verlichtingskabel heen en draai hem dan vast op de schroefdraad van de wanddoorvoer. Bij gebruik van een schroefsleutel of een combinatietang moet u erop letten dat u de bevestigingsbout niet al te vast aandraait, want daardoor kan hij beschadigd raken.
7e - Begin nu met de voorbereidingen voor het aanbrengen van de verlichting van het bassin. In het bassin zet u de klem van de kabel ter hoogte van de wanddoorvoer los. Vervolgens trekt u de kabel erdoor, tot u een vrij hangend stuk hebt van ongeveer 1,0-1,2 m lang, gemeten tussen de behuizing van de lamp en de wanddoorvoer.
Opmerking: Deze kabel aan de binnenzijde is nodig om de verlichting tot aan de rand van het bassin naar boven te kunnen trekken als er een lamp moet worden vervangen.
7f - Zet de klem voor de kabel nu weer vast. Controleer daarbij of de afdichtingen van de kabel goed op hun plaats komen te zitten. Wikkel de kabel aan de binnenzijde zo strak mogelijk om de behuizing van de lamp heen. Let er daarbij op dat de aldus opgewikkelde kabel later naadloos aansluit op de voorste ring van de lamp.
7g - Houdt de lamp voor het bassin zo dat op de voorste ring het woord «TOP» aan de bovenzijde staat en schroef het lamphuis vervolgens met de twee schroeven vast op de bevestigingsclip.

U moet u strikt houden aan de gebruiksaanwijzing voor de poolspot.

8 Installeren van de randplaten van dennenhout

8a - Boor de binnenste randdelen om de ca. 70 cm voor en schroef ze vast. Begin hierbij minstens 3 cm van de uiteinden.
8b - Boor de buitenste randdelen voor.
8c - Schroef de buitenste randdelen vast.
8d - Plaats de afwerkplaatjes op de hoeken en de rechte stukken. Boor ze voor en schroef ze vast met de 6x30 schroeven.

9 Trappen

⚠ ***De ladders mogen niet voor andere doeleinden gebruikt worden. Het hoogst toegestane gewicht bedraagt 150 kg.***
Wanneer ze niet gebruikt worden moeten de zwembadladders in de veiligheidspositie geplaatst worden.

9a - Zorg dat de trap waterpas is. Let er daarbij op dat zich geen luchtbellen onder de treden bevinden.
9b - Niet alle plaatsen zijn mogelijk. Zie voor meer informatie de handleiding van de zwembadafdekking.
9c - Maak de rvs-bevestigingspunten van de trap vast met behulp van de bij de rvs-trap geleverde bouten.
9d - Plaats de houders in de gaten en bevestig ze met twee 6x60 schroeven.
9e - Plaats de houten trap tegen de onderrand.
9f - Markeer de plaats van de schroeven en boor de benodigde gaten.
9g - Plaats op één van de twee zijbomen van houten ladders duidelijk zichtbaar de waarschuwingssticker voor houten ladders.

10 Aansluiten van de tegenstroominstallatie

ATTENTIE!

⚠ ***• De aansluiting van de tegenstroompomp en het besturingselement van de tegenstroom op het lichtnet moet worden verzorgd door een vakbekwaam elektricien.***
• Bij werkzaamheden aan het apparaat eerst altijd de aardlekschakelaar (Fi-schakelaar) omzetten.

10a- Monteer de meegeleverde PVC-pijpen en fittingen zoals aangegeven op de tekening.
Opmerking: Voordat u deze onderdelen aan elkaar lijmt, moet u eerst een proefpassing doen, om te kijken of alles wel goed in elkaar past.
• Maak de pijp en de verbindingsstukken met afbijt schoon.
• Maak om de gladde PVC-pijp schoon te krijgen geen gebruik van schuurpapier.
• Na het schoonmaken moet het oppervlak er mat uitzien. Gedeelten die zijn schoongemaakt moet u niet meer aanraken.
• Werk bij het opbrengen van de lijm in de lengterichting van de pijp en de verbindingsstukken.
• Na het opbrengen van de lijm voegt u de beide delen samen. Schuif de onderdelen diep in elkaar zonder ze te verdraaien, en houdt ze zo een paar tellen vast.
• Verwijder overtollige lijmresten vervolgens met een kwast.
De lijm niet verwerken bij temperaturen van beneden de 5 °C. Het in elkaar zetten moet zo snel mogelijk gebeuren.
10b -Sluit de luchtslang aan op de elektropneumatische schakelkast. Controleer of er nergens een knik in de slang zit.
10c- Koppel de luchtslang aan de behuizing van de tegenstroominstallatie en monteer de terugslagklep van de luchtslang aan de buitenste wand van het bad.

U moet u strikt houden aan de gebruiksaanwijzing voor de tegenstroompomp.

11 Aansluiten van de filterinstallatie

ATTENTIE!

⚠ • ***De aansluiting van de filterpomp op het lichtnet moet verzorgd worden door een vakbekwaam elektricien.***
• ***Bij werkzaamheden aan het apparaat eerst altijd de aardlekschakelaar (Fi-schakelaar) omzetten.***

11a- Monteer het poolfilter volgens de gebruiksaanwijzing
11b - Sluit het poolfilter aan op de waterkringloop met de filter- en warmtepomp.

U moet u strikt houden aan de gebruiksaanwijzing voor de filterpomp.

12 Aansluiten van de warmtepomp (altijd tegelijk met de filterinstallatie)

12a- Monteer de meegeleverde PVC-pijpen en fittingen zoals aangegeven op de tekening.
Opmerking: Voordat u deze onderdelen aan elkaar lijmt, moet u eerst een proefpassing doen, om te kijken of alles wel goed in elkaar past.
• Maak de pijp en de verbindingsstukken met afbijt schoon.
• Maak om de gladde PVC-pijp schoon te krijgen geen gebruik van schuurpapier.
• Na het schoonmaken moet het oppervlak er mat uitzien. Gedeelten die zijn schoongemaakt moet u niet meer aanraken.
• Werk bij het opbrengen van de lijm in de lengterichting van de pijp en de verbindingsstukken.
• Na het opbrengen van de lijm voegt u de beide delen samen. Schuif de onderdelen diep in elkaar zonder ze te verdraaien, en houdt ze zo een paar tellen vast.
• Verwijder overtollige lijmresten vervolgens met een kwast.

12b- De bypass instellen
• Voor gebruik met de warmtepomp: Zet de kleppen 1 en 3 open en doe klep 2 dicht.
• Voor gebruik zonder warmtepomp: Zet klep 2 open en doe de kleppen 1 en 3 dicht.

U moet u strikt houden aan de gebruiksaanwijzing voor de warmtepomp.

13 Aansluiten van de automatische bodemzuiger - OPTIE, bodemzuiger niet inbegrepen!

13a- Schuif de drukregelaar in de rubberen houder. Let er op in welke richting u dit doet.
13b- Maak de slang van de automatische vuilzuiger klaar en koppel hem aan het vrije uiteinde van de drukregelaar. Het is belangrijk de aanwezige lucht eruit te persen.
13c- Houd het geheel onder water en sluit het aan op de vuilzuigeraansluiting. Draai de kraan van de vuilzuiger open en sluit die van de skimmer. Zet de pomp aan. Wanneer de vuilzuiger niet wordt gebruikt, sluit dan de kraan van de vuilzuiger en open die van de skimmer. Zie voor meer informatie de handleiding van de vuilzuiger.

14 Elektrische schakelkast

ATTENTIE!

⚠ • ***Het installeren van de schakelkast en het aansluiten van de filterpomp, de tegenstroompomp, de warmtepomp, het stuurapparaat voor de tegenstroom en de zwembadverlichting moet worden gedaan door een vakbekwaam elektricien.***
• ***Bij werkzaamheden aan de schakelkast of de behuizing daarvan eerst altijd de aardlekschakelaar (Fi-schakelaar) omzetten.***
• ***Deze schakelkast mag niet worden gebruikt als aftakking voor aansluitingen van heel andere apparaten.***

14a- Het aansluiten van de filterpomp, de tegenstroompomp, de warmtepomp, het stuurapparaat voor de tegenstroom en de zwembadverlichting aan de schakelkast is iets dat u moet overlaten aan een vakbekwaam elektricien.
14b- Bij de analoge schakelklokken voor de filterpomp en de zwembadverlichting stelt u de actuele tijd in door de minutenwijzer in de richting van de pijl te verdraaien.
14c- Met de keuzeschakelaar op beide schakelklokken kunt u de filterpomp en de zwembadverlichting handmatig in- en uitschakelen of aansturen via de tijdmodus.

I	Aan
⏲	Timer
O	Uit

Langs de ring zijn de uren aangegeven waar u voor de aansturing uit kunt kiezen. Schuif de tanden waarbij de stroomtoevoer moet worden uitgeschakeld, naar binnen. De overige tanden die daarbij aan de buitenkant overblijven, geven nu de tijden aan gedurende welke de stroomtoevoer actief blijven.

15 Ingebruikname en bediening van de tegenstroominstallatie

Attentie!

⚠ • ***De installatie alleen in gebruik nemen als het bassin gevuld is.***
Het moet absoluut worden vermeden dat de pomp droogloopt.

15a- Vul het bassin met water tot maximaal de halve hoogte van de skimmer.
15b - Zet de beide schuiven open en schakel de installatie in met de PN-knop.
15c- Stel de sterkte van de waterstroom in door de voorste sproeier aan de binnenzijde te verdraaien. De waterstroom wordt maximaal als u de sproeier geheel naar links draait. Om de stroom te verminderen draait u sproeier naar rechts.

Maximale doorstroom **Minimale doorstroom**

15d- Stel het luchtmengsel in door de voorste sproeier aan de buitenzijde te verdraaien.
15e- Stel de inlaatstraal zo in dat de vlotter tegen de volle straal in drijft.

Storingstabel

Symptoom	Mogelijke oorzaak	Aanbevolen remedie
Pomp is zeer luidruchtig en ontwikkelt niet zijn normale vermogen	Motor draait in de verkeerde richting	Motor ompolen, door de fasen te verwisselen
	Waterpeil niet hoog genoeg	Vullen met water
	Pomp zuigt lucht op	Verbindingen controleren op lekken
	Schuiver niet helemaal open	Schuiver dichtdoen
	Zuigleiding lek	Zuigleiding afdichten
	Pomp is verstopt (bladeren etc.).	Pomp schoonmaken
Pomp is luidruchtig maar levert zijn volle vermogen	Kap ligt tegen de motor aan	kap correct aanbrengen
	Ventilatorhuis zit los	correct aanbrengen
Pomp loopt niet of zwaar en traag	Er ontbreekt een fase	Toevoer wijzigen
Bij het inschakelen reageert de Fi-schakelaar	Verkeerde zekeringen	Zekering 16A nemen
	Installatie laten inspecteren door een elektricien	
Motor uitgeschakeld door beveiliging	Verkeerde instelling	Correcte stroomwaarde +10% instellen
	Pomp oververhit	Motor laten afkoelen en opnieuw inschakelen
	Fase uitgevallen	Zekering inspecteren
Pomp is niet in te schakelen vanuit het bassin	Schakelslang geknikt of klem	Controleer of de pomp te schakelen is vanaf de schakelkast
	Schakelslang te lang	Schakelslang inkorten
	Zekeringen/voeding/motorbeveiliging	Zekeringen/voeding controleren, schakelaar voor de motorbeveiliging testen.

- **Installation on concrete slab compulsory and necessary for warranty to be valid. Thickness: 20 cm minimum. Ensure that slab is completely smooth and level.**
- **Swimming pool should be oriented so that skimmer inlet(s) face(s) prevailing wind, in order to optimise surface particle filtration.**

SUMMARY:

1 - Erecting the sides of the pool
2 - Positioning the supports and the brackets
3 - Preparing the sides of the pool
4 - Installing the felt underlay and the liner
5 - Design of the counter flow system
6 - Design of the pressure tube, ground suction unit holder and the skimmer
7 - Design and assembly of the pool spot
8 - Installation of the pine edge plates
9 - Ladders
10 - Connection of the counter flow system
11 - Connection of the filter system
12 - Connection of the heat pump
13 - Connection of the automatic ground suction unit (Suction unit not included)
14 - Electrical control box
15 - Operation of the counter flow system

All of the instructions in this instruction manual that refer to electrical installations (electrical switch box, counter current system, filter system, pool spotlight, heat pump) are exclusively intended for the qualified specialist electrical company.

1 Erecting the sides of the pool

1a - Insert the posts into the metal plinths
1b - Put the bottom row of planks into position.
1c - Hold these planks in place using upright metal plates (at right angles). Secure with 12x160 japy bolts at the bottom but do not tighten up.
1d - Place a standard length temporary plank along each edge of the pool basin. Secure using 12x120 japy bolts. Tighten up all the bolts (top and bottom).
⚠ ***1e - To imperatively check alignment of wedges (chalk line) and diagonals (10 m ribbon); A = B***
1f - ***1st case scenario: the plinth does not obstruct the drill:***
Drill the central hole (8 mm in diameter), drive in the anchoring pins and tighten up.
1g - Drill the remaining holes (20 mm in diameter), drive in the anchoring pins and tighten up. Repeat the process on each plinth.
1h - ***2nd case scenario: the plinth is obstructing the drill:*** Mark in the position of the holes with paint or felt tip pen.
1i - Remove the post and its plinth, drill the holes, reposition, drive in the anchoring pins and tighten. Repeat the process on each plinth.
- Installation of angle junction in reinforced steel
- Installation of angle junction
1j - Unscrew the upper and lower japy bolts and take down the temporary top planks. Fit the planks together using the sacrifice part provided for this purpose.
1k - Put the japy bolts in place.
1l - Attach the planks for installation of the counter flow system in the 6th /7th /8th row opposite the skimmer.
1m - Attach the skimmer planks in the 9th / 10th row opposite the counter flow system.
1n - Attach the plank for the pool spot in the 7th row (middle) on the edge of the pool to the left of the skimmer.
1o - Attach the suction unit holder plank in the 8th row (right) on the edge of the pool to the left of the skimmer.
1p - Attach the remaining standard planks and the upper planks on the circumference of the swimming pool.
1q - Check that the lower and upper planks of the counter flow system and the skimmer are arranged in the correct order.
1r - Tighten all carriage bolts (bag J for the base, K in the upper part of the mast).
1s - Prepare the borehole of the upper plank in compliance with the dimensions.
1t - Nail the final planks to the masts.

2 Positioning the supports and the brackets

2a - First fasten the metal plate included in delivery under the support planks using the screws. It will move into the correct position due to a flat recess on the appropriate planks. Position the horizontal reinforcements level with the upper edge on the exterior of the structure. Make level and screw together from the pool interior, until screw heads to not protrude.
2b - Pre-drill 3 holes of 6 mm (on the corners).
2c - Widen the holes to a depth of 45 mm using a flat 12 mm drill bit and screw in using three 6x90 screws.
2d - Pre-drill three 6 mm holes and screw into the corners.
2e - Position the consoles, mark their position, drill and screw until heads do not protrude.
2f - Screw in the horizontal reinforcement with the consoles.

3 Preparing the sides of the pool

3a - Screw in the skimmer intake in the upper plank using two screws provided in the skimmer box.
3b - Install the outer skimmer seal and the skimmer itself.
3c - Fix on the whole unit tightening it really well to ensure it is totally waterproof. (Screw in manually.)
3d - Position one of the skimmer seals.
3e - Screw the attachment plate of the counter flow system tightly into the milled frame using the 24 supply stainless steel screws 4x35mm
3f - Drill the rails according to the dimensions (3 cm from the outer ends and then approximately every 20 cm).
3g - Roll out the wall fleece.
3h - Press the plastic rails onto the wall fleece at the same height with the upper plank.
3i - Screw tight the first rail of the swimming pool film using the stainless steel screws 4x40.
3j - Cut some of the corners of the rail as a V-profile to allow the profile to be bent. Screw tight on both sides of the bracket at a clearance of 3 cm.
3k - Cut the wall fleece outside the frame.
3l - Proceed in the same manner with the pressure tube and the ground suction unit holder.
3m - Install the body if the counter flow system and screw it to the attachment plate using the supplied stainless steel screws M5x20mm, washers and nuts.
Caution: the counter flow case must be used so that the outlet Ø 75mm is in the upper position and the suction unit Ø 90mm is in the lower position.

4 Installing the felt underlay and the liner

4a - Put the ground in place.
4b - Cut out the felt underlay using a Stanley knife or a pair of scissors.
4c - Put the liner in place.
4d - Fit the corners of the liner into the corners of the pool.
4e - Hook the liner on to the lip of the track.
4f - Position the locking strip around the edge of the basin. Start in the middle of each side.
4g - Stretch the liner to its full extent.
4h - Fill the pool with water to a depth of 2 cm.
4i - Remove any creases and fill the pool with water up to just below the counter flow system.

5 Design of the counter flow system

5a - Screw the locking ring and the seal tightly to the counter flow case using the supplied stainless steel screws.
5b - Cut the swimming pool film from the inside of the counter flow case.
5c - Adhere the grommet piece, which is used to attach the hose to the air injection, to the front and rear side of the counter flow case. Insert the air hose to the grommet piece inside the case and then use a hose clip to connect it to the air intake grommet of the nozzle pipe. Shorten the air hose to the required length.
5d - Pull the pneumatic hose through the designated opening in the counter flow case and place the hose onto the grommet of the PN button (activation/ deactivation of the pump). Secure the hose by manually tightening the compression connections on the pneumatic switch and counter flow case.
5e - Push the entire front cover into the counter flow case and screw on the unit using the 4 supplied stainless steel screws.

6 Design of the pressure tube, ground suction unit holder and the skimmer

6a - Start filling the swimming pool with water.
6b - Stop the water intake when the water reaches a level below the counter flow system
6c - Attach the pressure tube to the inside of the swimming pool.
6d - Cut the swimming pool film to size at the height of the nozzle and allow a clearance of about 2 cm. Insert the seal and the pressure tube.
6e - Tighten the nuts on the pressure tube sufficiently to ensure it is tight. Proceed in the same way for the ground suction unit holder.
6f - Cover the wound area of the tops using Teflon tape in an anti-clockwise direction.
6g - Screw one of the tops into the pressure tube and into the ground suction unit holder.
6h - Diagram for attaching the hoses to the pressure tube and connecting the skimmer to the filter pump using a hose guide.
6i - Adhere the elbow, shut-off valve and hose together. Cut the hose to size depending on the ground configuration.
6j - Adhere the previously mounted system to the outlet of the ground suction unit holder. Close the shut-off valve.
6k - After covering the wound area with Teflon, screw the shut-off valve with the thread into the body of the skimmer.
6l - Adhere the rigid PVC hose and elbow to the shut-off valve. Close the valve once the adhesive has hardened.
6m- Install the seal and the skimmer frame.
6n - Screw it all to the skimmer.
6o - Cut the swimming pool film on the inside of the skimmer frame to size.

7 Design and assembly of the pool spot

7a - Place the screws into the 4 holes on the front side of the assembly frame and push the silicon seals into the screws on the reserve side.
7b - Hold the mounting late vertically at a distance of 50 mm to the right and left of the borehole with the attachment clip facing downwards and screw tight. Ensure that the silicon seals are in the right position between the assembly frame and the film.
7c - Unscrew the attachment nuts from the wall opening and remove these from the cable. Feed the light cable through the small hole in the film and pull it out on the outside. Now press the wall opening carefully through the small hole in the film and then push this through the borehole Ø 25 mm until it will go no further.
7d - Now push the attachment nuts back onto the light cable again and screw them tight on the thread of the wall opening. When using a wrench or universal pliers, ensure that you do not over-tighten the attachment nuts or damage them.
7e - Now prepare the swimming pool light for attachment. Release the cable lock in the wall opening in the pool and pull the cable in until a length of approx. 1.0 – 1.2 m has been reached between the light case and the wall opening.
Note:
This inner cable is required to be able to pull the lighting up to the edge of the swimming pool to replace the bulb.
7f - Now tighten the cable lock again. Ensure that that cable seals are in the correct position. Wind the inner cable as flat as possible around the light case. Ensure that the wound cable is flush with the front ring of the light later.
7g - Hold the swimming pool light so that the word 'TOP' on the front ring is at the top, and screw the light case onto the attachment clip using the 2 screws

The operating instructions of the pool spot must be observed strictly.

8 Installation of the pine edge plates

8a - Pre-drill the inner coping approximately every 70 cm and screw down. Start no less than 3 cm from the ends.
8b - Pre-drill the outer coping.
8c - Screw down the outer coping.
8d - Position the joining plates at right angles. Pre-drill and screw in using 6x30 hinge screws.

9 Ladders

⚠ ***The ladders must not be used for other purposes. The maximum permissible load is 150 kg.***
The entry ladder must be placed in a safe position, if it is not used.

7a - Put the ladder in position. To do that, expel the air from the steps if necessary.
7b - It can only be placed at certain points. See instructions for the cover.
7c - Secure the stainless steel supports using the bolts provided in the stainless steel ladder box.
7d - Place the ladder socket into the hole and fix in place using two 6x60 hinge screws.
7e - Position the wooden ladder against the horizontal support under the coping.
7f - Mark in the position of the holes and drill.
7g - Attach the warning sticker for the wood ladder in a visible position on one of the two hand rails on the sides

10 Connection and operation of the counter flow system

CAUTION!

⚠ ***• Only a qualified electrician may connect the counter flow pump and the counter flow control unit to the power supply.***
• The power supply to the switch box must be disconnected via the quiescent current switch (FI switch) every time before working on the unit.

10a - Mount the supplied PVC pipes and fittings as shown on the drawing.
Note: Before adhering, first mount without adhesive to check that all parts fit correctly.
• Clean the pipe and the adapters using the paint stripper.
• Do not use sand paper to clean the smooth PVC pipe.
• The surface should be matt after cleaning. As soon as the surface has been cleaned, do not touch it again.
• Apply the adhesive in the longitudinal direction of the pipe and adapters.
• After applying the adhesive, join the two parts. Push the parts deeply into one another without turning them, and hold them briefly together in this position.
• Then use a brush to remove any excess adhesive.
Do not use the adhesive at temperatures below 5 °C. Assembly must be completed very quickly.
10b - Connect the pneumatic hose to the electro-pneumatic switch box. Ensure that the hose is not bent.
10c - Connect the air hose to the counter flow case and mount the non-return valve of the air hose to the outside wall of the pool.

The operating instructions of the counter flow pump must be observed strictly.

11 Connection of the filter system

CAUTION!

⚠ ***• Only a qualified electrician may connect the filter pump to the power supply.***
• The power supply to the switch box must be disconnected via the quiescent current switch (FI switch) every time before working on the unit.

11a - Mount the pool filter as stated in the operating instructions.
11b - Connect the pool filter to the water circuit with the filter and heat pump.
The operating instructions of the filter pump must be observed strictly.

12 Connection of the heat pump (always connected to the filter system)

12a - Mount the supplied PVC pipes and fittings as shown on the drawing.
Note: Before adhering, first mount without adhesive to check that all parts fit correctly.
- Clean the pipe and the adapters using the paint stripper.
- Do not use sand paper to clean the smooth PVC pipe.
- The surface should be matt after cleaning. As soon as the surface has been cleaned, do not touch it again.
- Apply the adhesive in the longitudinal direction of the pipe and adapters.
- After applying the adhesive, join the two parts. Push the parts deeply into one another without turning them, and hold them briefly together in this position.
- Then use a brush to remove any excess adhesive.

12b - Set the bypass for operation
- For operation with a heat pump: Open valves 1 and 3, close valve 2.
- For operation without a heat pump: Open valve 2, close valves 1 and 3.

The operating instructions of the heat pump must be observed strictly.

13 Connection of the automatic ground suction unit - OPTIONAL, suction unit not included

8a - Insert the pressure regulator into the rubber adaptor. Make sure that you put it in the right way.
8b - Assemble the automatic pool cleaner pipe and fit it into the free end of the pressure regulator. It is important to expel all the air from it.
8c - Plug the whole unit, keeping it immersed, into the automatic pool cleaner point. Open the stop valve on the automatic pool cleaner point and shut off the skimmer stop valve.
Start up the pump. When the pool cleaner is not in use, shut off the automatic pool cleaner point stop valve and open the skimmer stop valve. Refer to the notes about the automatic pool cleaner for more details.

14 Electrical control box

CAUTION!

• Only a qualified electrician may install the switch box and connect the filter pump, counter flow pump, heat pump, counter flow control unit and pool lighting.
⚠ ***• The power supply to the switch box must be disconnected via the quiescent current switch (FI switch) every time before working on the unit/case.***
• This switch box may not be used as a junction box for non-related connection lines.

14a - Ensure that a qualified electrician connects the filter pump, counter flow pump, heat pump, counter flow control unit and pool lighting to the control box.
14b - Use the analogue timer for the filter pump and pool lighting to set the current time by turning the minute hand in the direction of the arrow.
14c - The selector switch on the two timers can be used to switch the filter pump and pool lighting on and off manually or control it via the time mode.

I	On
⏲	Timer
O	Off

The times for which you want to control the time are shown near the ring. Push the teeth at which the power supply should be switched off inwards; the remaining outer teeth represent the time during which the power supply should stay active.

15 Commissioning and operation of the counter flow system

CAUTION!

⚠ ***• The system can only be started up if the pool is full. Always avoid allow the pump to run dry.***

15a - Fill the pool with water up to max. half the height of the skimmer.
15b - Open both valves and switch on the system using the PN switch.
15c - Set the water current by turning the front inner nozzle. The maximum water current is achieved by turning the nozzle to the left.
To reduce the water nozzle, turn the nozzle to the right.

Maximum flow **Minimum flow**

15d - Set the air injection by turning the front outer nozzles.
15e - Set the injection nozzle so that the swimmer float swims against the full jet.

Troubleshooting instructions

Symptom	Possible cause	Recommended action
Pump is very loud and does not perform at a normal level	Motor runs in wrong direction	Rewire motor by switching the phases
	Insufficient water level	Fill with water
	Pump takes in air	Check connections for leaks
	Valve is not quite open	Open valve
	Suction line leaks	Remedy suction line leak
	Pump is blocked (leaves etc.).	Clean pump
Pump is loud and brings full performance	Motor hood rubs	Attach correctly
	Fan hood is loose	Attach correctly
Pump does not start or starts sluggishly and slowly	One phase is missing	Change supply line
When switched on, the FI switch reacts	Wrong fuses	Use 16A slow fuse
	An electrician should check the system	
Motor cut-out switches off	Wrong setting	Set correct power value + 10%
	Pump overheated	Allow motor to cool down and switch in again
	Phase failed	Check fuse
Pump cannot be switched from the pool	Switch hose bent or caught	Check whether the pump can be switched from the switch box
	Switch hose too long	Shorten switch hose
	Fuses/power supply/ motor cut-out	Check fuses/power supply test motor cut-out.

- **La instalación sobre una base de hormigón es obligatoria e imperativa para que tenga validez la garantía. Espesor: 20 cm como mínimo. Compruebe que la base está perfectamente plana y nivelada.**
- **Orientar la piscina de manera que la entrada del o de los skimmers esté de frente a los vientos dominantes para facilitar la evacuación de las partículas de la superficie.**

ÍNDICE:

1 - Montaje de la pared
2 - Colocación de refuerzos y consolas
3 - Preparación de las paredes
4 - Instalación del fieltro y del revestimiento
5 - Ajuste del sistema de contracorriente
6 - Ajuste e la boquilla de retorno, de la toma de aspiración del fondo y del skimmer
7 - Ajuste y montaje del foco de piscina
8 - Instalación de las tablas de borde de madera de pino
9 - Escaleras
10 - Conexión del sistema de contracorriente
11 - Conexión del sistema de filtros
12 - Conexión de la bomba de calor
13 - Conexión del aspirador automático del fondo (Aspirador no incluido)
14 - Caja de distribución eléctrica
15 - Funcionamiento del sistema de contracorriente

Todas las instrucciones de estas Instrucciones de uso que se refieran a instalaciones eléctricas (caja de distribución eléctrica, sistema de contracorriente, sistema de filtros, foco de piscina y bomba de calor) están destinadas exclusivamente a empresas cualificadas especializadas en electricidad.

1 Montaje de la pared

1a - Insertar los postes en los zócalos metálicos.
1b - Nivelar la primera fila de tablones.
1c - Sujetar estos tablones mediante montantes metálicos (angulares y rectos). Fijar con el perno japy de abajo 12x160 sin apretar.
1d - Colocar un tablón normal provisional en la parte superior sobre el contorno de la piscina. Fijar mediante un perno japy en la parte superior 12x120. Apretar el conjunto (arriba y abajo)

⚠ ***1e- Controle siempre el alineamiento de los calzos (cordel) y las diagonales (cinta 10 m); A = B.***

1f - ***1er caso: El zócalo no estorba al perforador:***
Hacer el orificio central (8 mm de diám.), introducir la primera clavija de anclaje golpeándola con un martillo y apretar.
Hacer los orificios restantes (20 mm. de diám.), introducir las clavijas de anclaje golpeándolas con un martillo y apretar. Repetir la operación en cada zócalo.

1h - ***2º caso: El zócalo estorba al perforador:***
Marcar la posición de los orificios con pintura o con un rotulador

1i - Retirar el poste y su zócalo, hacer los orificios, volver a colocar todo en su sitio, introducir las clavijas de anclaje golpeándolas con un martillo y apretar. Repetir la operación en cada zócalo.
- Colocación de la unión angular reforzada de acero
- Colocación unión angular

1j - Desatornillar los pernos japy superiores e inferiores y bajar los tablones provisionales que se encuentran en la parte superior. Encajar los tablones utilizando la pieza maestra prevista al efecto.
1k - Colocar los pernos japy
1l - Colocar los tablones para el montaje del sistema de contracorriente en la 6ª/7ª/8ª fila enfrente del skimmer.
1m - Colocar los tablones del skimmer en la 9ª/10ª fila enfrente del sistema de contracorriente.
1n - Colocar el tablón para el foco de piscina en la 7ª fila (centro) en el lado de la piscina a la izquierda del skimmer. 1o – Colocar el tablón de la toma del aspirador en la 8ª fila (a la derecha) en el lado de la piscina a la izquierda del skimmer.
1p - Colocar los restantes tablones estándar así como los tablones superiores sobre el perímetro de la piscina.
1q - Compruebe la alineación correcta de los tablones inferiores y superiores del sistema de contracorriente y del skimmer.
1r - Apriete todos los tornillos de cabeza de lenteja y cuello cuadrado (bolsa J para las bases de apoyo, K en la parte superior del poste).
1s - Prepare la perforación de los tablones superiores observando de las medidas.
1t - Clavar las tablas de remate sobre los postes.

2 Colocación de refuerzos y consolas

2a - Fije en primer lugar la placa metálica suministrada con los tornillos debajo de los tablones de apoyo. La posición correcta resulta de una hendidura plana en los respectivos tablones. Colocar los refuerzos horizontales a ras del borde superior, en el exterior de la estructura. Nivelar y atornillar por el interior de la piscina hasta que las cabezas de los tornillos queden incrustadas.
2b - Preperforar 3 orificios de 6 mm de diámetro (en los ángulos).
2c - Aumentar los orificios hasta 45 mm de profundidad con una broca plana de 12 mm de diámetro y atornillar con 3 tornillos de 6 x 90.
2d - Preperforar 3 orificios de 6 mm de diámetro y atornillar las uniones.
2e - Colocar las consolas, marcar su emplazamiento, perforar y atornillar hasta encajar las cabezas de los tornillos.
2f - Atornillar el refuerzo horizontal con las consolas.

3 Preparación de las paredes

3a - Atornillar la boca del skimmer al tablón superior con la ayuda de 2 tornillos incluidos en la caja del skimmer.
3b - Instalar la junta exterior del skimmer y el cuerpo de éste.
3c - Ajustar el conjunto eficazmente para una buena estanqueidad (atornillar a mano).
3d - Colocar una de las juntas del skimmer.
3e - Atornille la placa de fijación del sistema de contracorriente en el bastidor fresado mediante los 24 tornillos de acero inoxidable de 4x35mm suministrados.
3f - Haga taladros para los raíles de acuerdo con las medidas (a 3 cm de los extremos exteriores y a continuación más o menos cada 20 cm).
3g - Desenrolle el fieltro de las paredes.
3h - Apretar el raíl de plástico sobre el fieltro de las paredes a la misma altura del tablón superior.
3i - Atornille el primer raíl de la lámina de revestimiento de la piscina con los tornillos de acero inoxidable de 4x40.
3j - Cortar el raíl en las esquinas parcialmente como perfil en V para poder doblar el raíl. Atornillar a cada lado del ángulo a una distancia de 3 cm.
3k - Corte el fieltro de las paredes por fuera de los bastidores.
3l - Proceda del mismo modo con la boquilla de retorno y la toma del aspirador del fondo.
3m - Instale el cuerpo del sistema de contracorriente y atornille este mediante los tornillos de acero inoxidable de M5x20mm, las arandelas y las tuercas suministrados a la placa de fijación.
Atención: la carcasa del sistema de contracorriente debe insertarse de tal manera que la salida de Ø 75mm se encuentre en la posición superior y la aspiración de Ø 90mm en la inferior.

4 Instalación del fieltro y del revestimiento

4a - Colocar el fieltro protector para el suelo.
4b - Cortar el fieltro de protección con un cúter o unas tijeras.
4c - Colocar el revestimiento.
4d - Hacer coincidir los bordes del revestimiento con los ángulos de la piscina.
4e - Enganchar el revestimiento al labio del riel.
4f - Colocar por todo el contorno de la piscina el perfil de bloqueo. Empezar en el centro de la pared.
4g - Tensar el revestimiento al máximo.
4h - Echar unos 2 cm de agua.
4i - Elimine los pliegues existentes y llene la piscina por debajo del sistema de contracorriente con agua.

5 Ajuste del sistema de contracorriente

5a - Atornille la arandela de retención con junta a la carcasa del sistema de contracorriente mediante los tornillos de acero inoxidable suministrados.
5b - Recorte la lámina de revestimiento de la piscina de la parte interior del sistema de contracorriente.
5c - Pegue el manguito en la parte delantera y trasera de la carcasa del sistema de contracorriente para la fijación de la manguera de inyección de aire. Encaje en la carcasa la manguera de aire sobre el manguito y conecte esta mediante una abrazadera para mangueras al manguito de entrada de aire del tubo de la tobera de aire. Acorte el tubo de aire a la longitud apropiada.
5d - Conduzca la manguera neumática a través del paso previsto para ello en la carcasa del sistema de contracorriente y encaje la manguera sobre el manguito del pulsador neumático (encendido y apagado de la bomba). Asegure la manguera apretando las uniones a presión a mano en el interruptor neumático y la carcasa del sistema de contracorriente.
5e Inserte la cubierta frontal completa en la carcasa del sistema de contracorriente y atornille la unidad con los 4 tornillos de acero inoxidable suministrados.

6 Ajuste de la boquilla de retorno, la toma de aspiración del fondo y el skimmer

6a - Comience con el llenado de agua de la piscina.
6b - Interrumpa el llenado de agua por debajo del sistema de contracorriente.
6c - Coloque la boquilla de retorno en la parte interior de la piscina.
6d - Corte la lámina de revestimiento de la piscina a la altura de la boquilla y deje en esto una holgura de aproximadamente 2 cm. Coloque la junta y la boquilla de retorno.
6e - Apriete la tuerca de la boquilla de retorno lo suficiente como para logar la estanqueidad. Proceda del mismo modo con la toma de aspiración del fondo.
6f - Cubra la parte sinuosa de las embocaduras mediante una cinta de teflón colocándola en sentido contrario a las agujas del reloj.
6g - Enrosque una de las embocaduras en la boquilla de retorno y en la toma de aspiración del fondo.
6h - Esquema para la colocación de las mangueras en la boquilla de retorno y la conexión mediante manguera del skimmer a la bomba del filtro.
6i - Pegue el tubo acodado, la válvula de paso y la manguera entre sí. Debe darse a la manguera la longitud adecuada a la configuración del fondo.
6j - Pegue el sistema montado previamente a la salida de la toma de aspiración del fondo. Cierre la válvula de paso. 6k – Después de cubrir la parte sinuosa con teflón, enroscar la válvula de paso con rosca en el cuerpo del skimmer.
6l - Pegue el tubo rígido de PVC y el tubo acodado a la válvula de paso. Cierre la válvula después de que se haya secado el pegamento.
6m- Instale la junta y el bastidor del skimmer.
6n - Enrosque todo el conjunto con el skimmer.
6o - Recorte la lámina de revestimiento de la piscina adaptándola a la parte interior del bastidor del skimmer.

7 Ajuste y montaje del foco de piscina

7a - Introduzca los tornillos a través de los 4 orificios en la parte frontal del bastidor de montaje y deslice en la parte trasera las juntas de silicona sobre los tornillos.
7b - Mantenga el bastidor de montaje en posición vertical y a una distancia de 50 mm a la derecha o la izquierda del orificio, con el clip de fijación hacia abajo, y apriete los tornillos. Asegúrese de que las juntas de silicona estén bien colocadas entre el bastidor de montaje y la lámina.
7c - Desenrosque las tuercas de fijación del pasamuros y retire estas del cable. Pase el cable del foco a través del pequeño orificio en la lámina y extráigalo tirando de él en la parte exterior. Apriete el pasamuros con cuidado a través del pequeño orificio dentro de la lámina y empuje este a continuación a través del orificio de Ø 25 mm hasta el tope.
7d - Deslice ahora la tuerca de fijación de nuevo sobre el cable del foco y enrósquela sobre la rosca del pasamuros. Al utilizar una llave inglesa o unos alicates universales asegúrese por favor de no forzar o dañar la tuerca de fijación.
7e - Prepare ahora el foco de piscina para su fijación. Suelte en la piscina en el pasamuros el retén del cable e introduzca el cable hasta alcanzar una longitud de aproximadamente 1,0 - 1,2 m entre la carcasa de la luminaria y el pasamuros.
Indicación:
Este cable en la parte interior es necesario para poder levantar la luminaria hasta el borde de la piscina para el cambio de la lámpara.
7f - Vuelva a apretar ahora el retén del cable. Asegúrese en esto de la correcta colocación de las prensaestopas de los cables. Enrolle el cable de la parte interior de la forma más plana posible alrededor de la carcasa de la luminaria. Preste en esto atención a que el cable enrollado termine después a ras con el anillo frontal de la luminaria.
7g - Sostenga la luminaria de piscina de tal manera que en el anillo frontal la palabra "Top" se encuentre en la cara superior y atornille la carcasa de la luminaria con los 2 tornillos sobre el clip de fijación.

Deben observarse estrictamente las instrucciones de uso del foco de piscina.

8 Instalación de las tablas de borde de madera de pino

6a - Preperforar los bordes interiores cada 70 cm aproximadamente y atornillar. Empezar a 3 cm, como mínimo, de los extremos.
6b - Preperforar los bordes exteriores.
6c - Atornillar los bordes exteriores.
6d - Colocar las platinas angulares y rectas. Preperforar y atornillar con tornillos de pernio de 6x30.

9 Escaleras

⚠ ***Las escaleras no deberán ser utilizadas para otros fines. El peso máximo admisible es 150 kg.***
La escalera de acceso tiene que ser colocada en una posicón segura si no es utilizada.

9a - Nivelar la escalera. Para ello, expulsar el aire bajo los peldaños, si fuera necesario.
9b - No se puede emplazar en cualquier sitio. Consultar para ello las instrucciones de la lona.
9c - Fijar los soportes de acero inoxidable con los pernos suministrados en la caja de la escalera de acero inoxidable.
9d - Colocar el soporte en el orificio y fijar con dos tornillos de pernio 6x60.
9e - Colocar la escalera de madera contra el refuerzo horizontal bajo el borde.
9f - Señalar el emplazamiento de los orificios y perforar.
9g - Fije la etiqueta de advertencia para la escalera de madera en uno de sus dos largueros laterales, en una posición visible.

10 Conexión y funcionamiento del sistema de contracorriente

¡ATENCIÓN!

⚠
- ***La conexión eléctrica de la bomba del sistema de contracorriente y del dispositivo de mando del sistema de contracorriente debe ser realizada por un electricista cualificado.***
- ***Debe interrumpirse la alimentación de corriente antes de cualquier intervención en el dispositivo a través del interruptor diferencial.***

10a - Monte los tubos de PVC y los accesorios suministrados según el dibujo.
Indicación: Antes de pegarlos debe realizar en primer lugar un montaje en seco para comprobar el encaje perfecto de todas las piezas.
- Limpie el tubo y las piezas de unión con el decapante.
- No emplee ningún papel de lija para limpiar el tubo de PVC liso.
- Después de la limpieza la superficie debe estar mate. Una vez limpiada la superficie no debe volver a tocarla.
- Aplique el adhesivo en la dirección del eje longitudinal del tubo y de las piezas de unión.
- Una vez aplicado el adhesivo debe unir ambas piezas. Encaje las piezas profundamente una dentro de la otra sin girarlas y manténgalas unidas durante unos momentos.
- Elimine a continuación mediante un pincel el adhesivo sobrante.

No emplee el adhesivo con temperaturas por debajo de 5 °C. El montaje debe ser realizado en un corto espacio de tiempo.
10b - Conecte la manguera neumática a la caja de distribución electroneumática. Asegúrese de que la manguera no esté doblada.
10c - Conecte la manguera de aire con la carcasa del sistema de contracorriente y monte la válvula de retención de la manguera de aire a la pared exterior de la piscina.

Deben observarse estrictamente las instrucciones de uso de la bomba del sistema de contracorriente.

11 Conexión del sistema de filtros

¡ATENCIÓN!

⚠ ***• La conexión eléctrica de la bomba de filtración debe ser realizada por un electricista cualificado.***
• Debe interrumpirse la alimentación de corriente antes de cualquier intervención en el dispositivo a través del interruptor diferencial.

11a- Monte el filtro de la piscina conforme a las instrucciones de uso.
11b- Conecte el filtro de la piscina al circuito de agua con la bomba de filtración y la bomba de calor.
Deben observarse estrictamente las instrucciones de uso de la bomba de filtración.

12 Conexión de la bomba de calor (siempre en combinación con el sistema de filtros)

12a- Monte los tubos de PVC y los accesorios suministrados según el dibujo.
Indicación: Antes de pegarlos debe realizar en primer lugar un montaje en seco para comprobar el encaje perfecto de todas las piezas.
• Limpie el tubo y las piezas de unión con el decapante.
• No emplee ningún papel de lija para limpiar el tubo de PVC liso.
• Después de la limpieza la superficie debe estar mate. Una vez limpiada la superficie no debe volver a tocarla.
• Aplique el adhesivo en la dirección del eje longitudinal del tubo y de las piezas de unión.
• Una vez aplicado el adhesivo debe unir ambas piezas. Encaje las piezas profundamente una dentro de la otra sin girarlas y manténgalas unidas durante unos momentos.
• Elimine a continuación mediante un pincel el adhesivo sobrante.
12b- Ajuste el bypass para el funcionamiento
• Para el funcionamiento con bomba de calor: Abra las válvulas 1 y 3, cierre la válvula 2.
• Para el funcionamiento sin bomba de calor: Abra la válvula 2, cierre las válvulas 1 y 3.
Deben observarse estrictamente las instrucciones de uso de la bomba de calor.

13 Conexión del aspirador automático del fondo - OPCIONAL (Aspirador no incluido)

8a - Insertar el regulador de presión en el adaptador de caucho. Prestar atención a respetar el sentido.
8b - Reconstruir el tubo del aspirador automático y conectarlo al extremo libre del regulador de presión. Es importante purgar el aire.
8c - Conectar el conjunto manteniéndolo sumergido a la toma de aspiración. Abrir la válvula de bloqueo de la toma de aspiración y cerrar la del skimmer. Poner la bomba en marcha. Cuando no se esté utilizando el aspirador, cerrar la válvula de bloqueo y abrir la del skimmer. Para mayor información, consultar las instrucciones del aspirador automático.

14 Caja de distribución eléctrica

¡ATENCIÓN!

⚠ ***• La instalación de la caja de distribución eléctrica así como la conexión de la bomba de filtraje, la bomba del sistema de contracorriente, la bomba de calor, el dispositivo de mando del sistema de contracorriente debe ser realizada por un electricista cualificado.***
• Debe interrumpirse la alimentación de corriente de la caja de distribución eléctrica antes de cualquier intervención en el dispositivo/la carcasa a través del interruptor diferencial.
• Esta caja de distribución eléctrica no debe usarse como caja de derivación para líneas de conexión indebidas

14a- Encargue la conexión de la bomba de filtraje, la bomba del sistema de contracorriente, la bomba de calor, el dispositivo de mando del sistema de contracorriente y la iluminación de la piscina a un electricista cualificado
14b- Ajuste en los temporizadores analógicos la hora actual para la bomba de filtraje y la iluminación de la piscina girando la aguja de los minutos en la dirección de la flecha.
14c- Con el interruptor selector en ambos temporizadores puede encender o apagar manualmente la bomba de filtraje y la iluminación de la piscina o controlarlas a través del modo del temporizador.

I	Encendido
⏲	Temporizador
O	Apagado

En la zona del anillo están representados los horarios para los que desea controlar el tiempo. Desplace los dientes en los cuales está previsto desconectar la alimentación de corriente hacia dentro. Los restantes dientes situados en el exterior indican ahora el tiempo durante el cual está previsto mantener activa la alimentación de corriente.

15 Puesta en funcionamiento y manejo del sistema de contracorriente

⚠ ***¡Atención!***
Poner en marcha el sistema únicamente con la piscina llena.
Debe evitarse en todo caso un funcionamiento en seco de la bomba.

15a- Llene la piscina de agua como máximo hasta media altura del skimmer.
15b- Abra ambas compuertas y encienda el sistema a través del interruptor neumático.
15c- Ajuste el flujo de agua girando la boquilla interior delantera. El caudal máximo se alcanza girando la boquilla hacia la izquierda. Para reducir el caudal de agua gire la boquilla hacia la derecha.

caudal máximo

caudal mínimo

15d- Ajuste la inyección de aire girando la boquilla exterior delantera.
15e- Ajuste la boquilla de salida del chorro de manera que el flotador flote contra el chorro completo.

Troubleshooting instructions

Síntoma	Posible causa	Actuación recomendada
La bomba hace mucho ruido y no funciona con el rendimiento normal	Sentido de rotación incorrecto del motor	Invertir la polaridad del motor intercambiando las fases
	El nivel del agua demasiado bajo	Añadir agua
	La bomba succiona aire	Comprobar posibles fugas en las uniones
	Las compuertas no están completamente abiertas	Abrir las compuertas
	Existen fugas en la tubería de aspiración	Sellar el conducto de aspiración
	Bomba atascada (hojas etc.).	Limpiar la bomba
La bomba hace ruido y funcione a pleno rendimiento	La cubierta del motor roza	Fijar correctamente
	La tapa del ventilador está suelta	Fijar correctamente
La bomba no funciona o bien con dificultad y lentitud	Falta una fase	Cambiar el cable de alimentación
Al encender se activa el interruptor diferencial	Fusibles incorrectos	Emplear un fusible de 16A de acción retardada
	Deje inspeccionar el sistema por un electricista	
El interruptor diferencial del motor se desconecta	Ajuste incorrecto	Ajustar el valor de corriente correcto + 10%
	Bomba sobrecalentada	Dejar que se enfríe el motor y volver a encenderlo Motor
	Ha fallado una fase	Comprobar el fusible
No puede manejarse la bomba desde la piscina	Manguera de distribución doblada o atascada	Comprobar si puede manejarse la bomba desde la caja de distribución eléctrica
	Manguera de distribución demasiado larga	Acortar la manguera de distribución
	Fusibles/alimentación de corriente/ interruptor diferencial del motor	Comprobar fusibles/alimentación de corriente Probar el interruptor diferencial del motor.

- **E' obbligatorio installare la piscina su una lastra in cemento per rendere valida la garanzia. Spessore: 20 cm minimo. Assicurarsi che la lastra sia perfettamente piana e a livello.**
- **Orientare la piscina in modo da posizionare l'entrata dello/degli skimmer di fronte ai venti dominanti in modo da ottimizzare l'eliminazione delle particelle di superficie.**

SOMMARIO:

1 - Montaggio delle pareti
2 - Posa dei rinforzi e delle mensole
3 - Preparazione delle pareti
4 - Installazione del feltro e del rivestimento
5 - Taglio dell'impianto per nuoto controcorrente
6 - Taglio del condotto di mandata, del supporto di aspirazione di fondo e dello skimmer
7 - Taglio e montaggio del faretto da piscina
8 - Installazione dei bordi in legno di pino
9 - Scale
10 - Collegamento dell'impianto per nuovo controcorrente
11 - Collegamento dell'impianto di filtraggio
12 - Collegamento della pompa di calore
13 - Collegamento del sistema automatico di aspirazione di fondo (Aspiratione non incluso)
14 - Scatola di comando elettrica
15 - Funzionamento dell'impianto per nuoto controcorrente

Tutte le indicazioni contenute nel seguente manuale d´uso relative a installazioni elettriche (quadro elettrico, salvavita, impianto di filtraggio, poolspot, pompa di calore), sono destinate esclusivamente all´utilizzo da parte di elettricisti qualificati.

1 Montaggio delle pareti

1a - Inserire i pali nelle basi di metallo.
1b - Mettere a livello la prima fila di assi.
1c - Mantenere in posizione queste assi con l'aiuto dei montanti metallici (ad angolo e dritti). Fissare con il bullone japy dal basso 12x160 senza stringere.
1d - Posizionare un'asse normale provvisoria alta sul perimetro della vasca. Fissare con l'aiuto del bullone japy dall'alto 12x120. Stringere l'insieme (alto e basso).
⚠ ***1e - Controllare assolutamente l'allineamento dei ceppi (corde di fissaggio) e le diagonali (nastro 10 m); A = B***
1f - ***I° caso: Il perforatore non viene ostacolato dalla base:***
Forare il buco centrale (diam. 8 mm), battere il primo perno e stringere.
1g - Forare i buchi rimanenti (diam. 20 mm), battere i perni e stringere. Ripetere l'operazione su ciascuna base.
1h - ***2° caso: Il perforatore viene ostacolato dalla base:***
Segnare la posizione dei fori con della vernice o un pennarello.
1i - Togliere il palo e la sua base, forare i buchi, riposizionare, battere i perni e stringere. Ripetere l'operazione su ciascuna base.
1j - Svitare i bulloni japy superiori e inferiori e fare scendere le assi provvisorie alte. Incassare le assi utilizzando il pezzo martire a tal fine.
- Montaggio della giunzione ad angolo, rinforzo d'acciaio
- Montaggio della giunzione ad angolo
1k - Mettere in posizione i bulloni japy.
1l - Applicare le assi per il montaggio dell'impianto per nuoto controcorrente nella sesta/settima/ottava fila rispetto allo skimmer.
1m - Posizionare le assi dello skimmer nella nona/decima fila rispetto all'impianto per nuoto controcorrente.
1n - Applicare l'asse per il faretto da piscina nella settima fila (al centro) sul bordo della vasca a sinistra dello skimmer.
1o - Posizionare l'asse del supporto di aspirazione nell'ottava fila (a destra) sul bordo della vasca a sinistra dello skimmer.
1p - Applicare le assi standard restanti, come anche le assi superiori, sul perimetro della piscina.
1q - Verificare la disposizione regolare delle assi inferiori e superiori dell'impianto per nuoto controcorrente e dello skimmer
1r - Stringere tutte le viti di chiusura (sacchetto J per la base, K nella parte superiore del montante).
1s - Predisporre la foratura delle assi superiori nel rispetto delle dimensioni.
1t - Fissare con chiodi i pannelli di chiusura ai montanti.

2 Posa dei rinforzi e delle mensole

2a - Fissare per prima cosa la piastra metallica in dotazione con le viti sotto alle assi di supporto. La posizione corretta si ottiene al raggiungimento di una scanalatura piana sui relativi assi. Posizionare i rinforzi orizzontali sul bordo estremo superiore all'esterno della struttura. Mettere a livello ed avvitare verso l'interno della piscina, fino ad incassare la testa delle viti.
2b - Pre-forare 3 buchi con il diametro di 6 mm (sugli angoli).
2c - Ingrandire i buchi fino a raggiungere una profondità di 45 mm utilizzando una punta piatta con il diametro di 12 mm e avvitare con 3 viti 6x90.
2d - Pre forare 3 buchi del diametro di 6 mm e avvitare alle giunzioni.
2e - Posizionare le mensole nella giusta posizione, forare e avvitare fino ad incassare la testa delle viti.
2f - Avvitare il rinforzo orizzontale sulle mensole.

3 Preparazione delle pareti

3a - Avvitare la bocca dello skimmer nel bordo superiore con le 2 viti fornite con la scatola dello skimmer.
3b - Installare il giunto esterno dello skimmer e il corpo dello skimmer.
3c - Fissare l'insieme stringendo efficacemente per garantire una buona impermeabilità. (Avvitare a mano)
3d - Posare uno dei giunti dello skimmer.
3e - Stringere la piastra di fissaggio dell'impianto per nuoto controcorrente nel telaio scanalato mediante le viti in acciaio inossidabile 4x35mm in dotazione
3f - Perforare le guide attenendosi alle dimensioni (3 cm dalle estremità esterne e via via ogni 20 cm circa).
3g - Srotolare il feltro da parete.
3h - Premere la guida in plastica sul feltro da parete alla stessa altezza dell'asse superiore.
3i - Fissare la prima guida del rivestimento della piscina con viti in acciaio inossidabile 4x40.
3j - Sui bordi eseguire un taglio parziale della guida come profilo a V, al fine di poter piegare il profilo. Stringere con le viti su entrambi i lati dell'angolare ad una distanza di 3 cm.
3k - Tagliare il feltro da parete all'esterno del telaio
3l - Procedere allo stesso modo con il condotto di mandata e il supporto di aspirazione di fondo.
3m - Installare il corpo dell'impianto per nuoto controcorrente e stringerlo con le viti in acciaio inossidabile M5x20mm fornite in dotazione, le rondelle e i dati, sulla piastra di fissaggio.
Attenzione: l'alloggiamento del sistema controcorrente deve essere sostituito in modo che l'uscita da Ø 75mm si trovi in alto e l'aspirazione Ø 90mm in basso.

4 Installazione del feltro e del rivestimento

4a - Posizionare il feltro per proteggere il terreno.
4b - Ritagliare il feltro di protezione con una taglierina o un paio di forbici.
4c - Sistemare il rivestimento.
4d - Far coincidere gli angoli del rivestimento con quelli della piscina.
4e - Agganciare il rivestimento sul labbro della rotaia.
4f - Posizionare su tutto il perimetro della vasca la giunzione di bloccaggio. Iniziare al centro della parete.
4g - Tendere al massimo il rivestimento.
4h - Mettere l'acqua per un'altezza di 2 cm.
4i - Rimuovere le pieghe presenti e riempire la piscina di acqua fino a sotto l'impianto per nuoto controcorrente.

5 Taglio dell'impianto per nuoto controcorrententrocorrente

5a - Fissare l'anello di arresto con la guarnizione sull'alloggiamento del sistema controcorrente per mezzo delle viti in acciaio inossidabile fornite in dotazione.
5b - Tagliare il rivestimento della piscina dal lato interno dell'alloggiamento del sistema controcorrente verso l'esterno.
5c - Attaccare sul lato anteriore e posteriore dell'alloggiamento del sistema controcorrente la boccola per il fissaggio del flessibili all'iniezione dell'aria. Inserire nell'alloggiamento il flessibile dell'aria sulla boccola e collegarlo, utilizzando una fascetta stringitubo, alla boccola di ingresso dell'aria del tubo a getto. Accorciare il flessibili alla lunghezza adatta.
5d - Tirare il flessibile pneumatico attraverso l'apposito condotto nell'alloggiamento del sistema controcorrente e inserire il flessibile sulla boccola del pulsante pneumatico (accensione e spegnimento della pompa). Fissare il flessibile stringendo manualmente con forza i raccordi a compressione sull'interruttore pneumatico e sull'alloggiamento del sistema controcorrente.
5e - Spingere la copertura frontale completa nell'alloggiamento del sistema controcorrente e fissare l'unità con le 4 viti in acciaio inossidabile fornite in dotazione.

6 Taglio del condotto di mandata, del supporto di aspirazione di fondo e dello skimmer

6a - Cominciare riempiendo di acqua la piscina.
6b - Interrompere il riempimento di acqua sotto all'impianto per nuoto controcorrente
6c - Applicare il condotto di mandata sul lato interno della piscina.
6d - Tagliare il rivestimento della piscina all'altezza del condotto, lasciando uno spazio libero di circa 2 cm. Inserire la guarnizione e il condotto di mandata.
6e - Stringere i dadi del condotto di mandata a sufficienza per ottenere una buona tenuta. Procedere allo stesso modo con il supporto di aspirazione di fondo.
6f - Ricoprire la parte filettata degli attacchi con il nastro Teflon in senso antiorario.
6g - Avvitare uno degli attacchi al condotto di mandata e nel supporto di aspirazione di fondo.
6h - Schema per l'applicazione dei flessibili sui condotto di mandata e il collegamento con una guida per tubi flessibili dallo skimmer alla pompa del filtro.
6i - Unire il raccordo a gomito, la valvola di chiusura e il flessibile. Portare il tubo flessibile alla lunghezza corretta a seconda della configurazione del fondo.
6j - Collegare il sistema precedentemente montato all'uscita del supporto di aspirazione di fondo. Chiudere la valvola di chiusura.
6k - Dopo aver ricoperto la parte filettata con Teflon, avvitare la valvola di chiusura con filettatura nel corpo dello skimmer.
6l - Incollare il flessibile in PVC rigido e il raccordo a gomito alla valvola di chiusura. Chiudere la valvola dopo che la colla si è indurita.
6m- Installare la guarnizione e il telaio dello skimmer.
6n - Avvitare il tutto con lo skimmer.
6o - Tagliare il rivestimento della piscina sul lato interno del telaio dello skimmer.

7 Taglio e montaggio del faretto da piscina

7a - Inserire le viti attraverso i 4 fori sul lato anteriore del telaio di montaggio e spingere sul retro le guarnizioni in silicone sulle viti.
7b - Tenere il telaio di montaggio in orizzontale e ad una distanza di 50 mm a destra o a sinistra del foro, con il morsetto di fissaggio verso il basso, e stringerli con viti. Fare attenzione al posizionamento corretto delle guarnizioni in silicone tra il telaio di montaggio e il rivestimento.
7c - Svitare il dado di fissaggio del passacavo da parete e rimuoverlo dal cavo. Fare passare il cavo della luce attraverso il piccolo foro nel rivestimento e tirarlo fuori dal lato esterno. Premere a questo punto il passacavo da parete con cautela attraverso il piccolo foro nel rivestimento e spingerlo poi l'apertura da Ø 25 mm, fino all'arresto.
7d - Spingere di nuovo a questo punto il dado di fissaggio sul cavo della luce e stringerlo sulla filettatura del passacavo da parete. In caso di utilizzo di una chiave inglese o di una pinza combinata, assicurarsi di non avvitare eccessivamente il dado di fissaggio e di non danneggiarlo.
7e - Predisporre a questo punto la luce della piscina per il fissaggio. Allentare il serracavo nella vasca sul passacavo da parete e tirare dentro il cavo fino a quando non si raggiunge una lunghezza di circa 1,0 - 1,2 m tra l'alloggiamento della luce e il passacavo da parete.
Nota: questo cavo interno è necessario al fine di poter sollevare l'illuminazione, per una sostituzione della lampadina, fino al bordo della piscina.
7f - Stringere a questo punto di nuovo il serracavo. Fare attenzione in questo caso al corretto posizionamento delle guarnizioni del cavo. Avvolgere il cavo interno, il più possibile piatto, attorno all'alloggiamento della luce. Assicurarsi nel fare questo che il cavo arrotolato possa chiudersi successivamente a filo con l'anello anteriore della luce.
7g - Tenere la luce per la piscina in modo tale che sull'anello anteriore sia presente la dicitura «TOP» sul lato anteriore e fissare l'alloggiamento della luce con le due 2 viti sul morsetto di fissaggio.

Attenersi rigorosamente alle istruzioni per l'uso del faretto da piscina.

8 Installazione dei bordi in legno di pino

6a - Pre-forare i bordi interni per tutti I 70 cm circa e avvitare. Cominciare a 3 cm minimo dalle estremità.
6b - Pre-forare i bordi esterni.
6c - Avvitare i bordi esterni.
6d - Posizionare le piastrine ad angolo e dritte. Pre-forare e avvitare con delle viti di bandella 6x30.

9 Scale

⚠ ***Le scale non si devono usare per altri scopi. La massa max. consentita è 150 kg.***
La scala di accesso si deve mettere in posizione di sicurezza quando non viene utilizzata.

7a - Mettere a livello la scala. Per questo disareare sotto gli scalini se necessario.
7b - Non tutte le posizioni sono possibili. Riferirsi alle istruzioni del telone.
7c - Fissare i supporti inox con i bulloni forniti nel contenitore della scala inox
7d - Collocare il supporto sul buco e fissare con due viti di bandella 6x60.
7e - Posizionare la scala di legno contro il rinforzo orizzontale sotto il bordo.
7f - Individuare la posizione dei buchi e forare.
7g - Fissare l'adesivo su uno dei due montanti laterali della scala di legno, in posizione ben visibile

10 Collegamento e funzionamento dell'impianto per nuoto controcorrente

ATTENZIONE!

⚠ ***• L'allacciamento elettrico della pompa e della centralina per nuoto controcorrente deve essere eseguito da un elettricista qualificato.***
• L'alimentazione elettrica deve essere interrotta prima di qualsiasi intervento sul dispositivo mediante un interruttore differenziale (interruttore di sicurezza per correnti di guasto).

10a- Montare i tubi in PVC e i raccordi come da disegno.
Nota: Prima dell'attacco, si dovrebbe innanzitutto eseguire un montaggio a secco, per verificare l'adattamento corretto di tutti i componenti.
• Pulire il tubo e i raccordi di collegamento con lo sverniciatore al solvente.
• Non usare carta vetrata per pulire il tubo liscio in PVC.
• La superficie deve essere opaca dopo la pulizia. Non appena la superficie è stata pulita, non la si dovrebbe toccare più.
• Stendere la colla in direzione dall'asse longitudinale del tubo e dei raccordi di collegamento.
• Congiungere i due componenti dopo l'applicazione della colla. Spingere a fondo l'uno dentro l'altro i componenti, senza ruotarli, e tenerli stretti per alcuni istanti.
• Rimuovere poi con l'ausilio del pennello la colla in eccesso.
Non utilizzare la colla a temperatura inferiori a 5 °C. L'assemblaggio deve essere eseguito rapidamente.
10b- Collegare il flessibile pneumatico alla scatola di comando elettropneumatica. Assicurarsi che il flessibile non si pieghi.
10c- Collegare il flessibile dell'aria con l'alloggiamento del sistema controcorrente e montare la valvola di non ritorno del flessibile dell'aria alla parete esterna della piscina.

Attenersi rigorosamente alle istruzioni per l'uso della pompa per nuoto controcorrente.

11 Collegamento dell'impianto di filtraggio

ATTENZIONE!

- ***L'allacciamento elettrico della pompa del filtro deve essere eseguito da un elettricista qualificato.***
- ***L'alimentazione elettrica deve essere interrotta prima di qualsiasi intervento sul dispositivo mediante un interruttore differenziale (interruttore di sicurezza per correnti di guasto).***

11a- Montare il filtro della piscina come da istruzioni per l'uso
11b- Collegare il filtro della piscina sul circuito dell'acqua con la pompa del filtro e quella di calore.
Attenersi rigorosamente alle istruzioni per l'uso della pompa del filtro.

12 Collegamento della pompa di calore (sempre collegata all´impianto di filtraggio)

12a- Montare i tubi in PVC e i raccordi come da disegno.
Nota: Prima dell'attacco, si dovrebbe innanzitutto eseguire un montaggio a secco, per verificare l'adattamento corretto di tutti i componenti.
- Pulire il tubo e i raccordi di collegamento con lo sverniciatore al solvente.
- Non usare carta vetrata per pulire il tubo liscio in PVC.
- La superficie deve essere opaca dopo la pulizia. Non appena la superficie è stata pulita, non la si dovrebbe toccare più.
- Stendere la colla in direzione dall'asse longitudinale del tubo e dei raccordi di collegamento.
- Congiungere i due componenti dopo l'applicazione della colla. Spingere a fondo l'uno dentro l'altro i componenti, senza ruotarli, e tenerli stretti per alcuni istanti.
- Rimuovere poi con l'ausilio del pennello la colla in eccesso.

12b- Regolare il sistema di bypass per il funzionamento
- Per il funzionamento con pompa di calore: Aprire le valvole 1 e 3, chiudere la valvola 2.
- Per il funzionamento senza pompa di calore: Aprire la valvola 2, chiudere le valvole 1 e 3.

Attenersi rigorosamente alle istruzioni per l'uso della pompa di calore.

13 Collegamento del sistema automatico di aspirazione di fondo - OPZIONALE, (Aspiratione non incluso)

8a - Inserire il regolatore di pressione nell'adattatore in gomma. Attenzione a rispettare il senso.
8b - Ricostruire il tubo della spazzola automatica e collegarlo all'estremità libera del regolatore di pressione. È importante spurgarlo d'aria.
8c - Collegare l'insieme mantenuto immerso alla presa della spazzola. Aprire la valvola d'arresto della presa della spazzola e chiudere quella dello skimmer. Mettere la pompa in funzione. Quando la spazzola non viene utilizzata, chiudere la valvola d'arresto della presa della spazzola e aprire quella dello skimmer. Fare riferimento all'avvertenza della spazzola automatica per maggiori particolari.

14 Scatola di comando elettrica

ATTENZIONE!

- ***L'installazione della scatola di comando, così come l'allacciamento della pompa del filtro, della pompa per nuoto controcorrente, della pompa di calore, della centralina per nuoto controcorrente e dell'illuminazione della piscina, deve essere eseguita da un elettricista qualificato.***
- ***L'alimentazione elettrica della scatola di comando deve essere interrotta prima di qualsiasi intervento sul dispositivo/ alloggiamento mediante un interruttore differenziale (interruttore di sicurezza per correnti di guasto).***
- ***Questa scatola di comando non deve essere utilizzata come scatola di derivazione per altre linee di allacciamento.***

14a- Fare collegare alla scatola di comando da parte di un elettricista qualificato la pompa del filtro, la pompa per nuoto controcorrente, la pompa di calore, la centralina per nuoto controcorrente e l'illuminazione della piscina.
14b- Impostare nei timer per la pompa del filtro e l'illuminazione della piscina l'orario attuale, ruotando la lancetta dei minuti in direzione della freccia.
14c- Con il selettore sui due timer è possibile accendere e spegnere manualmente la pompa del filtro e l'illuminazione della piscina o controllarli in modalità a tempo.

I	On
⏲	Timer
O	Off

Nell'area del quadrante sono rappresentate le ore per le quali si desidera controllare il tempo. Spingere verso l'interno i denti corrispondenti agli orari in cui l'alimentazione elettrica deve essere disattivata. I denti restanti, rimasti sporgenti all'esterno, rappresentano a quel punto l'orario nel quale l'alimentazione elettrica deve continuare a rimanere attiva.

15 Messa in funzione e comando dell'impianto per nuoto controcorrente

Attenzione!

- ***Mettere in funzione l'impianto solo a vasca piena. Si deve evitare assolutamente un funzionamento a secco della pompa.***

15a- Riempire la vasca con acqua fino al massimo a metà dell'altezza dello skimmer.
15b- Aprire le due valvole a saracinesca e accendere l'impianto con l'interruttore pneumatico.
15c- Regolare il flusso d'acqua ruotando il condotto interno anteriore. Il flusso d'acqua massimo si ottiene ruotando il condotto verso sinistra.
Per ridurre il flusso d'acqua, ruotare il condotto verso destra.

Portata massima

Portata minima

15d - Regolare la miscelazione dell'acqua ruotando il condotto esterno.
15e- Regolare il condotto di iniezione dell'acqua in modo che il galleggiante si trovi di fronte al getto completo.

Istruzioni per la risoluzione dei problemi

Sintomo	Possibile causa	Azione suggerita
La pompa è molto rumorosa e non dispone della potenza normale	Verso di rotazione del motore errato	Invertire la polarità del motore scambiando le fasi
	Livello dell'acqua non sufficientemente alto	Rabboccare con acqua
	La pompa aspira aria	Controllare la tenuta dei raccordi di collegamento
	Valvole a saracinesca non completamente aperte	Aprire le valvole a saracinesca
	Linea di aspirazione non a tenuta	Mettere a tenuta la linea di aspirazione
	Pompa intasata (foglie etc.).	Pulire la pompa
La pompa è rumorosa e funziona a piena potenza	Il cofano del motore tocca	Fissare correttamente
	Coperchio della ventola allentato	Fissare correttamente
La pompa non si avvia o lo fa con fatica e lentamente	Una fase assente	Cambiare la linea di alimentazione
All'accensione, l'interruttore differenziale scatta	Fusibili errati	Utilizzare un fusibile a 16A inerte
	Fare controllare l'impianto da un installatore elettronico	
Il salvamotore si disattiva	Regolazione errata	Impostare il valore di corrente corretto + 10%
	La pompa si surriscalda	Lasciare raffreddare il motore e riaccendere
	Caduta di fase	Controllare il fusibile
Non è possibile attivare la pompa dalla vasca	Tubo di comando piegato o incastrato	Controllare se la pompa è attivabile dalla scatola di comando.
	Tubo di comando troppo lungo	Accorciare il tubo di comando
	Fusibili/alimentazione elettrica/salvamotore	Controllare i fusibili/alimentazione elettrica Testare il salvamotore.

250x450 - H140 cm

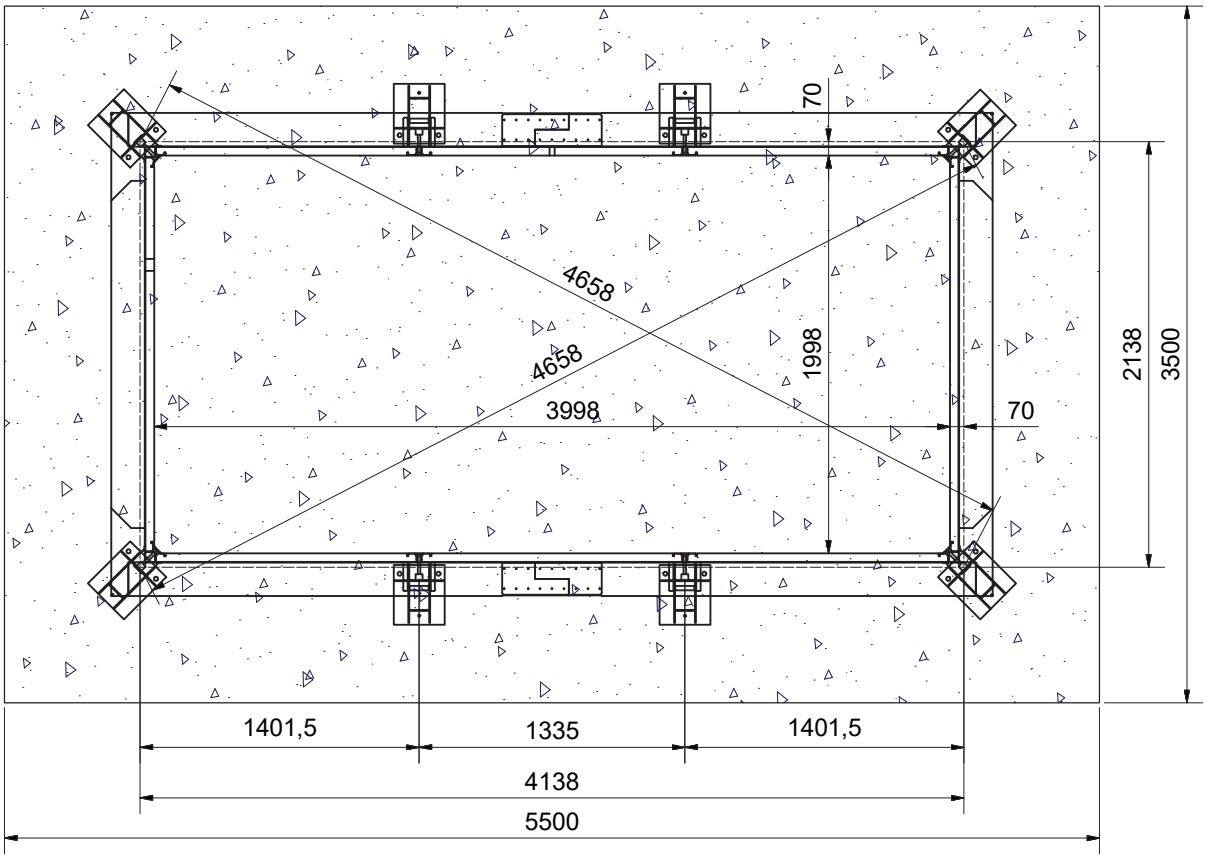

- Dalle Béton - Ep: 200 mm
- Bodenplatte - 200 mm stark
- betonnen - Dikte: 200 mm
- concrete slab - Thickness 200 mm
- hormigón- Espesor 200 mm
- lastra in cemento - Spessore 200 mm

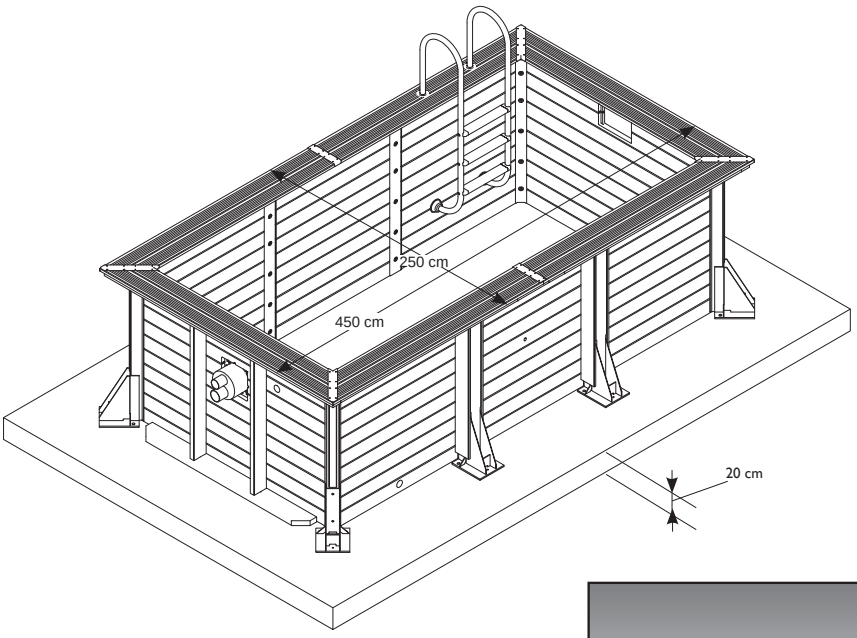

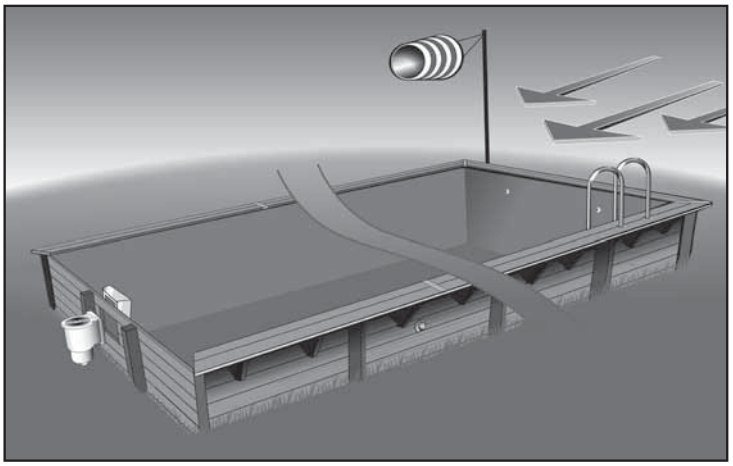

I • Montage paroi • Montage der Seitenwände • Opbouw van de wanden
• Erecting the sides of the pool • Montaje de la pared • Montaggio delle pareti

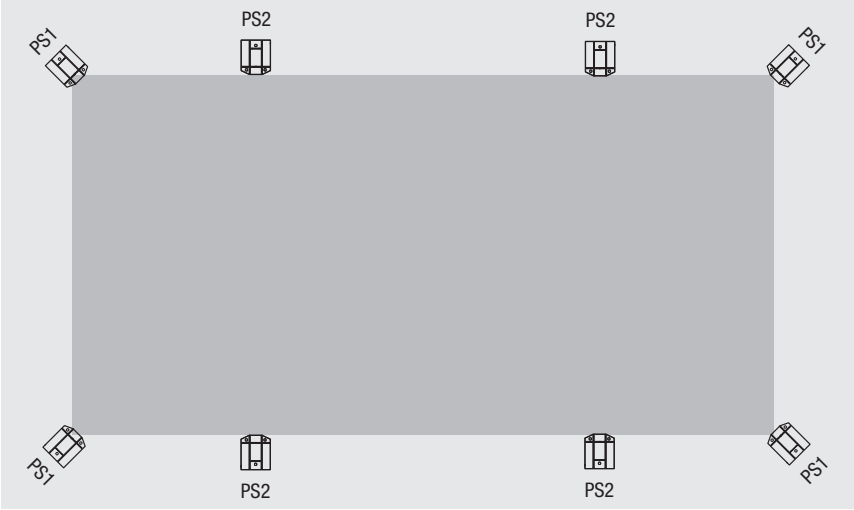

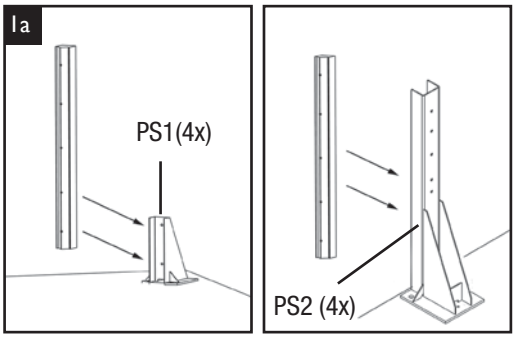

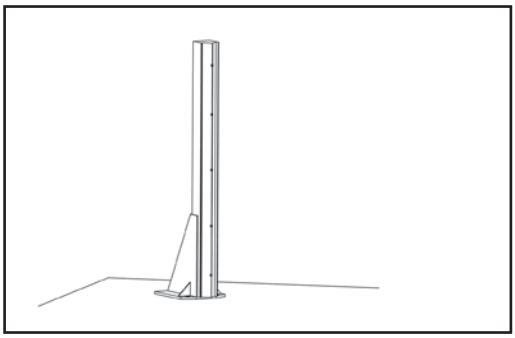

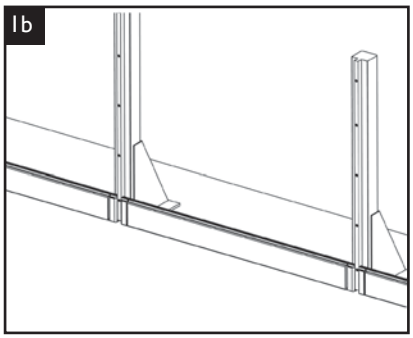

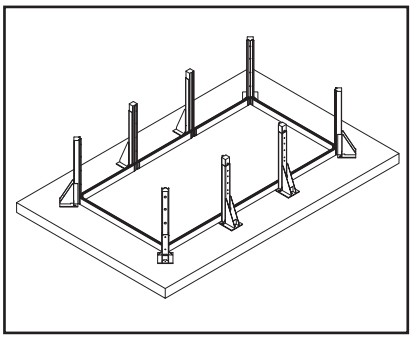

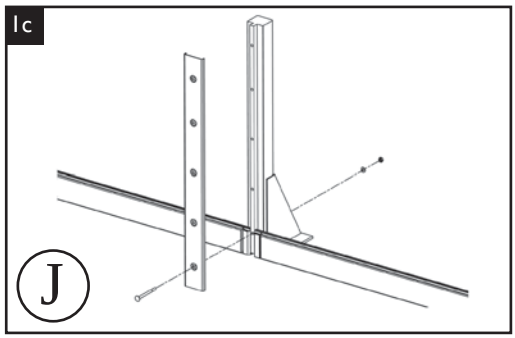

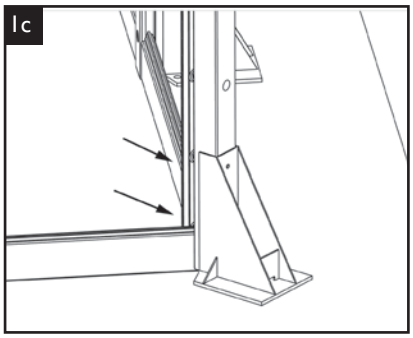

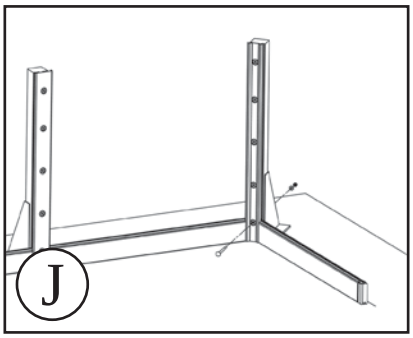

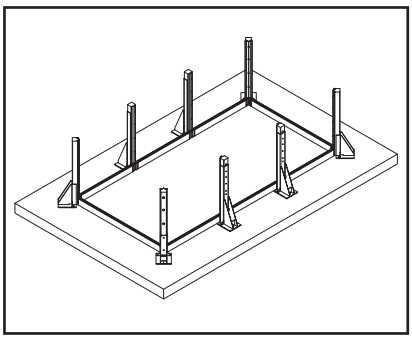

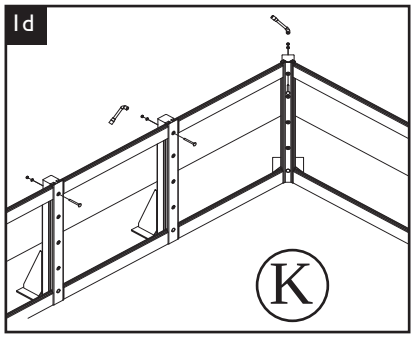

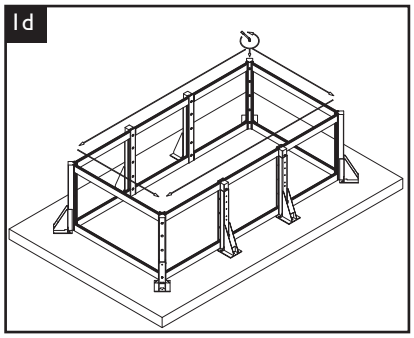

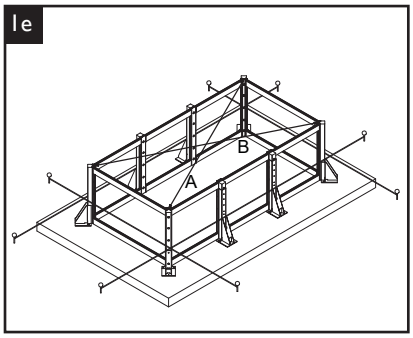

- **Contrôler impérativement l'alignement des sabots (cordeau) et les diagonales (ruban 10 m); A = B.**
- **Unbedingt die Richthilfe der Lagerböcke (Schnur) und die Diagonalen (10 m Band) kontrollieren; A = B.**
- **Het is noodzakelijk de uitlijning van de keggen (kalklijn) en diagonalen (snoer van 10 meter) te controleren: A=B**
- **To imperatively check alignment of wedges (chalk line) and diagonals (10 m ribbon); A = B**
- **Controle siempre el alineamiento de los calzos (cordel) y las diagonales (cinta 10 m); A = B.**
- **Controllare assolutamente l'allineamento dei ceppi (corde di fissaggio) e le diagonali (nastro 10 m); A = B**

• PERCAGE DES TROUS : DEUX CAS DE FIGURE • BOHREN VON LÖCHERN: ZWEI FÄLLE • BOREN VAN DE GATEN: TWEE MOGELIJKHEDEN • DRILLING THE HOLES: TWO CASE SCENARIOS • PERFORACIÓN DE ORIFICIOS: DOS EJEMPLOS • TRAPANATURA DEI FORI: I DUE CASI IN FIGURA
• 1er CAS • 1. FALL • 1e MOGELIJKHEID • 1st CASE • 1er CASO • 1° CASO

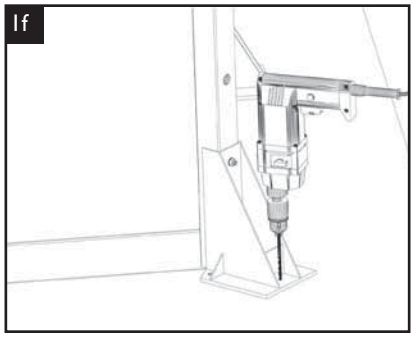

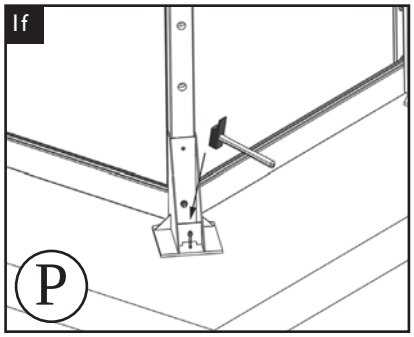

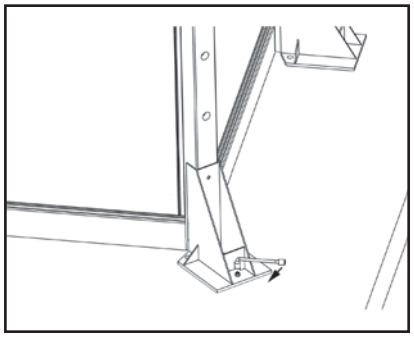

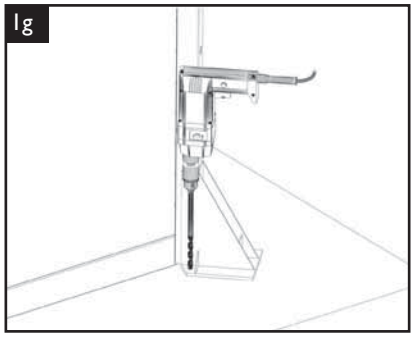

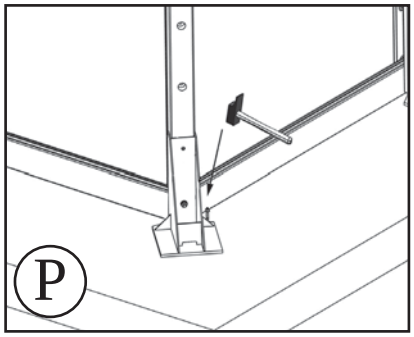

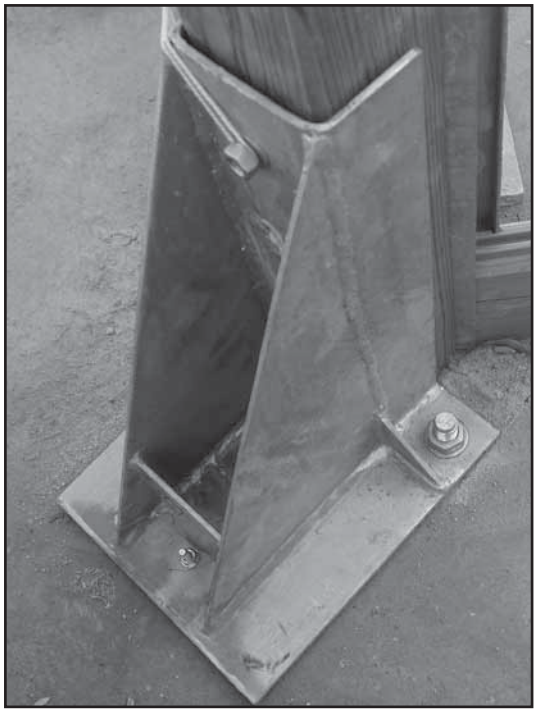

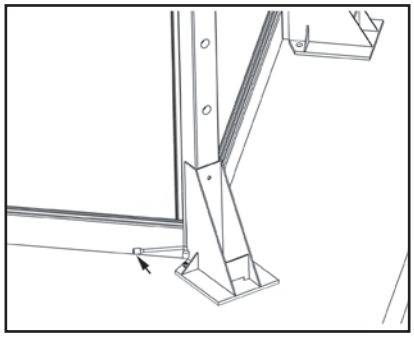

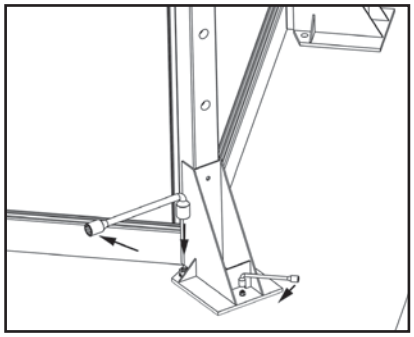

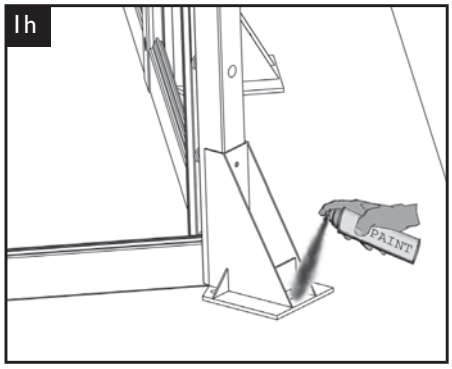
Ih
PAINT

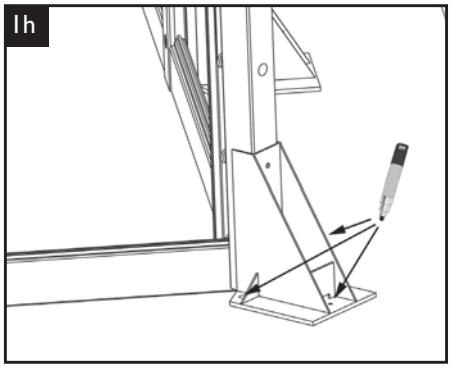
Ih

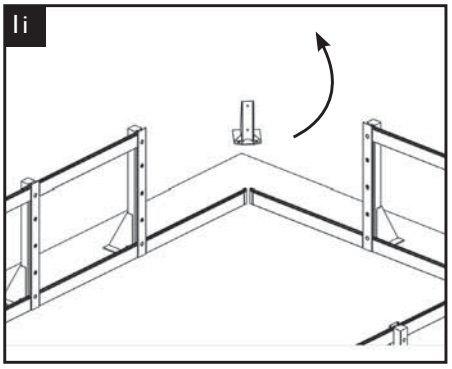
Ii

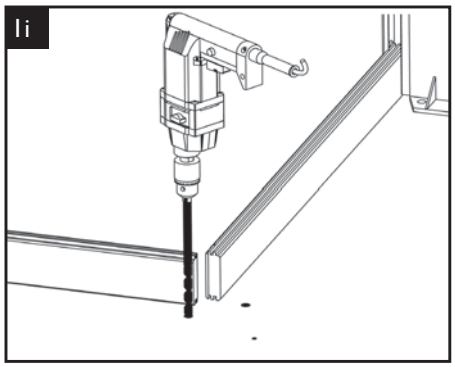
Ii

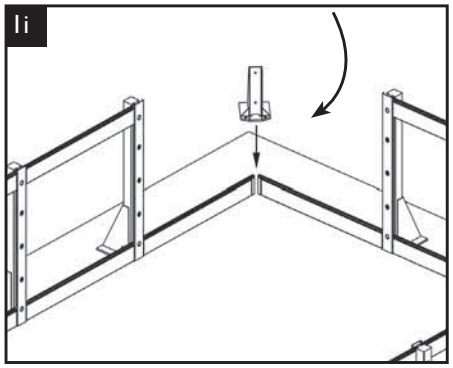
Ii

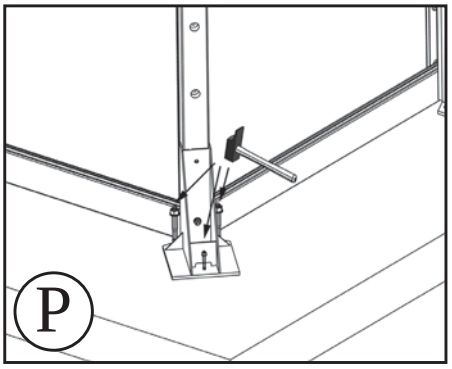
P

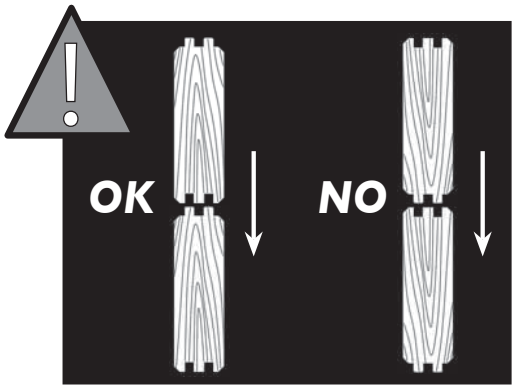
OK
NO

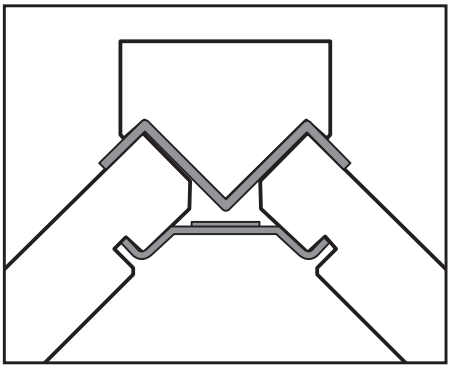

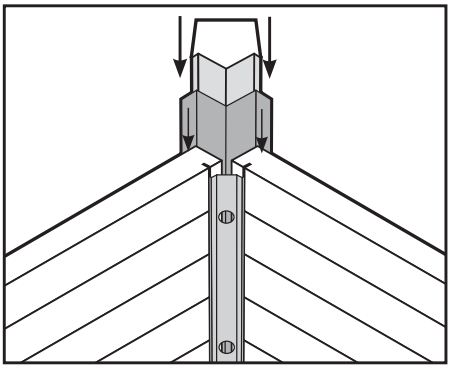

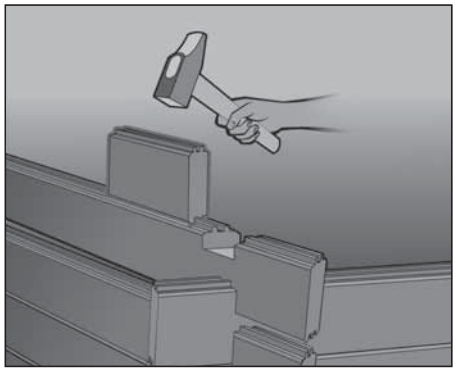

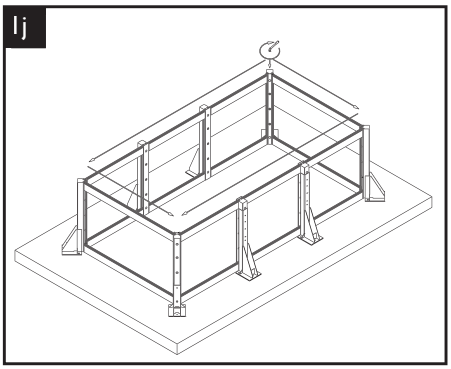
Ij

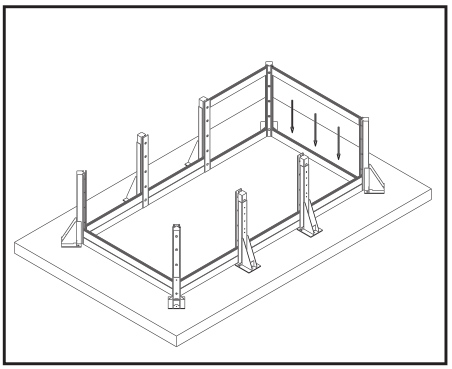

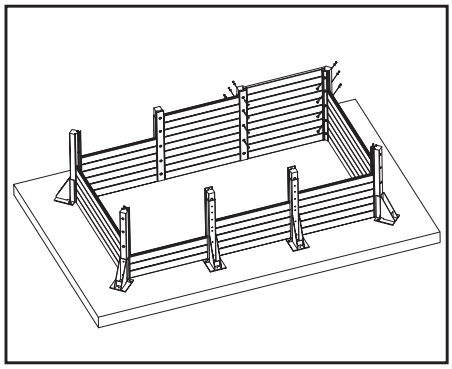

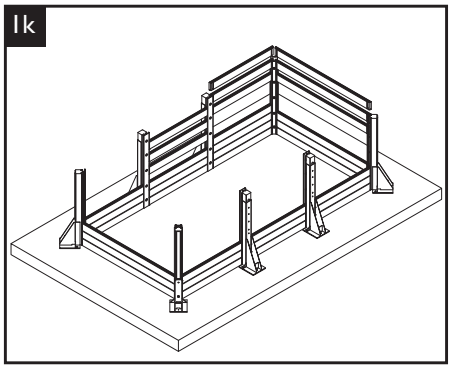
Ik

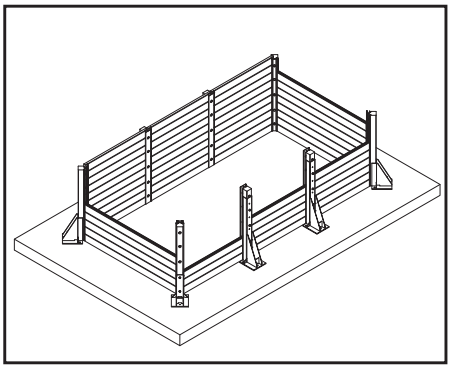

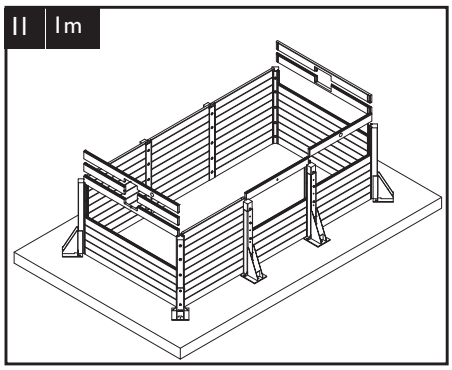
Il
Im

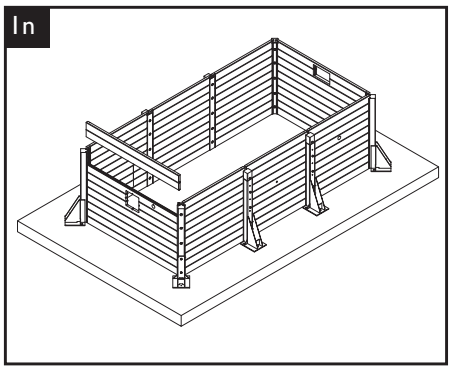
In

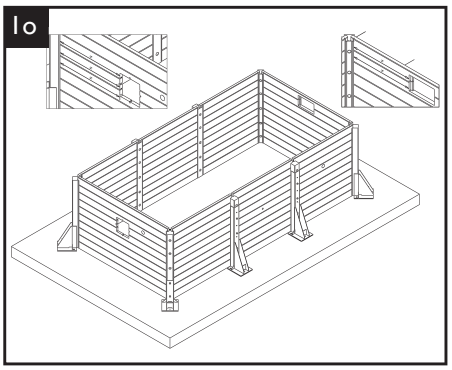
Io

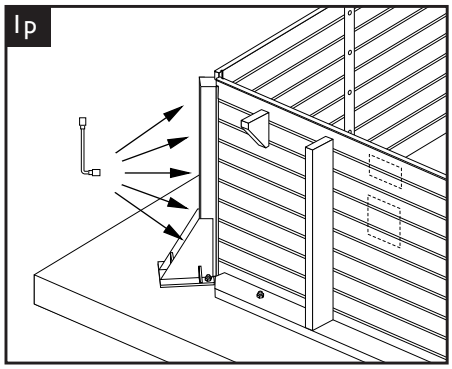
Ip

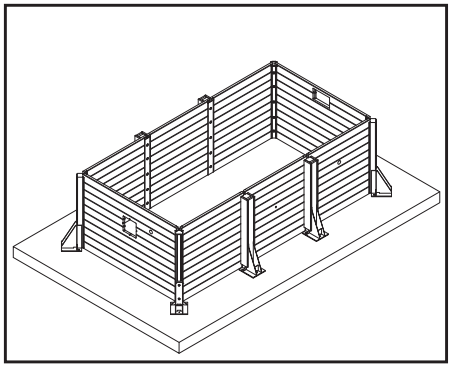

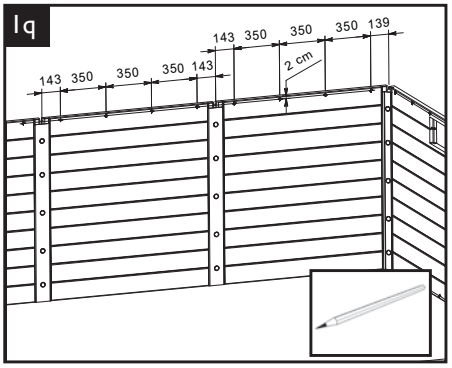
Iq
143 350 350 350 139
143 350 350 350 143
2 cm

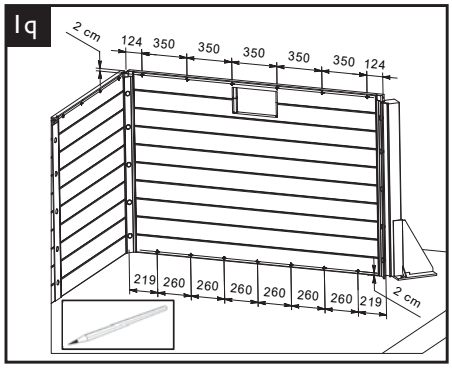
Iq
2 cm
124 350 350 350 350 350 124
219 260 260 260 260 260 260 219
2 cm

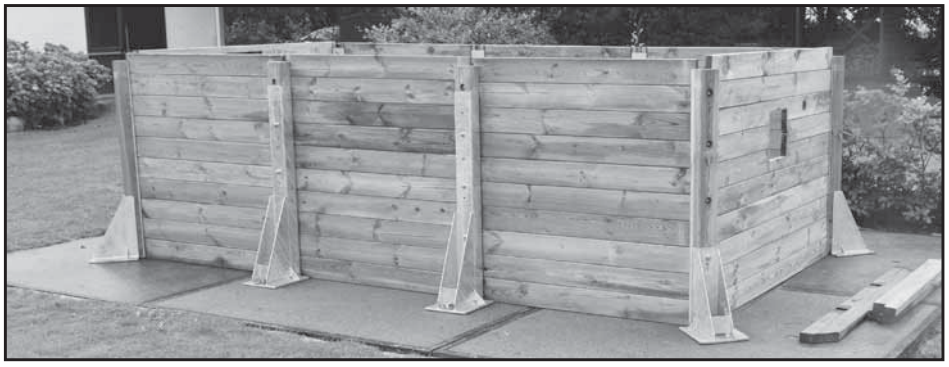

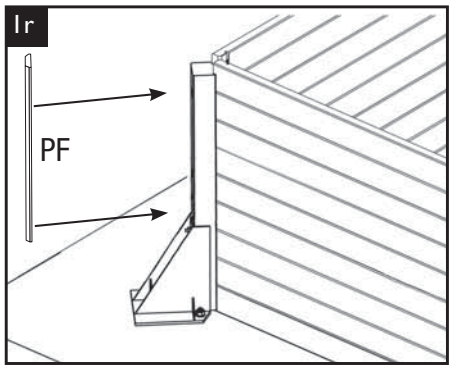
Ir
PF

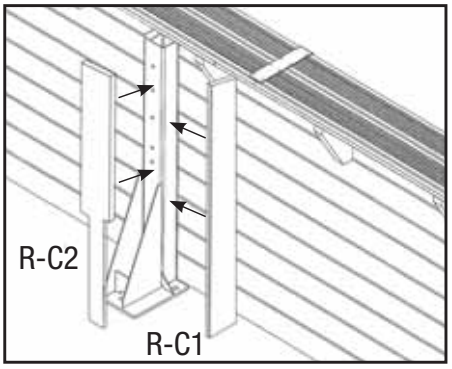
R-C2
R-C1

2 • Pose renforts et consoles • Montage der Wandverstärkungen und Konsolen • Plaatsen van de versterkingsrand en de draagsteunen • Positioning the supports and the brackets • Colocación de refuerzos y consolas • Posa dei rinforzi e delle mensole

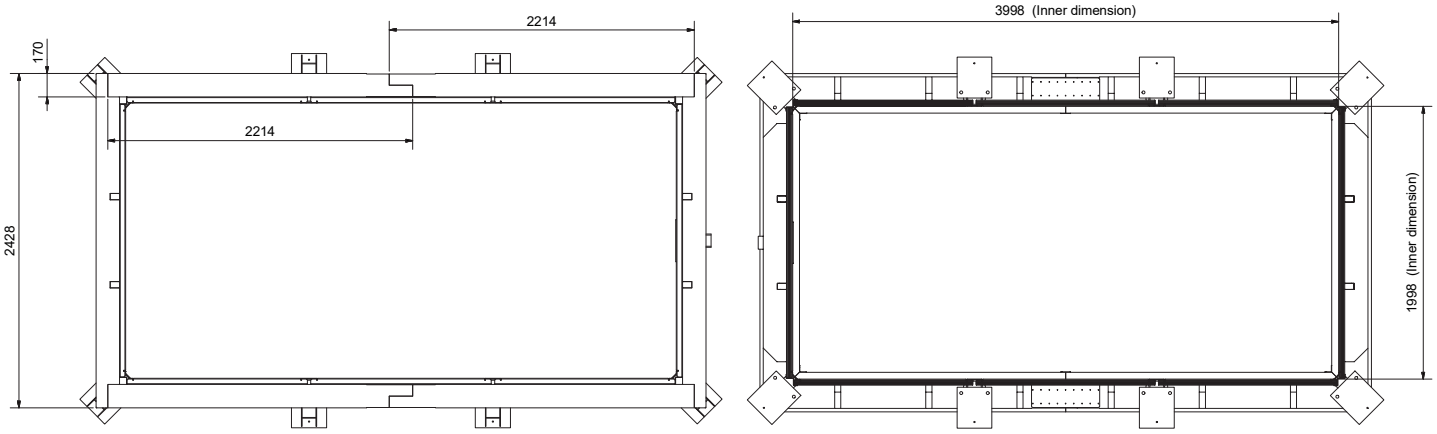

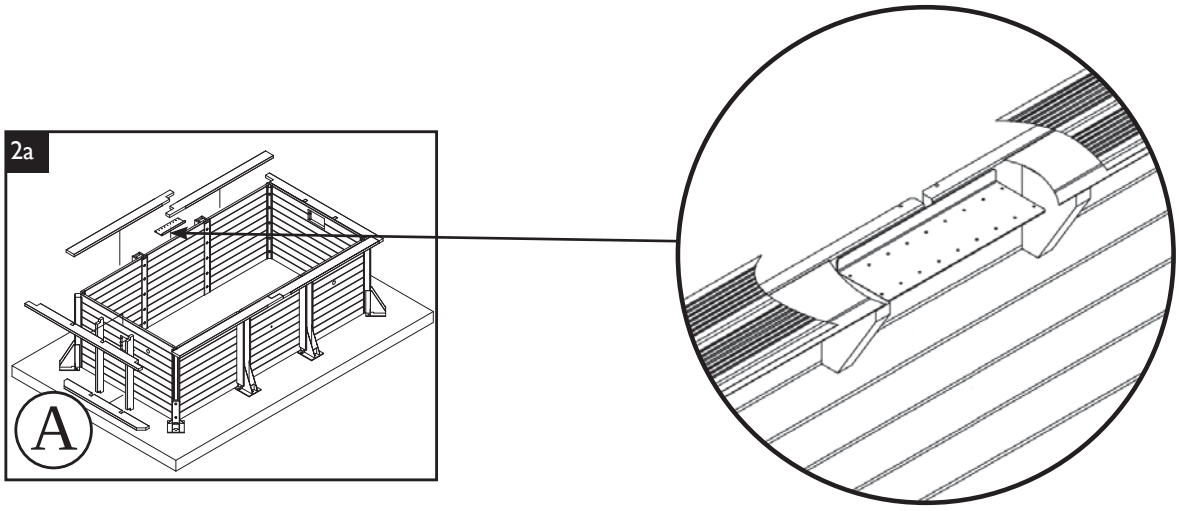

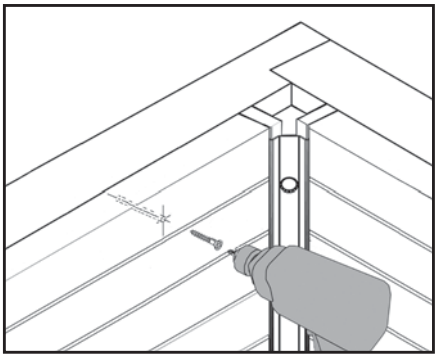

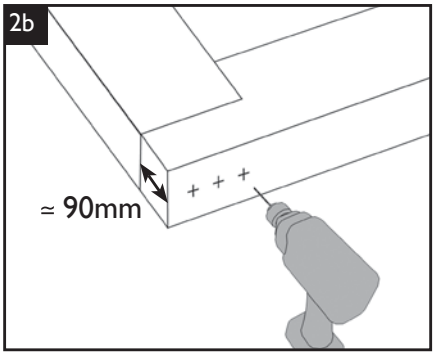

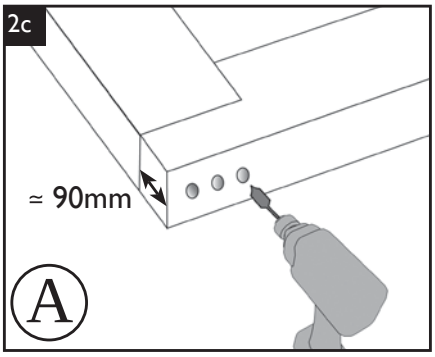

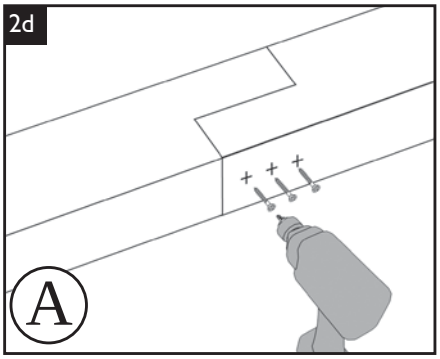

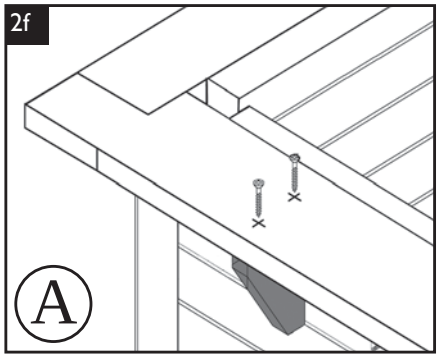

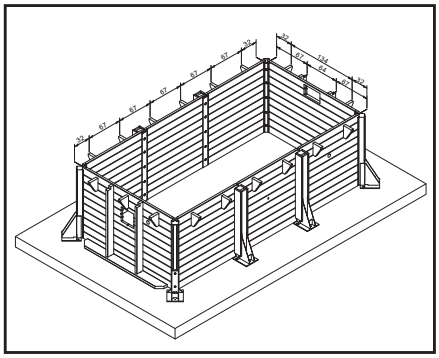

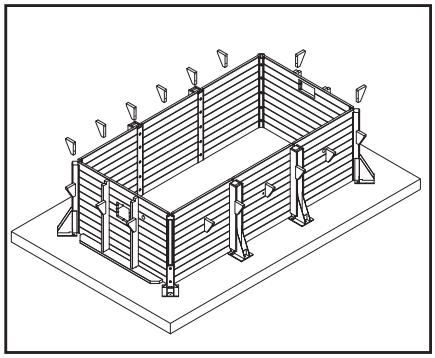

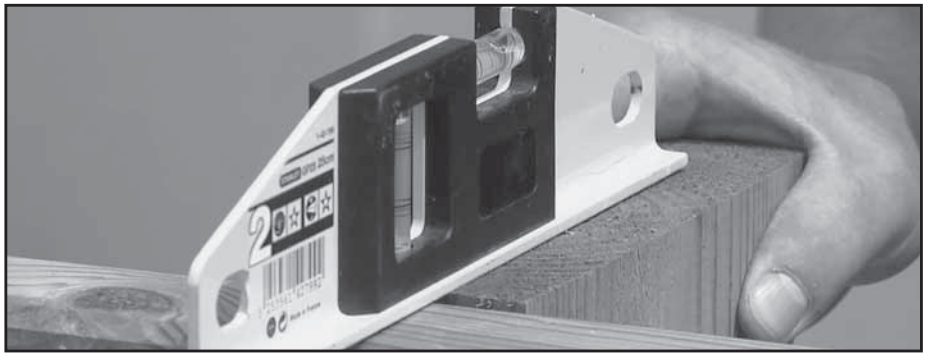

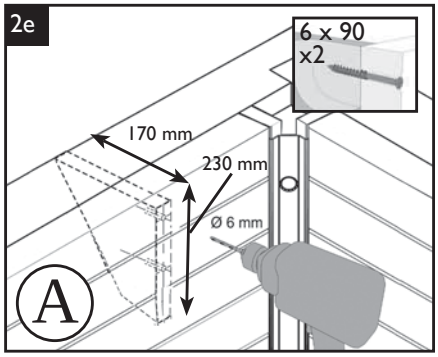

3 • *Préparation des parois • Vorbereitung der Seitenwände • Voorbereiden van de wanden • Preparing the sides of the pool • Preparación de las paredes • Preparazione delle pareti*

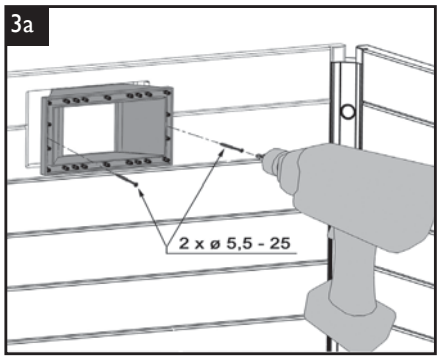

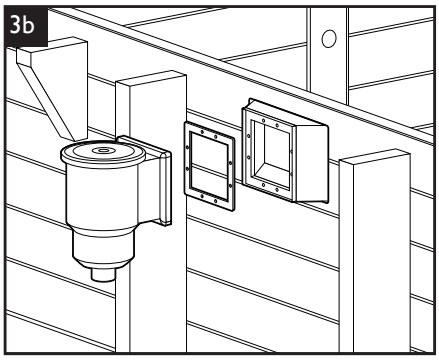

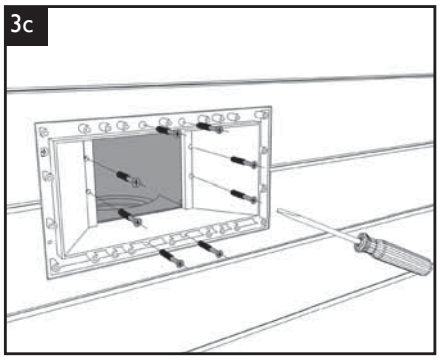

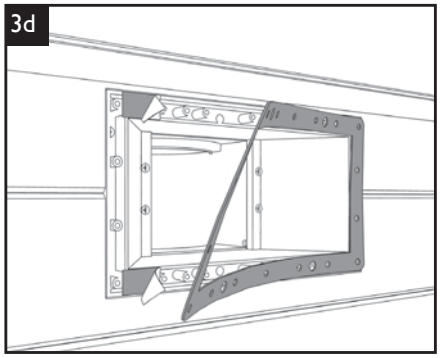

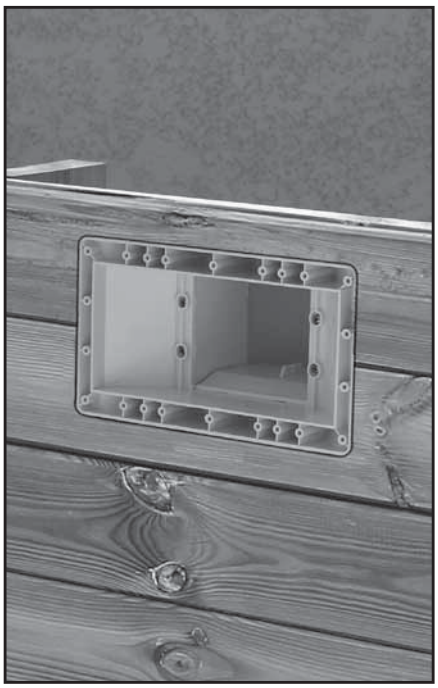

3e

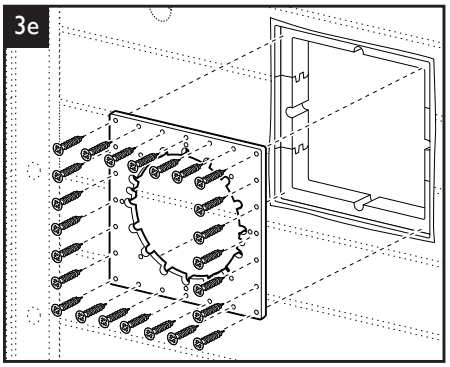
3e

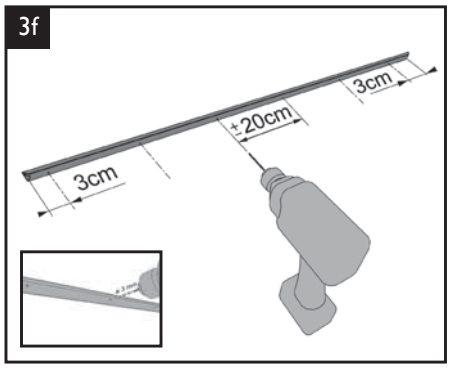
3f
3cm
+20cm
3cm

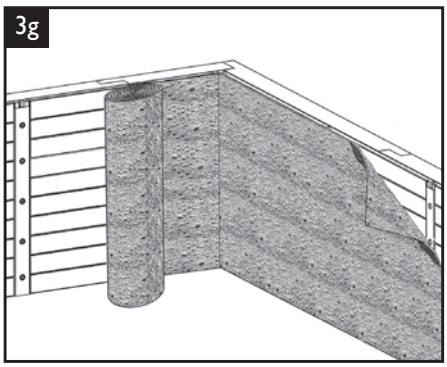
3g

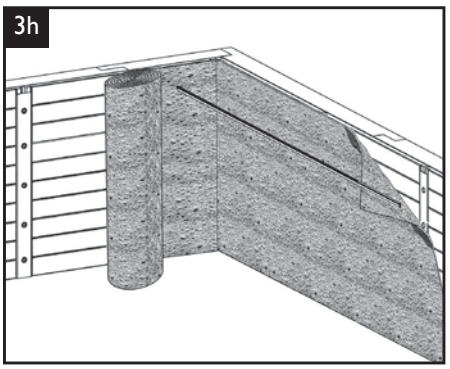
3h

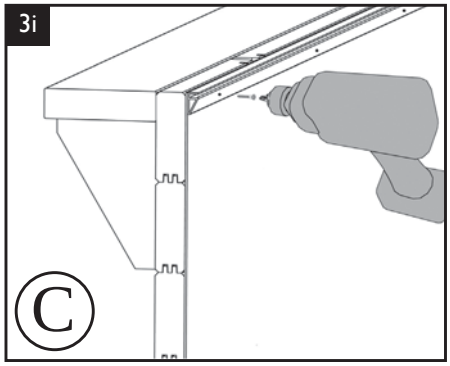
3i
C

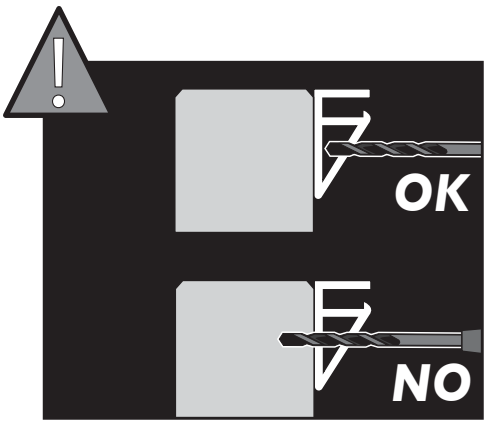
OK
NO

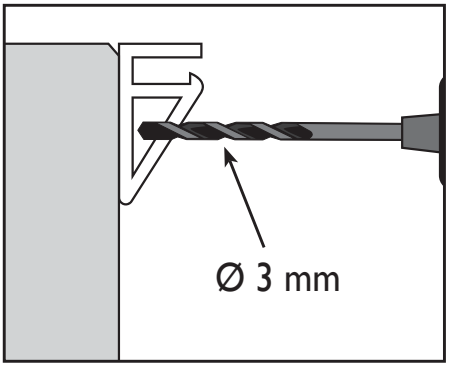
Ø 3 mm

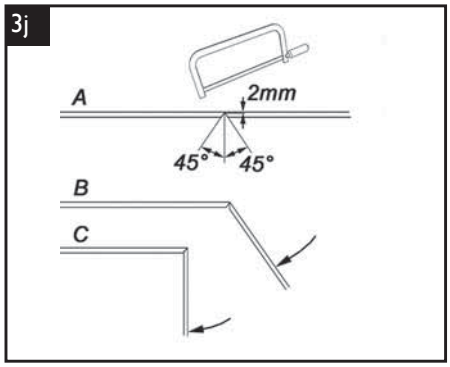
3j
A
2mm
45°
45°
B
C

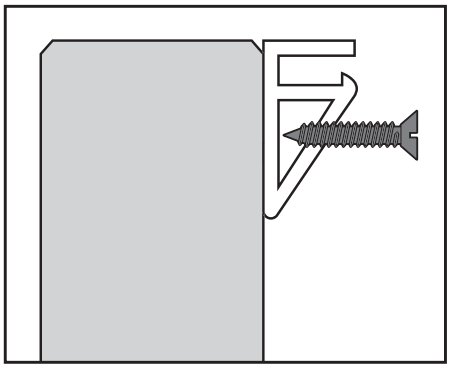

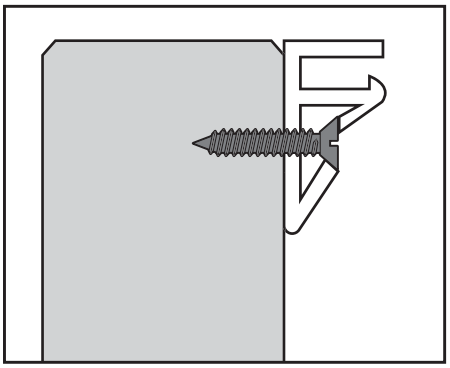

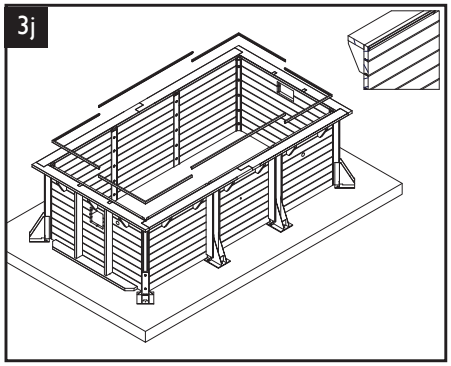
3j

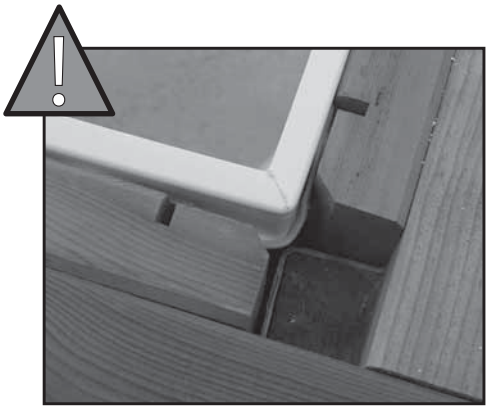

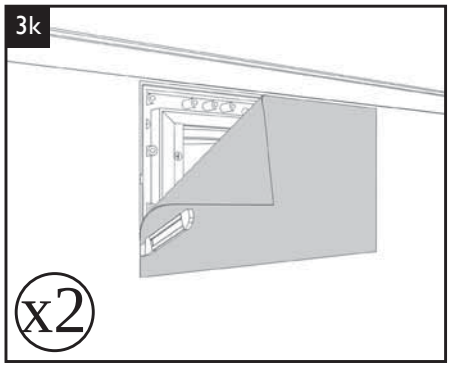

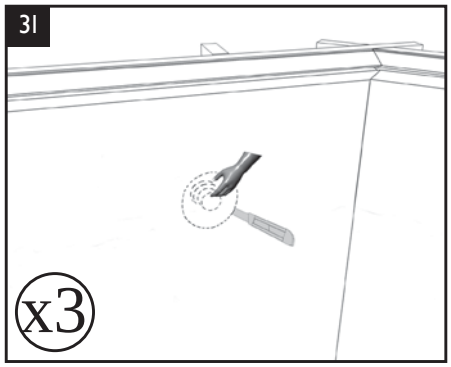

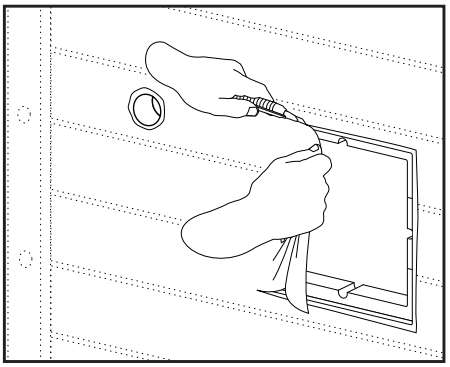

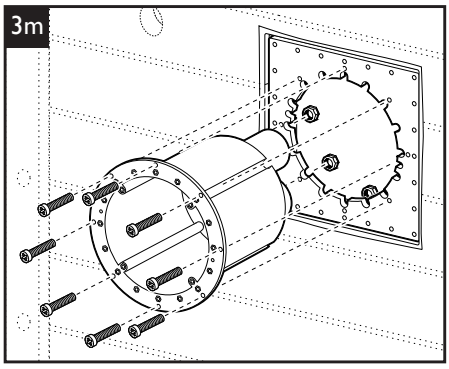

4

• Installation feutre de fond et liner • Installation von Vlies und Schwimmbadfolie
• Aanbrengen van vilt en folie • Installing the felt underlay and the liner
• Instalación del fieltro y del revestimiento • Installazione del feltro e del rivestimento

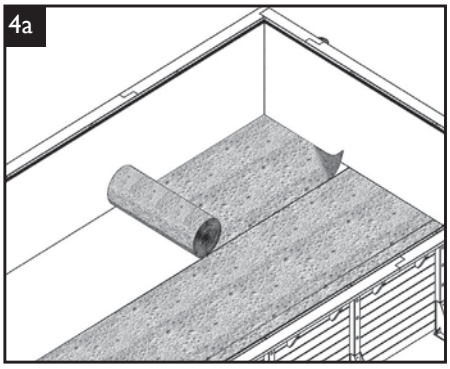

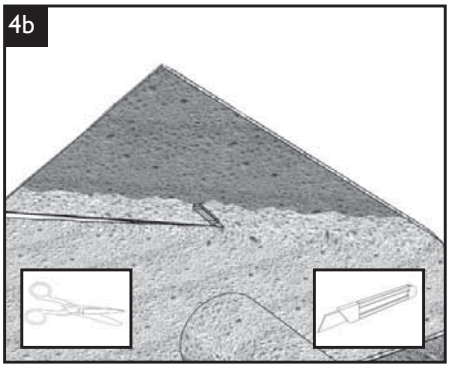

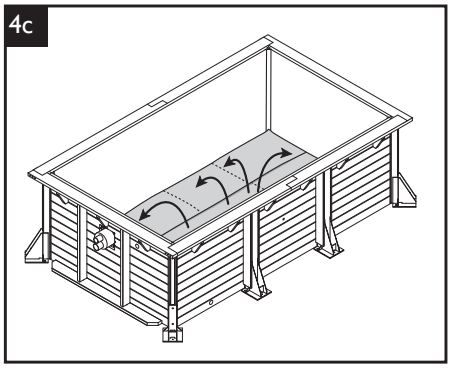

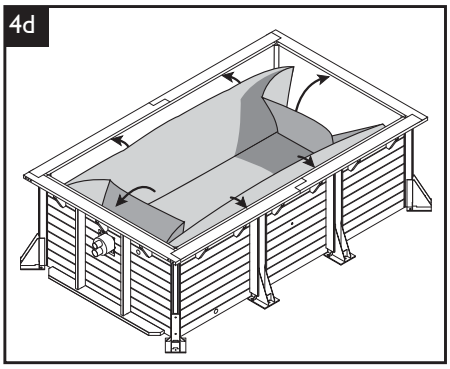

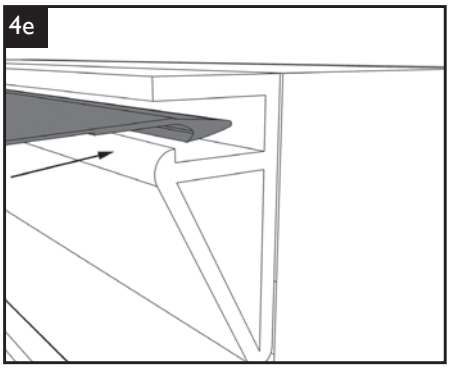

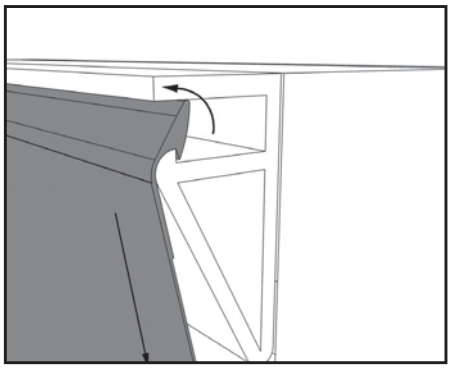

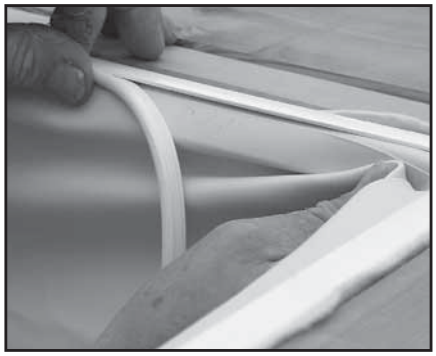

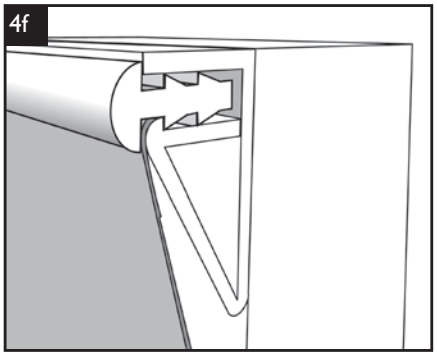

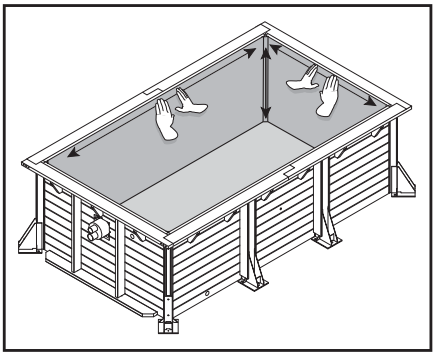

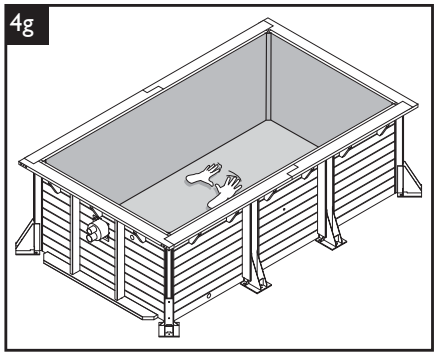

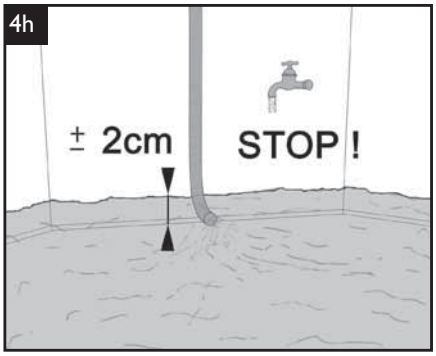

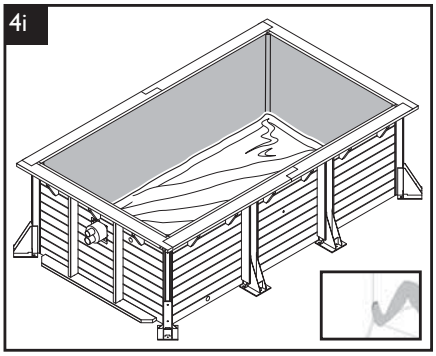

5 • *Découpe de l'installation de contre-courant • Zuschnitt der Gegenstromanlage • Inpassen van de tegenstroominstallatie • Design of the counter flow system • Ajuste del sistema de contracorriente • Taglio dell'impianto per nuoto controcorrente*

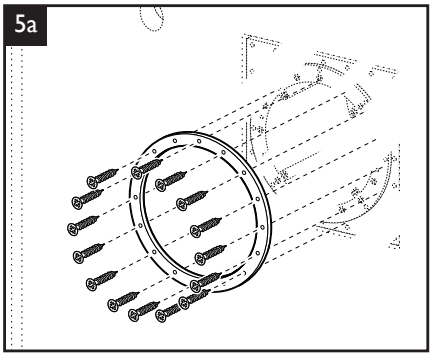

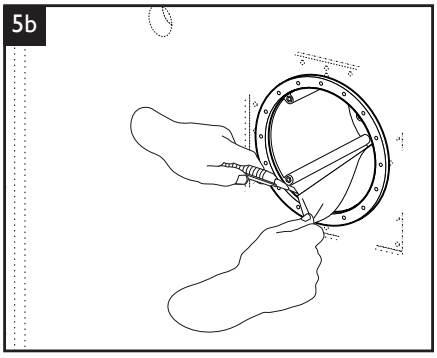

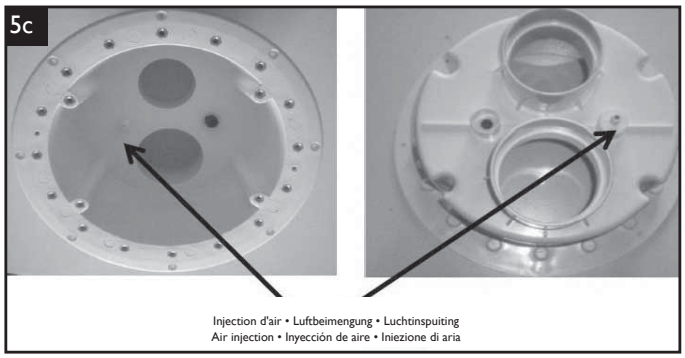

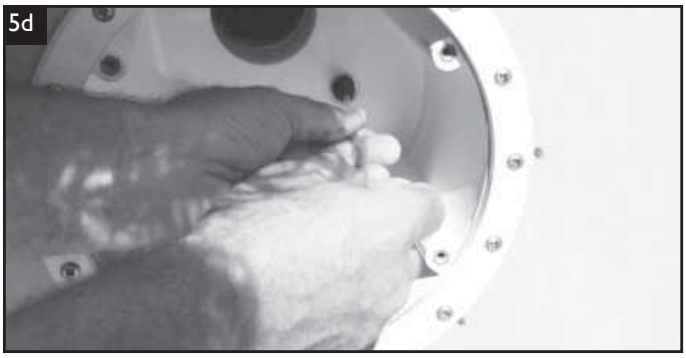

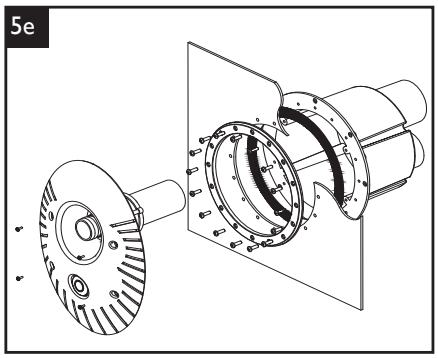

6 • Découpe buse et skimmer • Zuschnitt der Düse und des Skimmers • Uitsnijden van instroomopening en skimmer • Cutting the liner and fitting the backwash inlet nozzle and the skimmer • Recorte para tobera y skimmer • Taglio per condotto e skimmer

6a

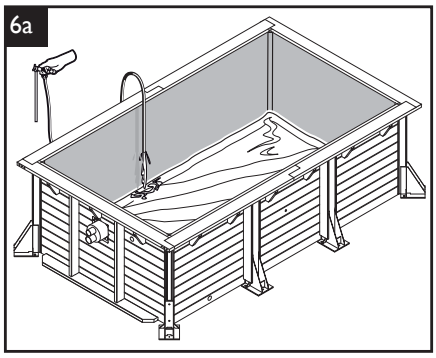

6b

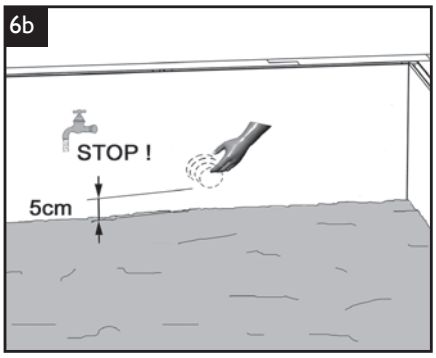

6c

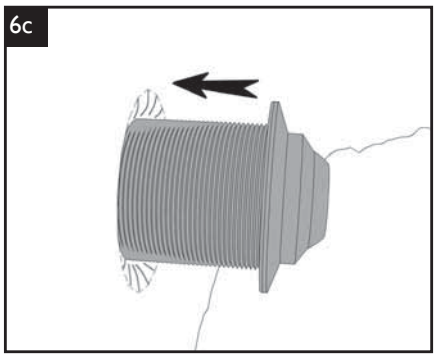

6d

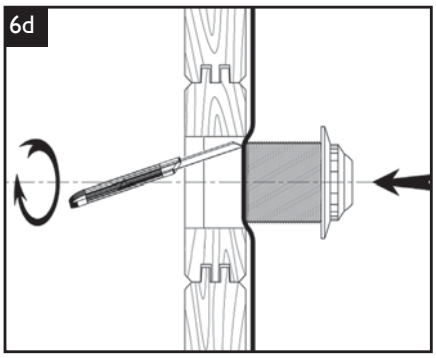

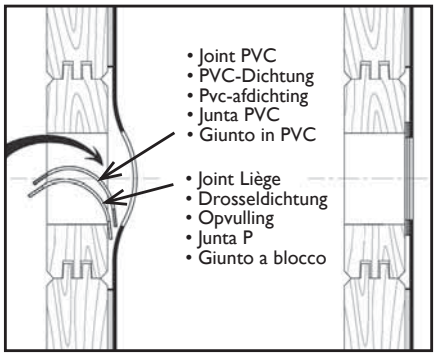

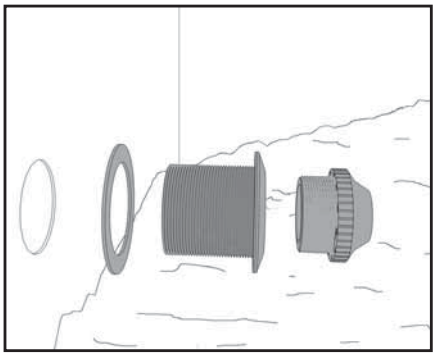

6e

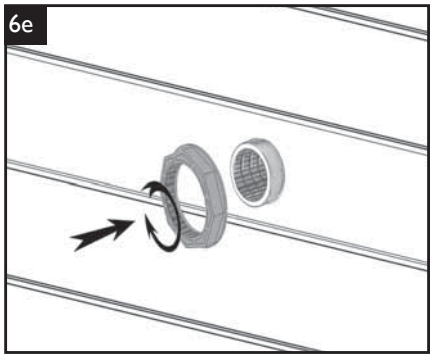

6f

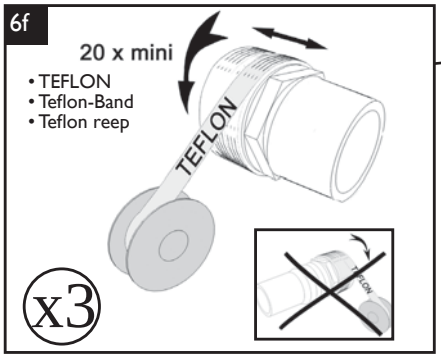

6g

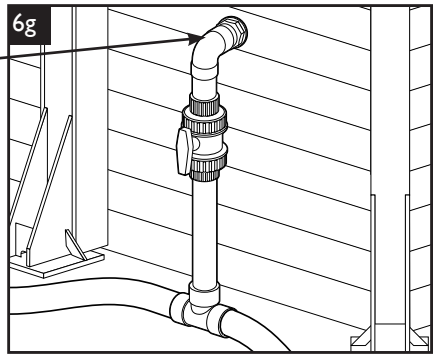

6h

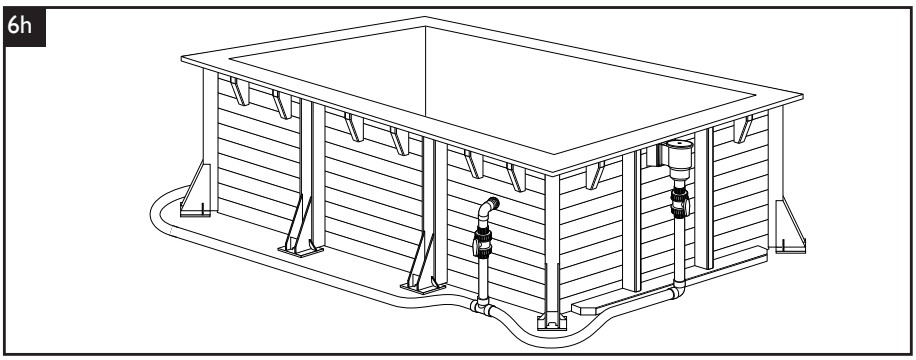

6i

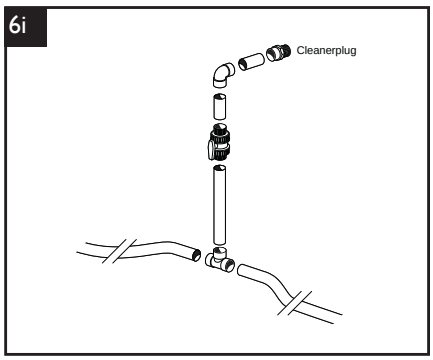

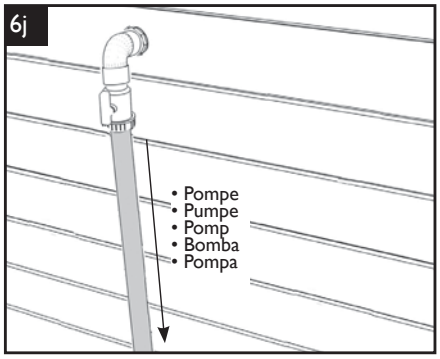

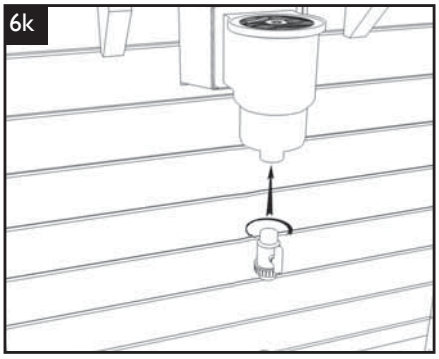

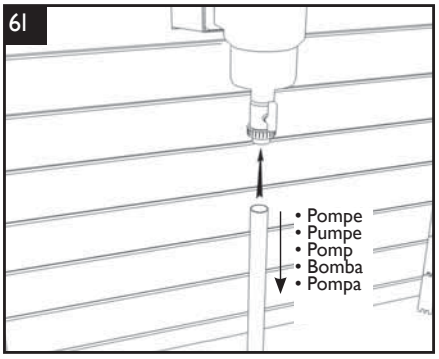

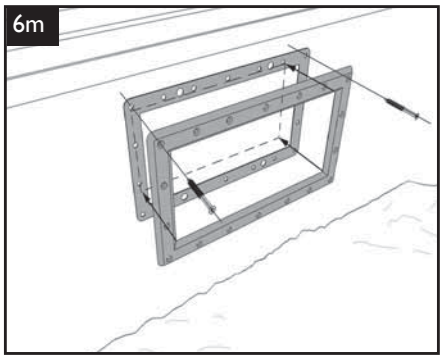

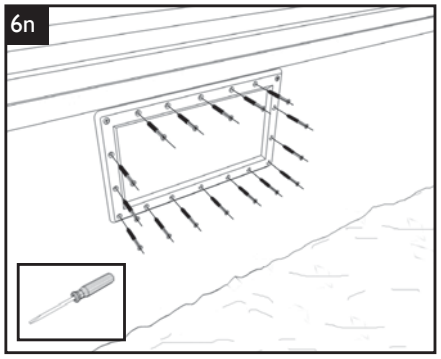

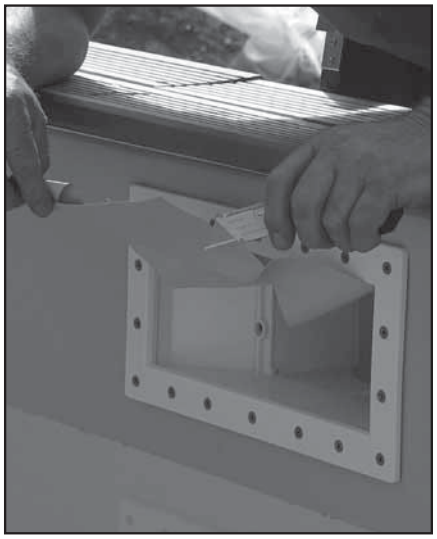

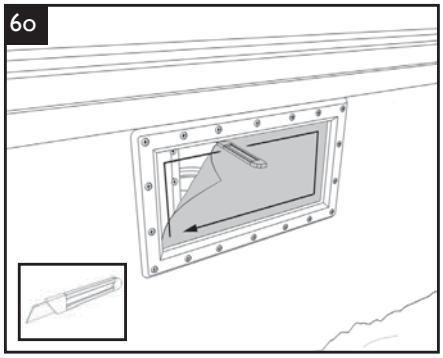

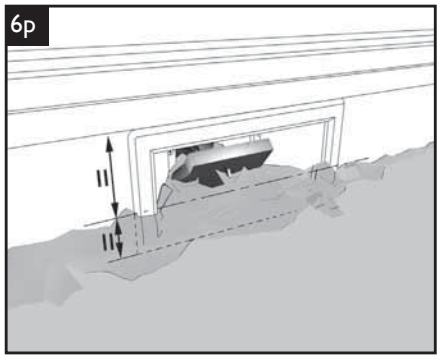

7 ***• Découpe et montage du Pool Spot • Zuschnitt und Montage des Pool Spots***
• Inpassen en monteren van de poolspot • Design and assembly of the pool spot
• Ajuste y montaje del foco de piscina • Taglio e montaggio del faretto da piscina

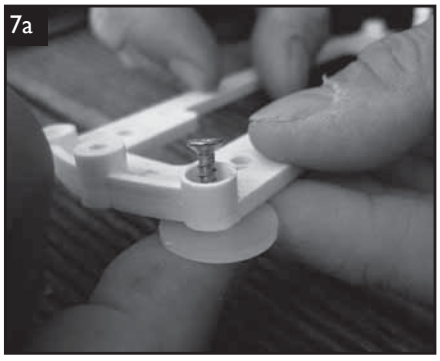

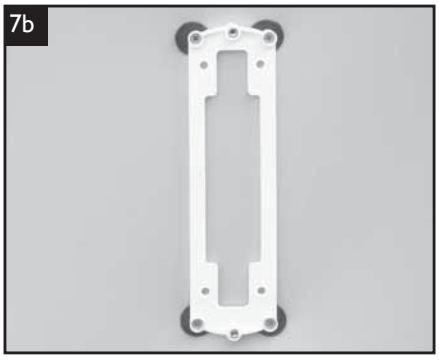

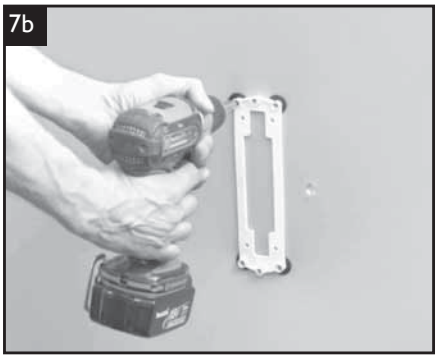

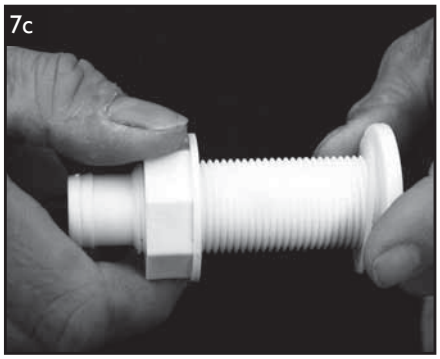

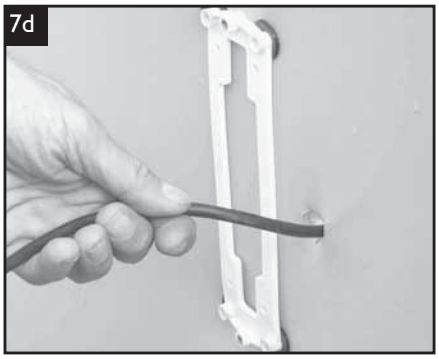

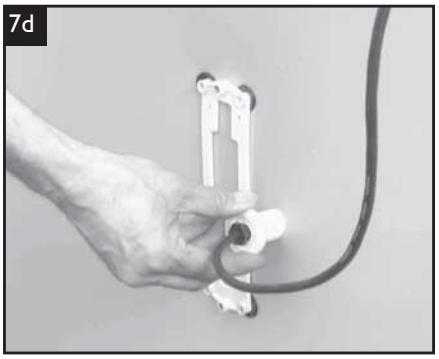

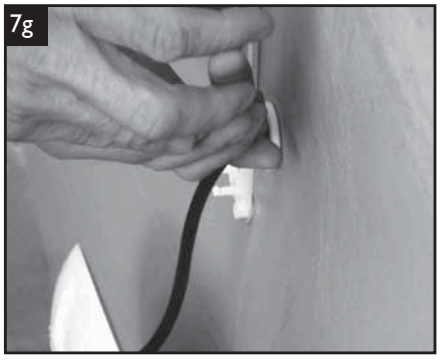

8

- ***Installation margelles pins***
- ***Installation der Randplatten aus Kiefernholz***
- ***Aanbrengen van de zwembadrand uit vurenhout***
- ***Installing pine coping***
- ***Instalación de bordes de pino***
- ***Installazione dei bordiin abete***

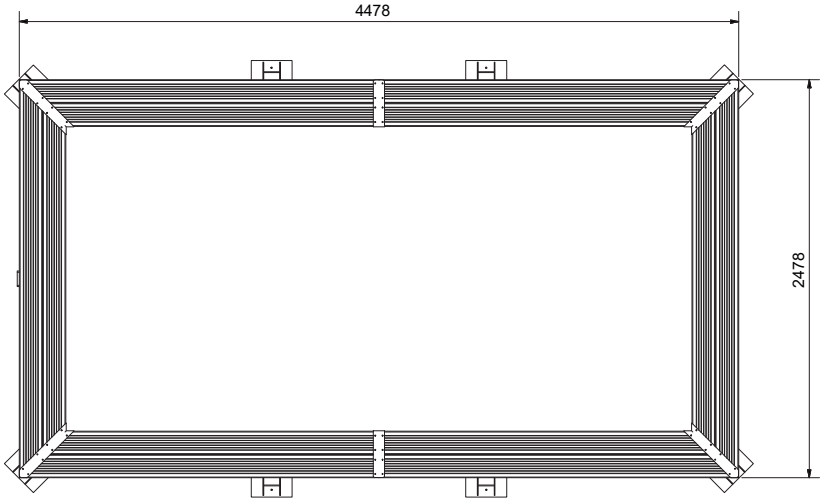

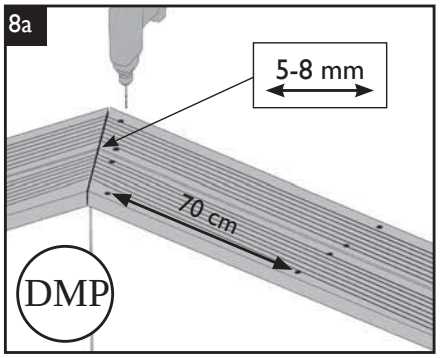

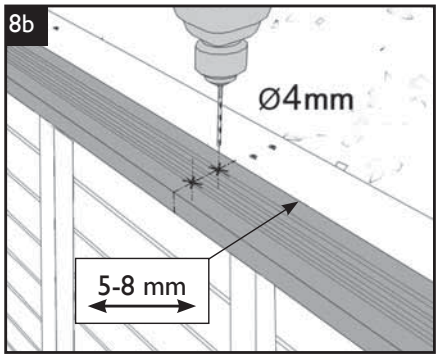

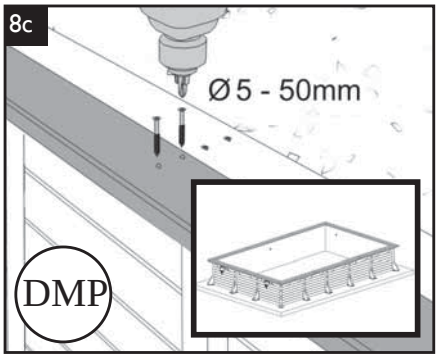

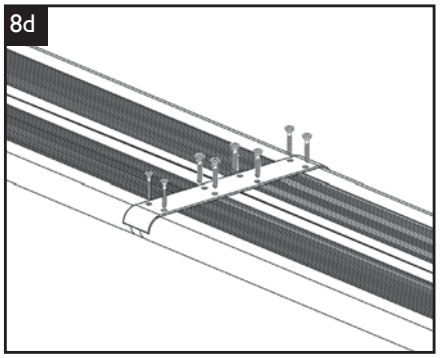

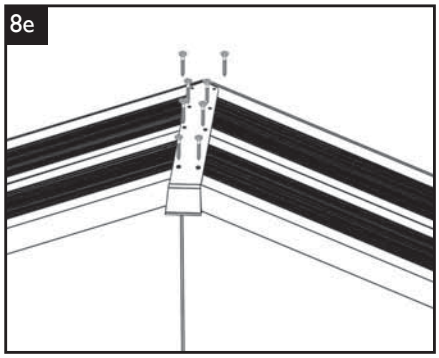

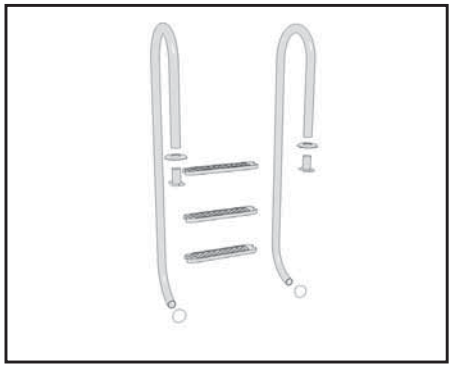

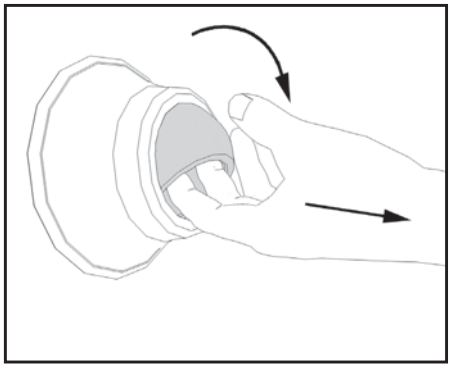

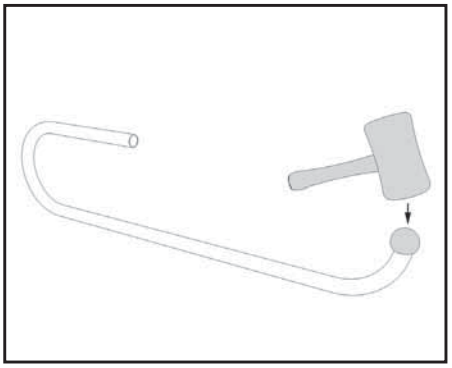

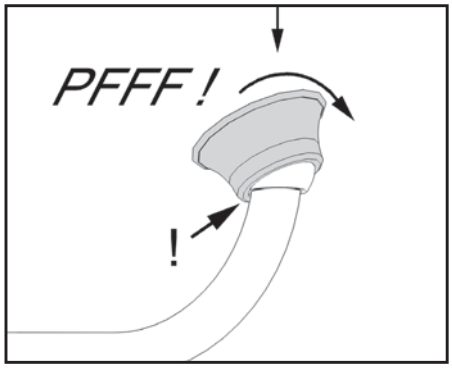
PFFF !
!

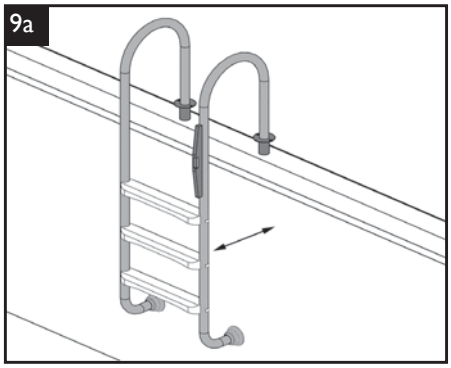
9a

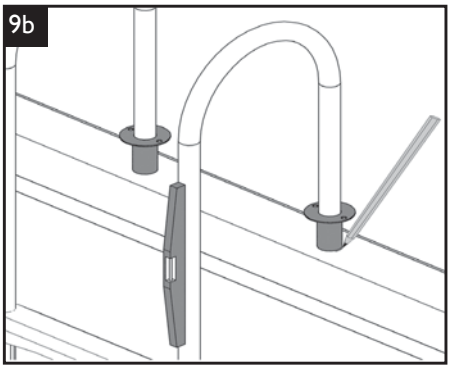
9b

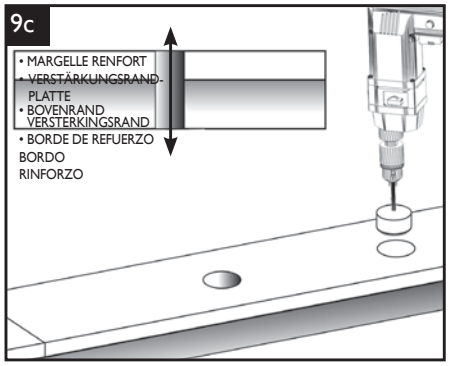
9c
• MARGELLE RENFORT
• VERSTÄRKUNGSRAND-PLATTE
• BOVENRAND VERSTERKINGSRAND
• BORDE DE REFUERZO
BORDO RINFORZO

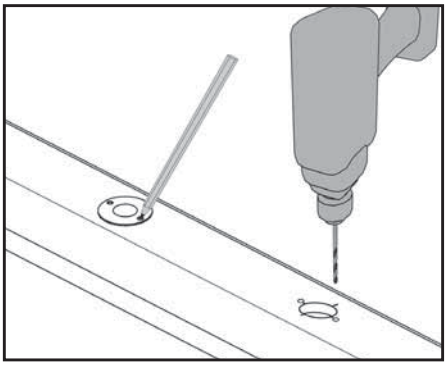

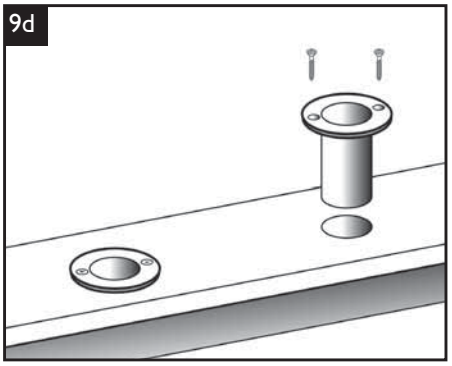
9d

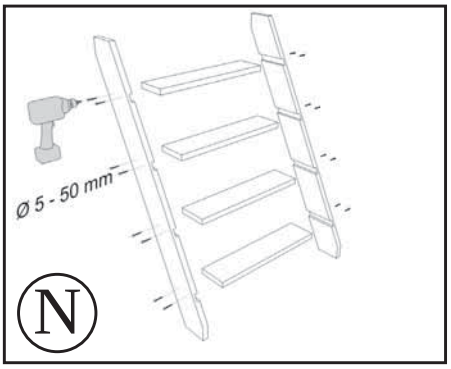
Ø 5 - 50 mm
N

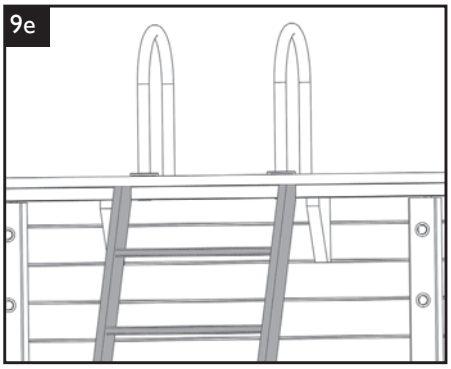
9e

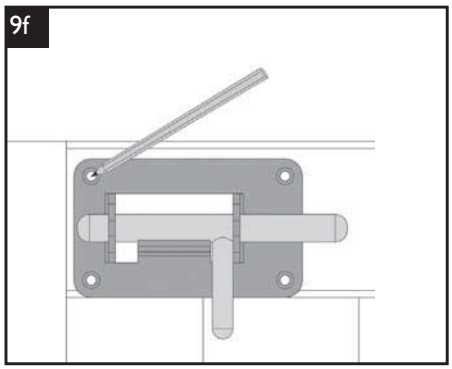
9f

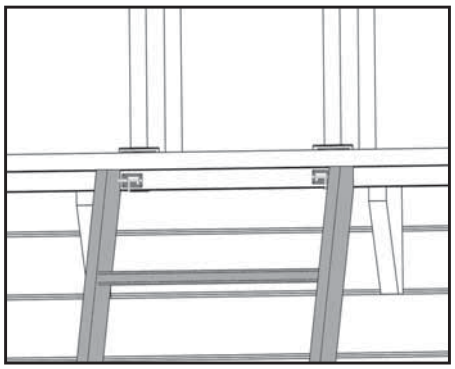

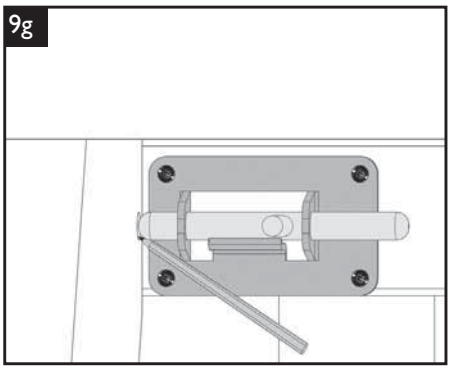
9g

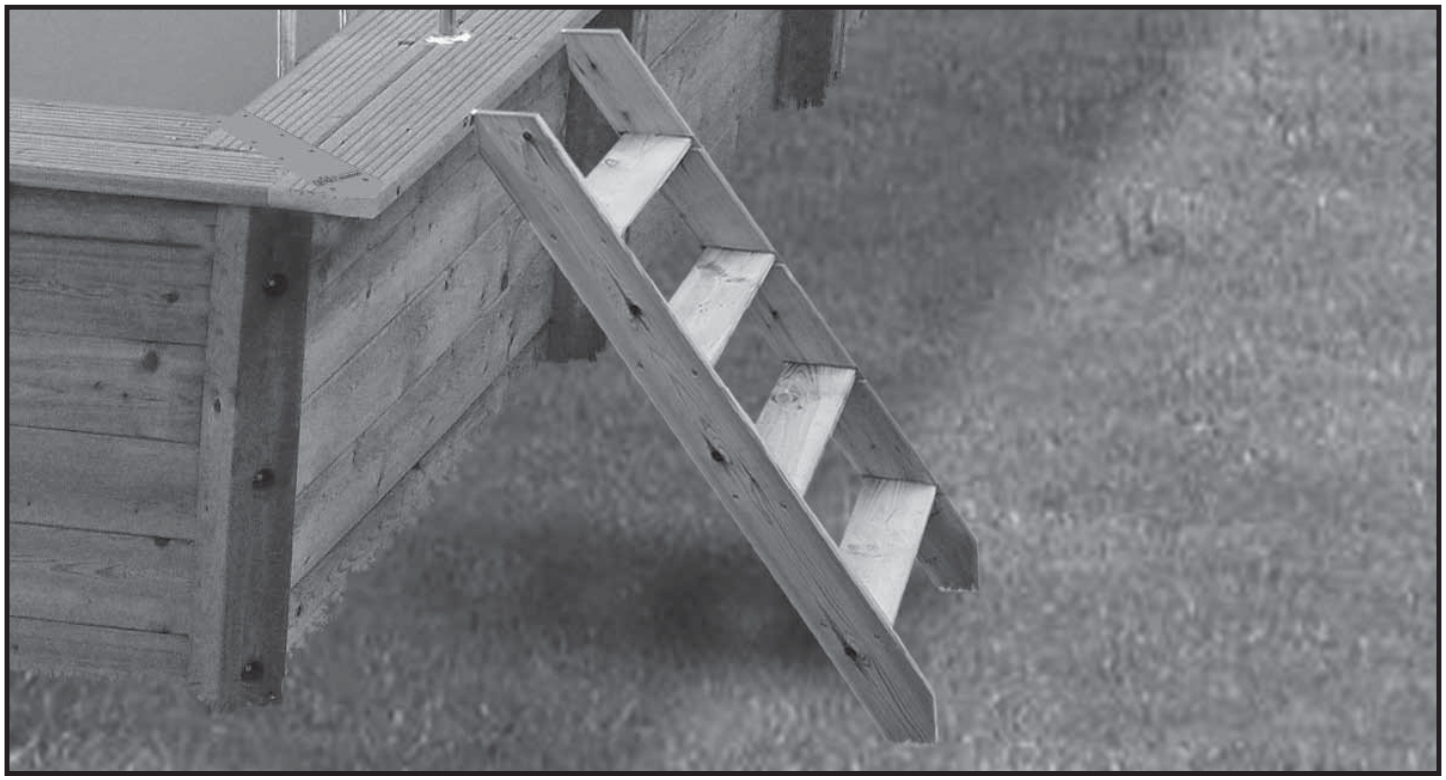

10 ***• Raccordement de l'installation de la nage à contre courant • Anschluss der Gegenstromanlage***
• Aansluiten van de tegenstroominstallatie • Connection of the counter flow system
• Conexión del sistema de contracorriente • Collegamento dell'impianto per nuovo controcorrente

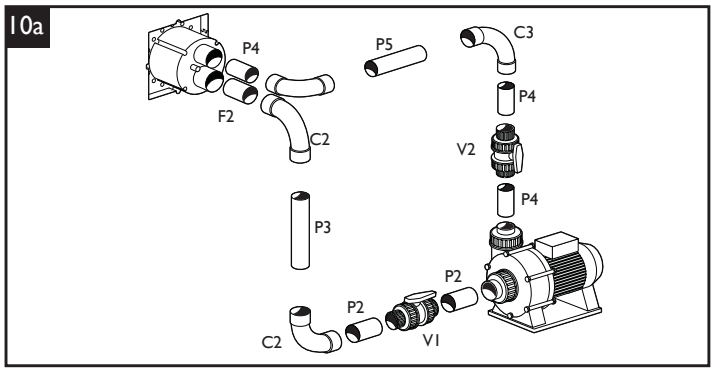

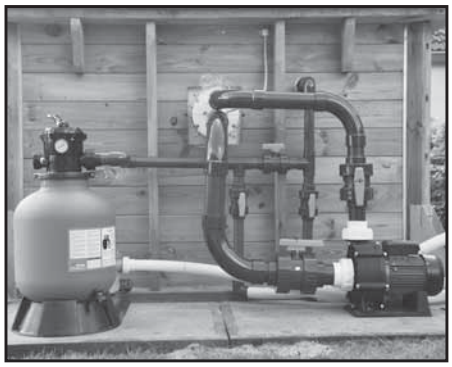

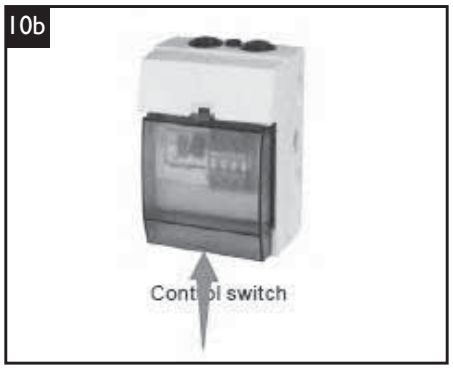

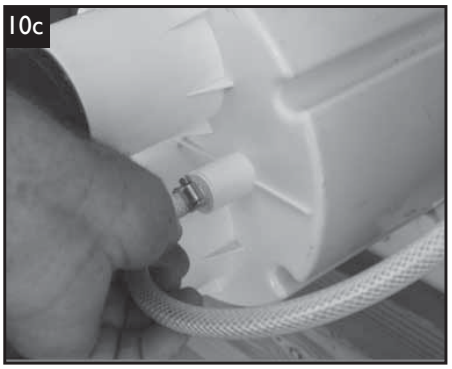

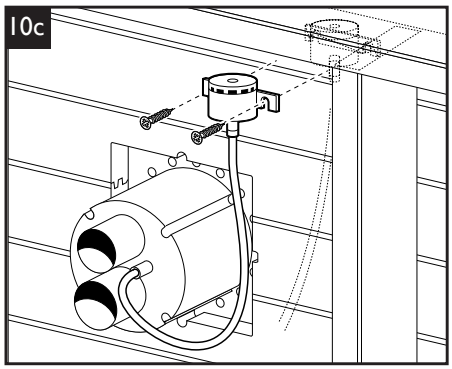

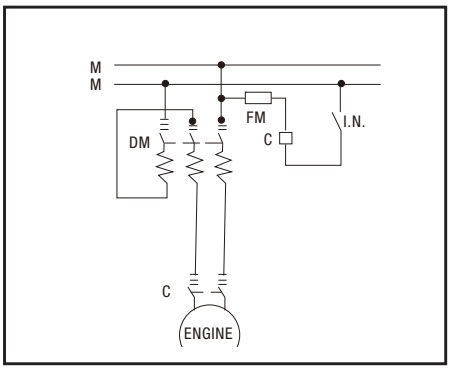

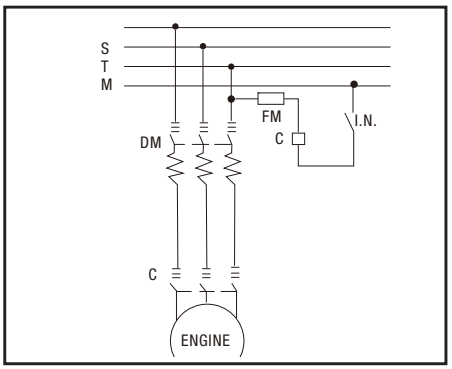

Coffret électrique nage à contre courant (monophasé) • Steuereinheit Gegenstrom (einphasig)
Controller tegenstroom (eenfase) • Control box counter
Contracorriente controlador (monofásica) • Controcorr

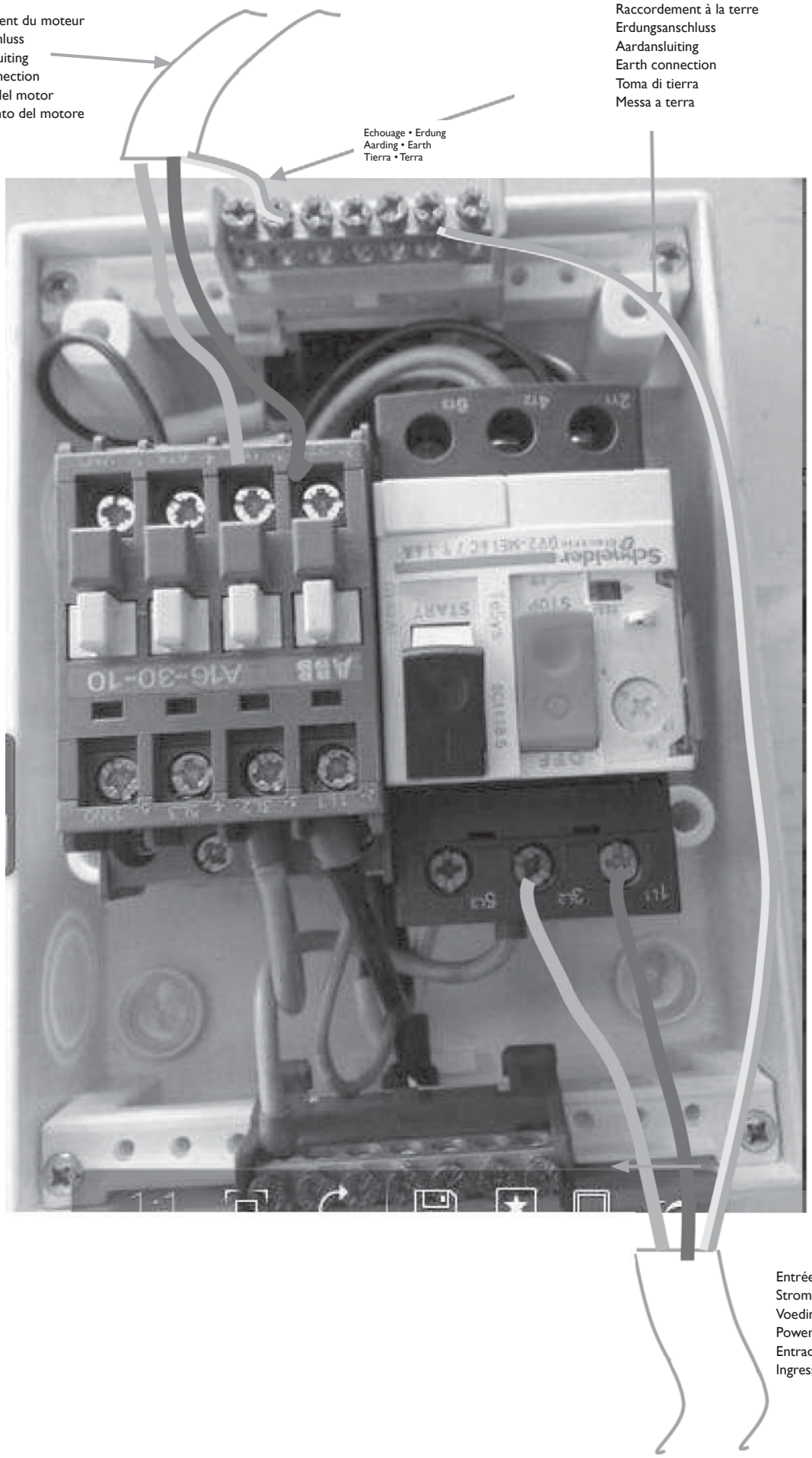

11 • Raccordement de l'installation de filtre • Anschluss der Filteranlage • Aansluiten van de filterinstallatie • Connection of the filter system • Conexión del sistema de filtros • Collegamento dell'impianto di filtraggio

11a

11b

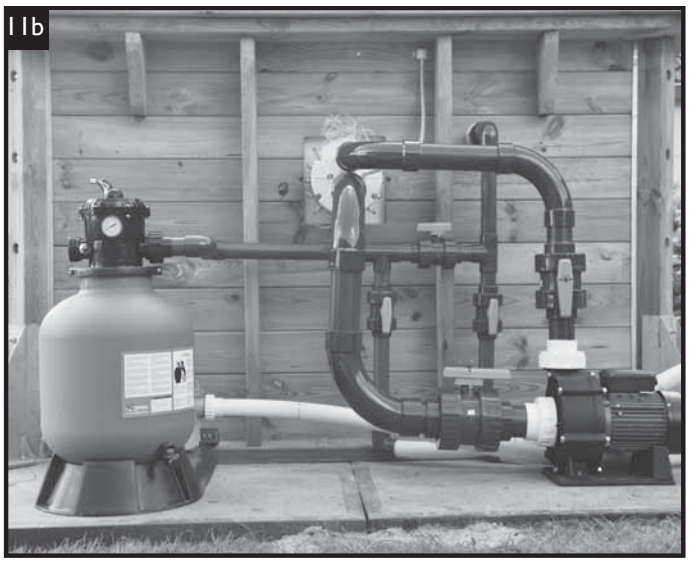

12 Raccordement de la pompe à chaleur • Anschluss der Wärmepumpe • Aansluiten van de warmtepomp • Connection of the heat pump • Conexión de la bomba de calor • Collegamento della pompa di calore

12a

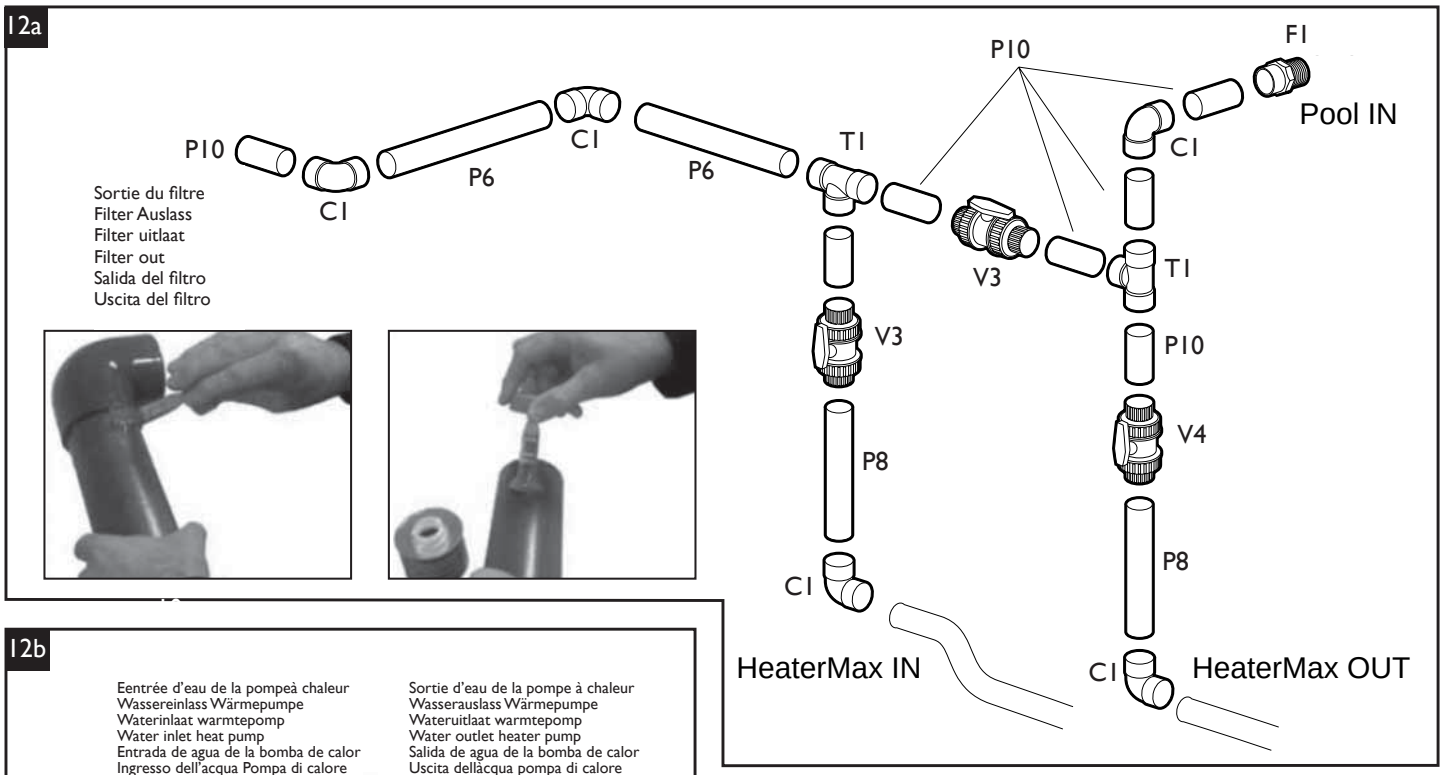

12b

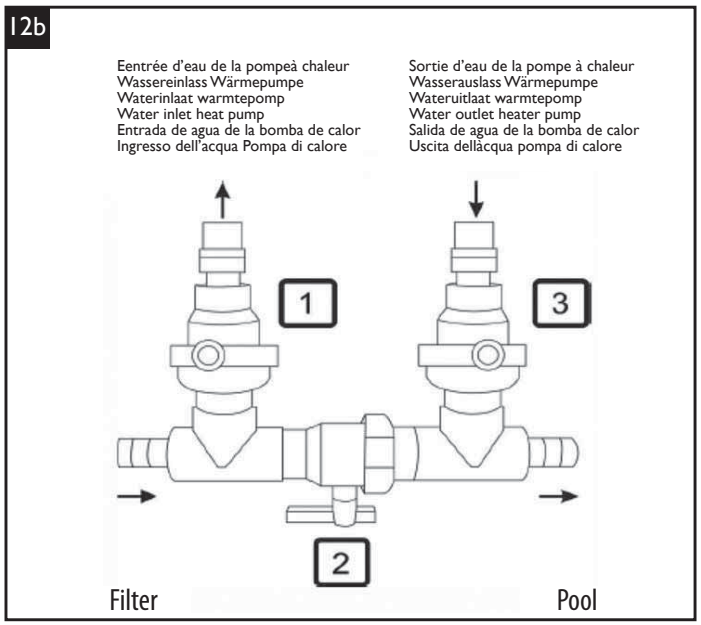

12b

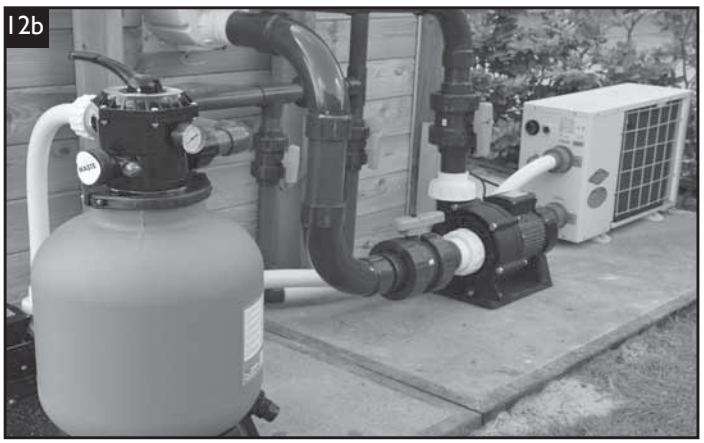

13

- ***Raccordement de l'aspirateur de fond de piscine automatique*** *(L'aspirateur Poolcleaner est optionnel. Il n'est pas inclus dans les équipements fournis)*
- ***Anschluss des automatischen Bodensaugers*** *(Sauger nicht inbegriffen)*
- ***Aansluiten van de automatische bodemzuiger*** *(Zuiger niet ingbegrepen)*
- ***Connection of the automatic ground suction unit*** *(Suction not included)*
- ***Conexión del aspirador automático del fondo*** *(Aspirador no incluido)*
- ***Collegamento del sistema automatico di aspirazione di fondo*** *(Aspiratione non incluso)*

13a

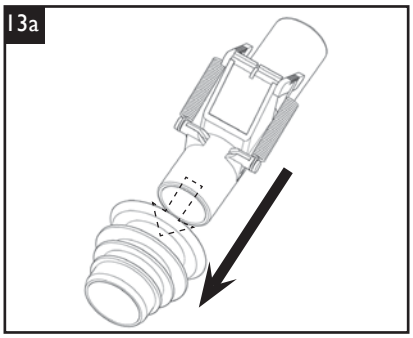

13b

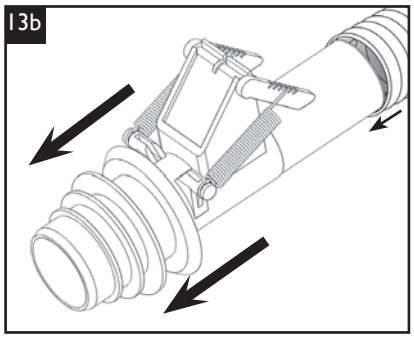

14

- ***Coffret électrique • Elektrischer Schaltkasten • Elektrische schakelkast • Electrical control box***
- ***Caja de distribución eléctrica • Scatola di comando elettrica***

14a

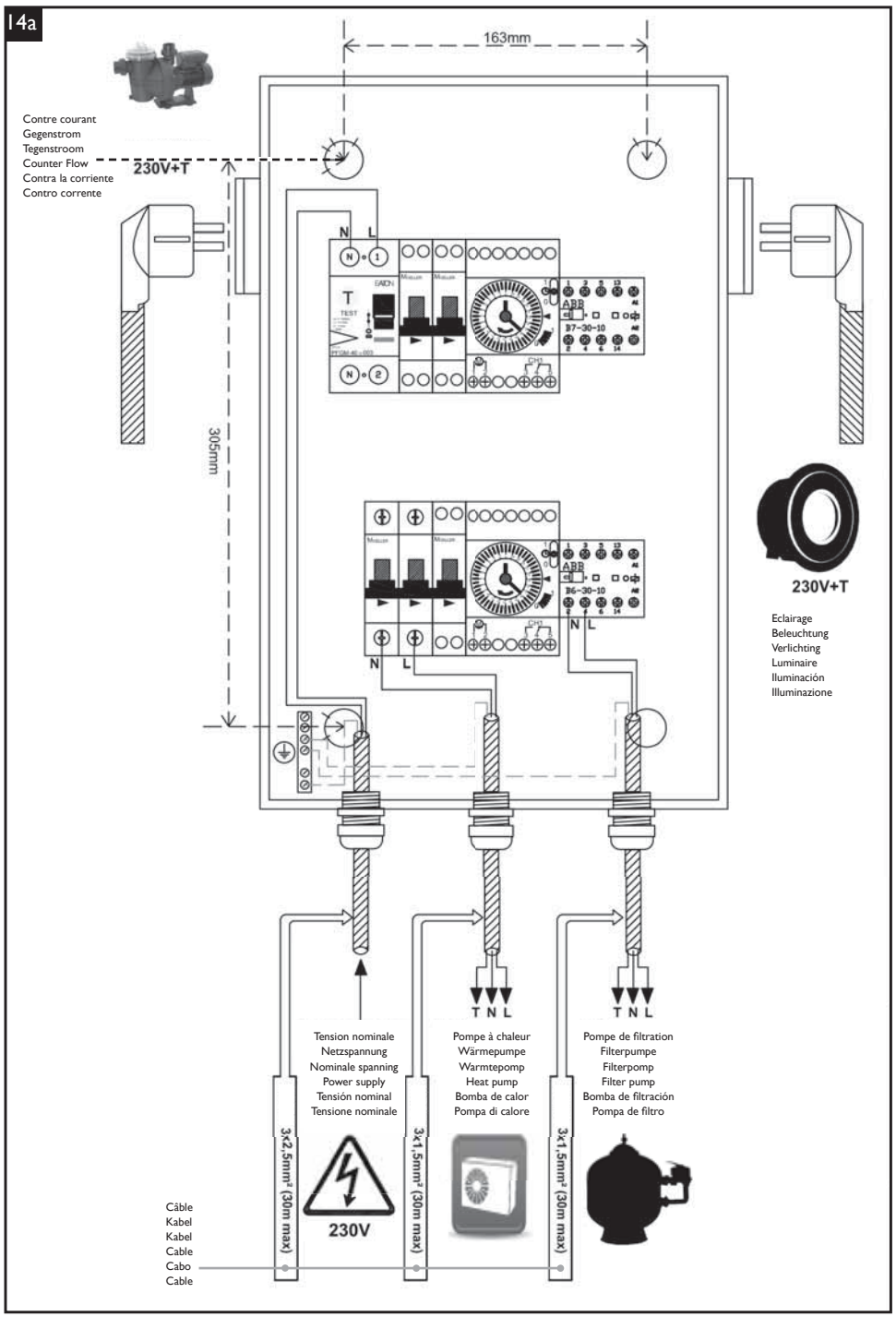

14b

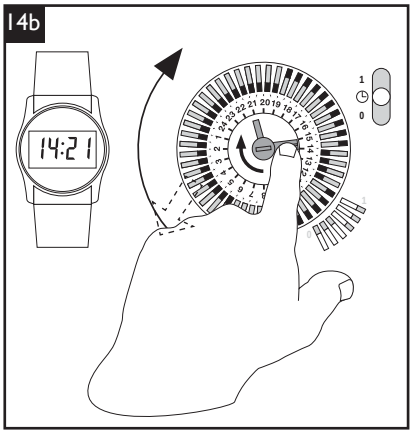

14c

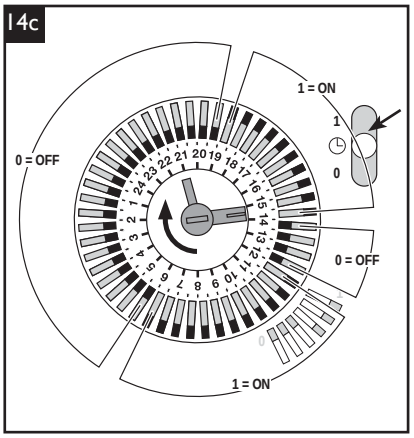

- *Annexe Notice de montage - Kit Plomberie*
- *Anhang Montageanleitung - Rohrleitungssatz*
- *Bijlage bij de montagehandleiding - Leidingenset*
- *Appendix to construction notes - Plumbing kit*
- *Anexo Instrucciones de montaje - juego de tubeiras*
- *Allegato Avvertenza di montaggio - Kit impianto idraulico*

- Montage skimmer
- Montage des Skimmers
- Montage skimmer
- Skimmer assembly
- Montaje del skimmer
- Montaggio skimmer

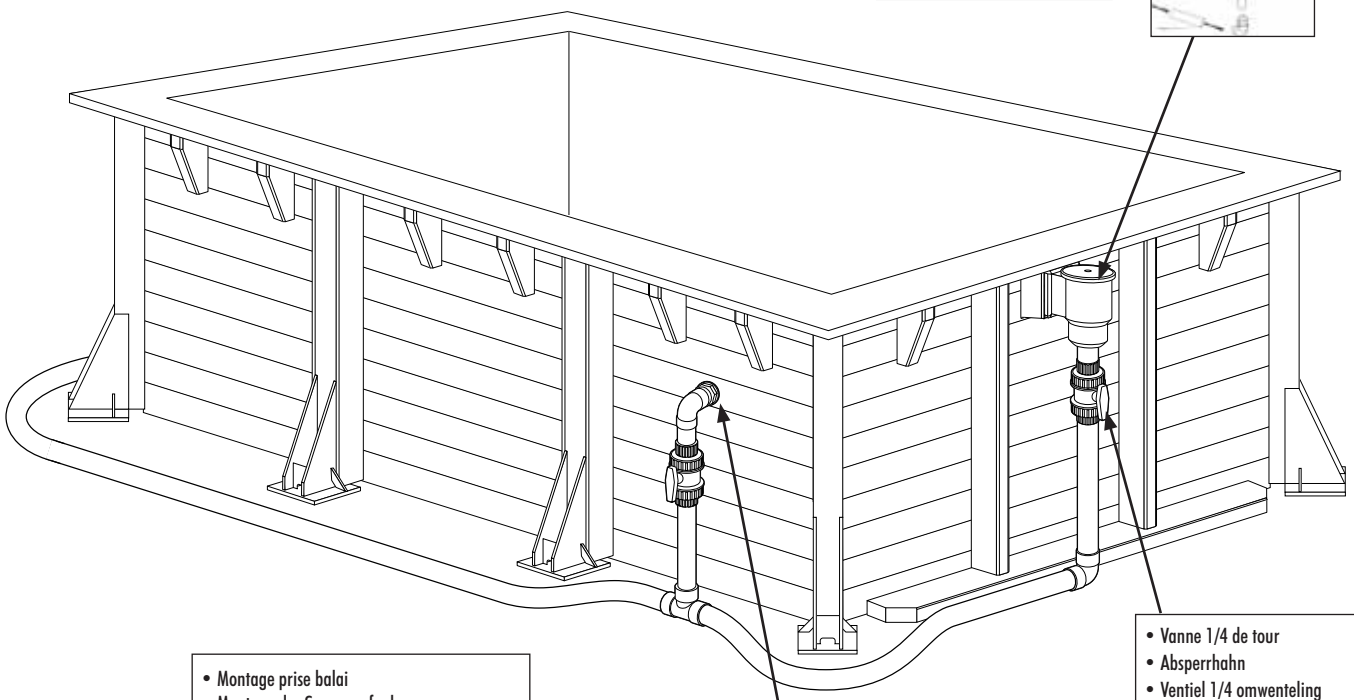

- Vanne 1/4 de tour
- Absperrhahn
- Ventiel 1/4 omwenteling
- 1/4-turn valve
- Válvula de corte
- Valvola 1/4 di giro

- Montage prise balai
- Montage der Saugeraufnahme
- Montage vuilzuigeraansluiting
- Sweeping attachment assembly
- Montaje de la toma de aspiración
- Montaggio presa spazzola

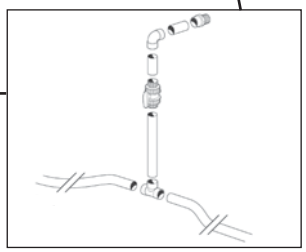

- Sortie **WASTE** = Égouts
- Austritt **WASTE** = Abwasser
- Uitgang **WASTE** = afvalwater
- **WASTE** outflow = sewer
- Salida **WASTE** = Desagües
- Uscita **WASTE** = Scarichi

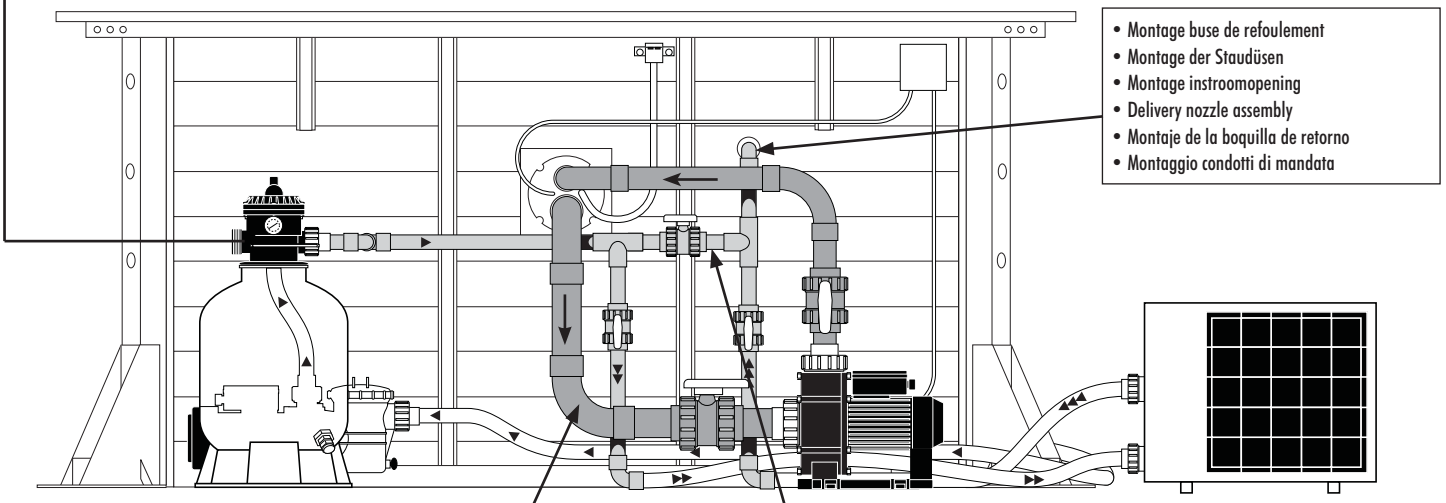

- Montage buse de refoulement
- Montage der Staudüsen
- Montage instroomopening
- Delivery nozzle assembly
- Montaje de la boquilla de retorno
- Montaggio condotti di mandata

- Raccordement de l'installation de contre-courant
- Montage der Gegenstromanlage
- Aansluiten van de warmtepomp
- Connection of the counter flow system
- Conexión del sistema de contracorriente
- Collegamento dell'impianto per nuovo controcorrente

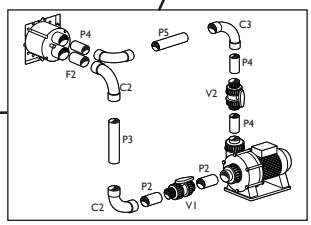

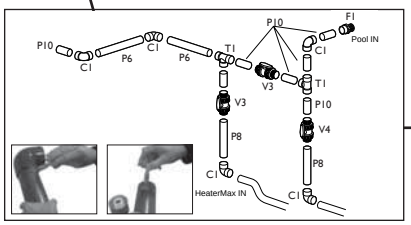

- Raccordement de la pompe à chaleur
- Montage der Wärmepumpe
- Aansluiten van de tegenstroominstallatie
- Connection of the heat pump
- Conexión de la bomba de calor
- Collegamento della pompa di calore

UTILISATION ET ENTRETIEN DES PISCINES BOIS

ⓘ Le non-respect des consignes d'entretien peut engendrer des risques graves pour la santé, notamment celle des enfants.

1. TRAITEMENT DE L'EAU

La piscine est installée ! Avant de prendre le premier bain, il est indispensable de « préparer » l'eau.
Les baignades laissent souvent derrière elles quantité d'éléments polluants tels que débris végétaux, terre, poussière, sueur, salive, cheveux, graisses, etc.
L'eau de piscine doit être protégée contre ces éléments pour éviter le développement de nombreux micro-organismes.
Pour cela, quelques règles simples peuvent être appliquées :

- Penser à filtrer durant la journée car la baignade est le facteur de pollution le plus important. Régler le temps de filtration en fonction de la température de l'eau. Plus la température de l'eau est élevée, plus facilement se développera la flore bactérienne.

Température eau	< 10°	10-12°	12-16°	16-24°	24-27°	27-30°
Temps de filtration	2h	4h	6h	8h	10-12h	-> 20h

D'une manière générale, quel que soit le type de filtration, les impuretés doivent être éliminées par un lavage régulier de la filtration.

Filtre à sable : Lorsque la quantité d'impuretés dans le sable augmente, la circulation de l'eau se fait plus difficile et, donc, la pression augmente. Se reporter à la notice d'entretien du groupe de filtration pour le lavage.

- Analyser l'eau de votre piscine : Penser à vérifier le pH (degré d'acidité ou d'alcalinité de l'eau) chaque semaine. Il doit toujours se situer dans une fourchette comprise entre 7,2 et 7,6. Un mauvais pH entraîne une baisse d'efficacité des produits d'entretien, accélère le développement des chloramines (mauvaises odeurs, irritations des muqueuses…) et la corrosion des pièces métalliques.
- Traiter régulièrement l'eau : Un traitement désinfectant hebdomadaire (brome, chlore, oxygène actif,…) contre les bactéries permet d'éviter les désagréments d'une eau de mauvaise qualité. Un traitement tous les 15 jours avec un préventif anti-algues permet de lutter efficacement contre l'apparition et la prolifération éventuelle d'algues.

ⓘ *Utilisation et stockage des produits chlorés*

Rappelons que ce sont des produits dangereux, qui doivent être utilisés et stockés exclusivement selon les indications des fabricants. Ne pas mélanger les produits chimiques entre eux.
Entreposer les produits, emballages bien fermés, dans un local frais et aéré, ne pas les exposer directement au soleil.
En cas d'utilisation d'un récipient pour les dosages, le rincer soigneusement après chaque utilisation.
Lire attentivement les consignes de sécurité et modes d'emploi indiqués sur chaque étiquette.
Tenir tous les produits chimiques hors de la portée des enfants.

- Retirer tous les jours un maximum de saletés de la piscine avec une épuisette (feuilles d'arbres, insectes morts…) et nettoyer régulièrement la ligne d'eau pour éliminer les dépôts gras.
- Vider le panier de la pompe. Comme pour celui du skimmer, penser à le vider régulièrement pour conserver un niveau de filtration optimal.

Traitement annuel : Pour conserver une eau propre, nettoyer le filtre, renouveler de 1/3 à la moitié de l'eau de la piscine et réaliser un bon hivernage.
Changer totalement l'eau de votre piscine tous les 3 à 4 ans.

Problèmes et solutions :

PROBLEMES	CAUSES	SOLUTIONS
1. Eau claire de teinte verte ou brune	Oxydation des sels métalliques (fer ou cuivre) contenus dans l'eau de remplissage.	Contrôler le pH. Introduire Stabilisateur Calcaire et Métaux dès le remplissage du bassin. Effectuer un lavage de filtre. Floculer et filtrer en continu.
Tâches brunes fréquentes sur les parois	PH trop bas. Corrosion de parties métalliques.	
2. Eau de teinte jaune ou brune	Eau de remplissage riche en fer ou en manganèse	Voir 1.
3. Eau laiteuse et trouble	Impuretés organiques et colloïdales	Chloration choc. Faire un lavage de filtre. Bien filtrer et floculer.
	Précipités inorganiques augmentant la dureté de l´eau	Contrôler le pH. Introduire Stabilisateur Calcaire et Métaux dès le remplissage du bassin.
4. Dépôts verts glissants sur les parois	Prolifération d'algues	Chloration choc. Traitement anti-algues.
5. Parois du bassin rugueuses	Dépôts calcaires provenant d'eau dure	Contrôler le pH. Utiliser Stabilisateur Calcaire et Métaux. Si le bassin est vide, utiliser Nettoyant Détartrant Bassin.
6. Irritation de la peau et des yeux, odeur désagréable	Présence de chlore combiné (chloramine)	Ajuster le pH. Effectuer une chloration choc. Amener de l'eau neuve.
7. Traces de corrosion	PH trop faible	Elever le pH à 7,0-7,4

2. ENTRETIEN DE LA STRUCTURE

- le bois

Le bois est un matériau vivant qui subit les variations d'humidité et de température. Un phénomène de gonflement, de microfissures ou de fentes peut se produire dans le temps. Ce phénomène n'altère en rien la résistance mécanique du bois ou la durabilité de nos matériaux.
En outre, une déformation de la paroi sous la pression de l'eau peut se produire - principalement sur les madriers centraux et inférieurs (pression de l'eau au maximum) - celle-ci est normale.
Sous réserve que le montage ait bien été effectué conformément aux instructions de la notice de montage, ce phénomène ne remet pas en cause la solidité de la structure.
Le traitement par autoclave de tous les éléments bois de la piscine protège le bois des attaques d'insectes et de champignons. Ce traitement donne un aspect verdâtre au bois qui ne présente en aucun cas un danger pour l'homme. Cette couleur va d'ailleurs s'atténuer avec le temps. Progressivement, selon son exposition plus ou moins directe au soleil, le bois devient gris argenté. Ce phénomène peut être ralenti par l'utilisation d'une lasure ou d'une huile de protection, idéalement appliquée quelques semaines après la mise en place de la piscine (stabilisation de la structure, atténuation de la couleur verte du produit de traitement…).

- le liner

Le liner est une membrane PVC souple, particulièrement fragile. Veillez donc à ce que l'eau de la piscine soit parfaitement propre et que le pH ne soit pas trop élevé.

- La ligne d'eau est la plus exposée aux dépôts divers. Elle doit donc être nettoyée régulièrement avec les produits adéquats (sans solvant et non abrasif).
- Ne jamais mettre de produit de traitement solide directement au contact du liner sous peine de décoloration de ce dernier. Les pastilles doivent être dissoutes dans un diffuseur de chlore ou dans le panier du skimmer.
- Lorsque la filtration est stoppée, en période hivernale notamment, il est indispensable d'ajouter un traitement anti-mousse et un traitement anti-calcaire.

ⓘ **Ne jamais vidanger complètement la piscine. Le liner ne doit jamais rester plus de 24h sans eau sous peine de déformations, craquelures, etc.**

Taches sur le liner : causes et solutions

COULEUR DES TACHES	CAUSES POSSIBLES	QUE FAIRE ?
Blanches	1) décoloration de la matière due à un contact avec un produit chimique (chlore…)	1) aucune solution
Blanches / grises	1) dépôt de calcaire	1) vidanger le bassin, faire un nettoyage mécanique, re-remplir le bassin, équilibrer l'eau et mettre un anti-calcaire
Roses	1) migration de bactéries développées sous la membrane suite à une humidité sous-jacente	1) baisser le pH et la température de l'eau, faire un traitement choc et filtrer en continu pendant 48H. En prévention, maintenir le pH entre 7 et 7.4
Vertes	1) présence d'algues 2) vieillissement accéléré de la ligne d'eau sous l'influence du soleil et des produits oxydants	1) corriger le pH, faire un traitement choc et filtrer en continu pendant 48H, faire un nettoyage mécanique 2) passer un détartrant et brosser les tâches puis aspirer le dépôt
Oranges / brunes	1) présence d'algues mortes 2) eau chargée en oxyde de fer, cuivre	1) brosser les parois du bassin et aspirer les dépôts 2) baisser le pH et la température de l'eau, brosser les tâches, puis aspirer le dépôt
Noires	1) migration de bactériesdéveloppées sous la membrane suite à une humidité sous-jacente 2) eau chargée en métaux lourds (fer, argent …)	1) baisser le pH et la température de l'eau, faire un traitement choc et filtrer en continu pendant 48H. En prévention maintenir le pH entre 6.8 et 7 2) baisser le pH et la température de l'eau, brosser les tâches, puis aspirer le dépôt
Liner collant ou dépôt graisseux	1) présence d'algues 2) eau chargée en métaux lourds (fer, argent …)	1) corriger le pH, faire un traitement choc et filtrer en continu pendant 48h, faire un traitement mécanique 2) baisser le pH et la température de l'eau, brosser les tâches, puis aspirer le dépôt

3. HIVERNAGE ET SECURITE

L'hivernage est une action essentielle de l'entretien de la piscine. Cette opération a pour but d'éviter une trop grande prolifération d'algues et de dépôts calcaires dans le bassin pendant l'hiver. L'adjonction d'un produit d'hivernage vous permet de protéger l'eau et votre bassin en hiver et donc de faciliter le nettoyage à l'ouverture de la saison.

ⓘ *Il est impératif de ne pas vider complètement la piscine en hiver (ou pour une longue période).*
En effet, la vidange totale du bassin n'assure plus la bonne tenue du liner, ni même la structure du bassin, l'eau jouant un double rôle d'isolant thermique et de lestage. La piscine est ainsi mieux protégée des aléas atmosphériques, la pression de l'eau évite l'enfoncement des parois du bassin (en cas de mouvement de terrain) et compense la pression du sol et de la nappe phréatique.

L'hivernage du filtre est détaillé dans la notice fournie avec la cuve.
Penser à retirer l'échelle bois et à la mettre dans un abris. Pour des raisons de sécurité, cette échelle ne doit en aucun cas avoir d'autre utilité que l'accès à la piscine. Il est préférable de couvrir la piscine avec une bâche d'hivernage, ou mieux une bâche de sécurité homologuée selon la norme NF P 90 308.
Il faudra dans ce cas déneiger la bâche régulièrement. Mais la présence d'une bâche ne doit pas empêcher la vigilance. Il faudra contrôler régulièrement l'évolution de l'eau et, en cas d'apparition d'eau verte, la traiter à l'aide d'une solution chlorée.
Enfin, vérifier le bon drainage des eaux de pluie autour de la piscine.

4. DEMONTAGE

Bien que possible, le démontage d'une piscine est déconseillé. En effet, il peut donner lieu à de la casse dans les composants et le repositionnement du liner au remontage est une opération trés délicate.

BENUTZUNG UND INSTANDHALTUNG VON SCHWIMMBÄDERN AUS HOLZ

ⓘ Die Nichtbeachtung der Wartungshinweise kann zu schweren Verletzungen führen, vor allem für Kinder.

1. WASSERBEHANDLUNG

Das Schwimmbad ist aufgebaut! Bevor Sie zum ersten Mal schwimmen gehen, muss das Wasser «vorbereitet» werden.
Beim Baden bleiben oft viele Verschmutzungen wie Pflanzenreste, Erde, Staub, Schweiß, Speichel, Haare, Fette, usw. im Schwimmbad zurück.
Das Schwimmbadwasser muss vor diesen Elementen geschützt.
Hierbei können einige einfache Regeln angewandt werden:

- daran denken, am Tag zu filtern, denn das Schwimmen ist der größte Verschmutzungsfaktor. Stellen Sie die Filterzeit abhängig von der Wassertemperatur ein. Je höher die Wassertemperatur ist, desto schneller entwickelt sich die bakterielle Flora.

Wassertemperatur	< 10°	10-12°	12-16°	16-24°	24-27°	27-30°
Filterzeit	2h	4h	6h	8h	10-12h	-> 20h

Im Allgemeinen müssen Verunreinigungen unabhängig von der Filterungsart durch regelmäßiges Waschen der Filtration beseitigt werden.

Sandfilter: Wenn sich die Menge der Verunreinigungen im Sand erhöht, wird die Wasserzirkulation schwieriger und folglich erhöht sich der Druck. Siehe für das Waschen die Wartungsanleitung der Filtergruppe.

- Das Schwimmbadwasser analysieren: Denken Sie daran, den pH-Wert (Säure- oder Basengrad des Wassers) jede Woche zu überprüfen. Der pH-Wert muss immer zwischen 7,2 und 7,6 einschließlich liegen. Ein falscher pH-Wert bringt einen schwächeren Wirkungsgrad der Chemikalien mit sich, beschleunigt die Entwicklung von Chloraminen (schlechte Gerüche, Irritationen der Schleimhäute, …) und die Korrosion von Metallteilen.
- Das Wasser regelmäßig behandeln: eine desinfizierende Behandlung wöchentlich (Brom, Chlor, aktiver Sauerstoff, …) gegen Bakterien kann die Unannehmlichkeiten schlechter Wasserqualität verhindern. Durch eine Behandlung mit einem Algenschutzmittel alle 15 Tage kann das Auftreten und eventuelle Wuchern von Algen wirksam bekämpft werden

ⓘ *Verwendung und Lagerung von Chlor*

Wir erinnern daran, dass Chlor gefährlich ist und nur nach den Angaben des Herstellers zu verwenden und zu lagern ist. Keine Chemikalien miteinander vermischen.
Die Chemikalien in gut verschlossenen Verpackungen an einem kühlen und belüfteten Raum lagern, sie nicht dem direkten Sonnenlicht aussetzen.
Falls ein Behälter für die Dosierungen verwendet wird, ihn nach jeder Benutzung sorgfältig ausspülen. Die Sicherheitshinweise und die auf dem Etikett angegebenen Verwendungsarten aufmerksam lesen.
Alle Chemikalien außerhalb der Reichweite von Kindern aufbewahren

- Mit einem Kescher jeden Tag möglichst viel Schmutz aus dem Schwimmbad entfernen (Blätter, tote Insekten, …) und die Wasserleitung regelmäßig reinigen, um Fettablagerungen zu beseitigen.
- Den Siebkorb der Pumpe entleeren. Wie beim Skimmer daran denken, ihn regelmäßig zu entleeren, um eine optimale Filtrationsstufe zu erhalten.

Jährliche Behandlung: Um das Wasser sauber zu halten, den Filter reinigen, das Schwimmbadwasser zu 1/3 bis zur Hälfte erneuern und das Schwimmbad winterfest machen. Das Schwimmbadwasser alle 3 bis 4 Jahre komplett auswechseln.

Probleme und Lösungen :

PROBLEME	URSACHEN	LÖSUNGEN
1. Klares Wasser von grüner oder brauner Farbe	Oxidation von Metallsalzen (Eisen oder Kupfer) im Füllwasser	Den pH-Wert kontrollieren. Einen Kalk- und Metallstabilisator ab dem Befüllen des Beckens zugeben. Den Filter waschen. Ständige Flockung und Filterung
Häufige braune Flecken an den Wänden	pH-Wert zu niedrig. Korrosion von Metallteilen	
2. Wasser von gelber oder brauner Farbe	Sehr eisen- oder manganhaltiges Füllwasser	Siehe 1.
3. Milchiges und trübes Wasser	Organische und kolloidale Verunreinigungen	Schockchlorbehandlung. Den Filter waschen. Gut filtern und Augenreizungen.
	Anorganische Niederschläge erhöhen die Wasserhärte	Den pH-Wert kontrollieren. Einen Kalk- und Metallstabilisator ab dem Befüllen des Beckens zugeben
4. Rutschige grüne Ablagerungen an den Wänden	Wucherung von Algen.	Schockchlorbehandlung. Algenschutzbehandlung.
5. Raue Beckenwände	Kalkablagerungen, die von hartem Wasser stammen	Den pH-Wert kontrollieren. Einen Kalk- und Metallstabilisator verwenden. Wenn das Becken leer ist, ein Beckenentkalkungsmittel verwenden.
6. Hautirritationen und Augenreizungen, unangenehmer Geruch	Gebundenes Chlor (Chloramin)	Den pH-Wert anpassen. Eine Schockchlorbehandlung durchführen. Neues Wasser zuführen
7. Korrosionsspuren	pH-Wert zu niedrig	Den pH-Wert auf 7,0 – 7,4 erhöhen.

2. INSTANDHALTUNG DES AUFBAUS

- das Holz
Das Holz ist ein lebendiger Werkstoff, der Feuchtigkeits- und Temperaturschwankungen unterworfen ist. Das Holz kann mit der Zeit aufquellen, es können sich feine Risse oder Spalten bilden. Dieses Phänomen verändert nicht die mechanische Festigkeit des Holzes oder die Haltbarkeit unserer Materialien. Außerdem kann sich die Wand unter dem Wasserdruck verformen – hauptsächlich an den mittleren und unteren Bohlen (maximaler Wasserdruck) – das ist ganz normal.
Dieses Phänomen stellt die Festigkeit des Aufbaus nicht in Frage, vorausgesetzt, die Montage ist gemäß der Montageanleitung durchgeführt worden.
Die Kesseldruckimprägnierung von allen Holzelementen des Schwimmbads schützt das Holz vor Angriffen von Insekten und Schwämmen. Diese Behandlung verleiht dem Holz ein grünliches Aussehen, sie stellt keine Gefahr für den Menschen dar. Die Farbe wird mit der Zeit schwächer. Das Holz wird nach und nach entsprechend der mehr oder weniger starken direkten Sonneneinstrahlung silbergrau. Dieses Phänomen kann durch Auftragen einer Lasur oder eines Schutzöls verlangsamt werden, die idealerweise einige Wochen nach dem Aufstellen des Schwimmbads aufgetragen werden (Stabilisierung der Struktur, Schwächung der grünen Farbe des Behandlungsmittels, …).

- die Schwimmbadfolie
Die Schwimmbadfolie ist eine elastische, besonders empfindliche PVC Membran. Achten Sie darauf, dass das Schwimmbadwasser vollkommen sauber ist und dass der pH-Wert nicht zu hoch ist.
- Die Wasserleitung ist am meisten verschiedenen Ablagerungen ausgesetzt. Sie muss daher regelmäßig mit den passenden Behandlungsmitteln (keine Lösungs- und keine Scheuermittel) gereinigt werden.
- Kein hartes Behandlungsmittel in direkten Kontakt mit der Schwimmbadfolie bringen, weil der sich sonst verfärben kann. Die Chlor-Tabletten müssen in einem Chlor-Auslass oder im Korb des Skimmers aufgelöst werden.
- Wenn die Filterung vor allem in der Winterzeit eingestellt wird, muss eine Entschäumungs- und Kalkschutzbehandlung hinzugefügt werden.

ⓘ **Das Schwimmbad nie komplett entleeren. Die Schwimmbadfolie darf nie mehr als 24 h ohne Wasser bleiben, ansonsten kann es zu Verformungen, Rissen, usw. kommen.**

Flecken auf der Schwimmbadfolie: Ursachen und Lösungen

FARBE DER FLECKEN	MÖGLICHE URSACHEN	WAS IST ZU TUN?
Weiß	1) Entfärbung des Materials wegen des Kontakts mit einer Chemikalie (Chlor, …)	1) keine Lösung
Weiß / grau	1) Kalkablagerung	1) das Becken entleeren, eine maschinelle Reinigung ausführen, das Becken wieder befüllen, den pH-Wert des Wassers ausgleichen und einen Kalkschutz zugeben
Rosa	1) Migration von Bakterien, die sich wegen der darunter liegenden Feuchtigkeit unter der PVF-Folie entwickelt haben	1) den pH-Wert und die Wassertemperatur senken, eine Schockbehandlung durchführen und während 48 h fortlaufend filtern. Den pH-Wert zur Verhütung zwischen 7 und 7,4 halten.
Grün	1) Vorhandensein von Algen 2) beschleunigte Alterung der Wasserleitung unter Einwirkung der Sonne und von Oxidationsmitteln	1) den pH-Wert korrigieren, eine Schockbehandlung durchführen und während 48 h fortlaufend filtern, eine maschinelle Reinigung durchführen 2) ein Entkalkungsmittel einführen und die Flecken abbürsten, die Ablagerung dann absaugen.
Orange/braun	1) Vorhandensein von toten Algen 2) mit Eisenoxid, Kupfer belastetes Wasser	1) die Wände des Beckens abbürsten und die Ablagerungen absaugen 2) den pH-Wert und die Wassertemperatur senken, die Flecken abbürsten, die Ablagerung dann absaugen
Schwarz	1) Migration von Bakterien, die sich wegen der darunter liegenden Feuchtigkeit unter der Membran entwickelt haben 2) mit Schwermetallen belastetes Wasser (Eisen, Silber, …)	1) den pH-Wert und die Wassertemperatur senken, eine Schockbehandlung durchführen und während 48 h fortlaufend filtern. Den pH-Wert zur Verhütung zwischen 6,8 und 7 halten 2) den pH-Wert und die Wassertemperatur senken, die Flecken abbürsten, die Ablagerung dann absaugen
Die PVC-Folie klebt oder die Ablagerung ist fettig	1) Vorhandensein von Algen 2) mit Schwermetallen belastetes Wasser (Eisen, Silber, …)	1) den pH-Wert korrigieren, eine Schockbehandlung durchführen, eine maschinelle Behandlung durchführen 2) den pH-Wert und die Wassertemperatur korrigieren, die Flecken abbürsten, die Ablagerung dann absaugen

3. DAS SCHWIMMBAD WINTERFEST MACHEN UND SICHERHEIT
Das Schwimmbad winterfest zu machen ist eine wichtige Instandhaltungsmaßnahme. Durch diese Arbeit werden ein zu starkes Wuchern von Algen und die Kalkablagerungen im Becken während des Winters vermieden. Durch Zugabe eines Überwinterungsmittels können Sie das Wasser und das Becken im Winter schützen und folglich die Reinigung zu Beginn der Saison erleichtern.

ⓘ *Das Schwimmbad darf im Winter (oder für längere Zeit) nicht komplett entleert werden. Denn bei vollständiger Entleerung des Beckens ist die Festigkeit der Schwimmbadfolie oder auch des Beckenaufbaus nicht mehr gewährleistet, das Wasser spielt dabei eine zweifache Rolle als thermischer Isolierstoff und als Ballast. So wird das Schwimmbad besser vor unbeständiger Witterung geschützt, der Wasserdruck verhindert das Einsinken der Beckenwände (im Falle einer Erdbewegung) und gleicht den Druck des Bodens und des Grundwasserspiegels aus.*

Wie der Filter winterfest gemacht wird, wird in der Anleitung beschrieben, die mit dem Becken mitgeliefert wird.
Daran denken, die Holzleiter abzuziehen und sie geschützt unterzubringen. Aus Sicherheitsgründen darf diese Leiter nur zum Einsteigen in das Schwimmbecken benutzt werden. Das Schwimmbecken vorzugsweise mit einer Überwinterungsplane oder besser noch einer sicherheitsgeprüften und zugelassenen Schutzplane (NF P90-308) abdecken. Die Plane muss in diesem Fall regelmäßig von Schnee befreit werden. Die Wasserentwicklung muss trotz Plane regelmäßig kontrolliert werden und beim Auftreten von grünem Wasser ist es mit einer gechlorten Lösung zu behandeln.
Zuletzt den guten Ablauf von Regenwasser rund um das Schwimmbad überprüfen.

4. DEMONTAGE
Von der Demontage des Schwimmbads wird abgeraten, auch wenn dies möglich ist. Denn es kann zum Bruch von Teilen kommen und die Wiedereinsetzung der Schwimmbadfolie beim Wiederaufbau ist eine sehr schwierige Arbeit.

GEBRUIK EN ONDERHOUD VAN HOUTEN ZWEMBADEN

ⓘ Het niet nakomen van de onderhoudsinstructies kan leiden tot grote gezondheidsrisico's, met name voor kinderen.

1. WATERBEHANDELING

Het zwembad is geïnstalleerd! Voordat u uw eerste bad neemt, is het absoluut noodzakelijk het water eerst «voor te bereiden».
Na een bad blijven vaak tal van vervuilende elementen in het water achter, zoals plantresten, aarde, stof, zweet, speeksel, haar, vet, etc. Het zwemwater moet hiertegen worden beschermd om te voorkomen dat zich grote aantallen micro-organismen gaan ontwikkelen.
Hiertoe kunnen de volgende simpele regels worden gevolgd:

- Filter het water gedurende de dag, want het baden is de factor die de meeste vervuiling veroorzaakt. Pas de filterduur aan de watertemperatuur aan. Hoe hoger de watertemperatuur, hoe sneller de populaties bacteriën zich zullen ontwikkelen.

Watertemperatuur	< 10°	10-12°	12-16°	16-24°	24-27°	27-30°
Filterduur	2h	4h	6h	8h	10-12h	-> 20h

In het algemeen geldt, ongeacht het type filtratie, dat vuildeeltjes moeten worden verwijderd door de filters regelmatig te reinigen.

Zandfilter: Naarmate de hoeveelheid vuil in het zand toeneemt, wordt de watercirculatie moeilijker en stijgt dus de druk.
Raadpleeg voor het reinigen de onderhoudsinstructie van de filterinstallatie.

- Het water in uw zwembad analyseren: vergeet niet elke week de pH-waarde (maat voor de balans tussen zuurgraad en alkaliteit van het water) te controleren. Deze dient altijd tussen 7,2 en 7,6 te liggen. Bij een onjuiste pH-waarde zijn onderhoudsproducten minder effectief, wordt de ontwikkeling van gebonden chloor versneld (stank, irritatie van de slijmvliezen...) en is er sneller sprake van corrosie aan metalen onderdelen.
- Het water regelmatig behandelen: een wekelijkse desinfecterende behandeling (broom, chloor, actieve zuurstof) tegen bacteriën volstaat om de ongemakken die voortvloeien uit een slechte waterkwaliteit te vermijden. Een tweewekelijkse behandeling met een anti-algmiddel is voldoende om algengroei te voorkomen of onder controle te houden.

ⓘ *Gebruik en opslag van chloorhoudende producten*

Wij willen u er aan herinneren dat dit gevaarlijke producten zijn, die slechts volgens de aanwijzingen van de fabrikanten mogen worden gebruikt en opgeslagen. Meng chemische producten niet met elkaar. Sla de producten in gesloten verpakking op in een koele en voldoende geventileerde ruimte. Stel ze niet aan direct zonlicht bloot. Als u een kopje, glas of iets anders gebruikt om hoeveelheden af te meten, spoel dit dan goed schoon na elk gebruik. Lees zorgvuldig de veiligheidsvoorschriften en gebruiksaanwijzingen op elk etiket. Houd alle chemische producten buiten bereik van kinderen.

- Verwijder elke dag zo veel mogelijk vuil uit het zwembad met behulp van een schepnet (bladeren, dode insecten etc.) en reinig regelmatig de waterlijn om het afgezette vet te verwijderen.
- Leeg het opvangbakje van de pomp. Doe dit regelmatig, evenals dat van de skimmer, om een optimaal filterresultaat te behouden.

Jaarlijkse behandeling: om het water schoon te houden dient u jaarlijks het filter te reinigen, eenderde tot de helft van het water te verversen en het zwembad goed op de winter voor te bereiden.
Ververs al het water in uw zwembad eens per 3 à 4 jaar.

Problemen en oplossingen :

PROBLEMEN	OORZAKEN	OPLOSSINGEN
1. Helder water met een groene of bruine kleur	Oxideren van de metaalzouten (ijzer of koper) in het water.	Controleer de pH-waarde. Voeg direct bij het vullen van het bad Kalk- en Metaalstabilisator toe. Reinig het filter. Blijf continu flocculeren en filteren.
Grote hoeveelheden bruine vlekjes op de wanden	De pH-waarde controleren. Corrosie van metalen onderdelen	
2. Water met een geel- of bruinachtige kleur	Water is rijk aan ijzer of aan mangaan	Zie 1.
3. Troebel en melkachtig water	Organische of colloïdale vuildeeltjes	Pas een shock-chlorering toe. Reinig het filter. Goed filteren en flocculeren
	Niet organisch bezinksel waardoor de hardheid van het water wordt verhoogd	Controleer de pH-waarde. Voeg direct bij het vullen van het bad Kalk- en Metaalstabilisator toe.
4. Gladde, groene aanslag op de wanden	Wildgroei van algen	Pas een shock-chlorering toe. Anti-algbehandeling
5. De wanden van het bad zijn ruw	Kalkafzetting als gevolg van hard water	Controleer de pH-waarde. Voeg direct bij het vullen van het bad Kalk- en Metaalstabilisator toe. Gebruik als het bad leeg is een schoonmaak- en anti-kalkmiddel voor baden.
6. Irritaties van huid en ogen, onaangename geur	Aanwezigheid van gebonden chloor (chloramine)	Corrigeer de pH-waarde. Pas een shock-chlorering toe. Voeg vers water toe.
7. Corrosiesporen	Te lage pH-waarde	Verhoog de pH-waarde tot 7,0-7,4.

2. ONDERHOUD VAN DE HOUTEN OPBOUW

- het hout
Hout is een levend materiaal, dat gevoelig is voor schommelingen in de vochtigheidsgraad en de temperatuur. Op lange termijn kan hout licht opbollen of kleine scheurtjes of spleten vertonen. Dit heeft geen enkel gevolg voor de stevigheid of duurzaamheid van onze materialen.
Bovendien kunnen de wanden vervormingen vertonen als gevolg van de waterdruk - dit geldt vooral voor de centrale en onderste wanddelen (hoogste waterdruk) - dit is normaal.
Dit verschijnsel heeft geen gevolgen voor de stevigheid van de structuur, mits bij de installatie de montage-instructies zijn gevolgd.
Alle houten elementen van het zwembad zijn door middel van een autoclaafbehandeling beschermd tegen insecten en schimmel. Door deze behandeling krijgt hout een groenachtige kleur, die echter volstrekt onschadelijk is voor mensen. Overigens wordt deze kleur minder fel met de tijd. Afhankelijk van de mate waarin het hout aan direct zonlicht wordt blootgesteld, wordt het hout langzaam zilvergrijs van kleur. Dit verschijnsel kan worden vertraagd door een beits of een beschermende olie aan te brengen; het beste tijdstip hiervoor is enkele weken na de installatie van het zwembad (stabilisering van de structuur, demping van de groene kleur van het behandelingsproduct).

- de folie
De folie is een soepel, bijzonder kwetsbaar pvc-membraan. Zorg er daarom voor dat het water in het zwembad perfect schoon is en de pH-waarde niet te hoog.
- De waterlijn heeft meer dan andere gedeeltes te lijden van verschillende vormen van aanslag en afzetting. Daarom moet deze regelmatig worden schoongemaakt met geschikte producten (zonder oplos- en schuurmiddelen).
- Breng nooit vaste behandelingsproducten in direct contact met de folie; dit kan verkleuring tot gevolg hebben. Tabletten moeten in een chloordrijver of in de mand van de skimmer worden opgelost.
- In periodes waarin niet wordt gefilterd, met name in de winter, is het absoluut noodzakelijk om een schuimremmer en een anti-kalkmiddel aan het water toe te voegen.

ⓘ **Maak het zwembad nooit helemaal leeg. De folie mag nooit langer dan 24 uur droog blijven, anders kunnen vervormingen, haarscheurtjes etc. optreden.**

Vlekken op de folie: oorzaken en oplossingen

KLEUR VAN DE VLEKKEN	MOGELIJKE OORZAKEN	WAT TE DOEN?
Wit	1) ontkleuren van het materiaal als gevolg van contact met een chemisch product (chloor)	1) geen oplossing
Wit/grijs	1) kalkaanslag	1) leeg het bad, voer een mechanische schoonmaak uit, vul het bad weer, breng het water in balans en voeg een anti-kalkmiddel toe
Roze	1) migratie van bacteriën die zich onder het vlies hebben ontwikkeld als gevolg van vocht	1) verlaag de pH-waarde en de watertemperatuur, pas een shock-chlorering toe en laat het filter continu lopen gedurende 48 uur. Houd ter preventie de pH-waarde tussen 7 en 7,4.
Groen	1) aanwezigheid van algen 2) versnelde veroudering van de waterlijn onder invloed van de zon en oxiderende producten	1) corrigeer de pH-waarde, pas een shock-chlorering toe, laat het filter continu lopen gedurende 48 uur en voer een mechanische schoonmaak uit 2) pas een anti-aanslagmiddel toe, verwijder de vlekken met een borstel en zuig de aanslag op
Oranje/bruin	1) aanwezigheid van dode algen 2) het water heeft hoog gehalte aan ijzer- en koperoxide	1) reinig de wanden met een borstel en zuig de aanslag op 2) verlaag de pH-waarde en de watertemperatuur, verwijder de vlekken met een borstel en zuig de aanslag op
Zwart	1) migratie van bacteriën die zich onder het vlies hebben ontwikkeld als gevolg van vocht 2) het water heeft een hoog gehalte aan zware metalen (ijzer, zilver)	1) verlaag de pH-waarde en de watertemperatuur, pas een shock-chlorering toe en laat het filter continu lopen gedurende 48 uur. Houd ter preventie de pH-waarde tussen 6,8 en 7. 2) verlaag de pH-waarde en de watertemperatuur, verwijder de vlekken met een borstel en zuig de aanslag op
De folie is plakkerig of voelt vet aan	1) aanwezigheid van algen 2) het water heeft een hoog gehalte aan zware metalen (ijzer, zilver...)	1) corrigeer de pH-waarde, pas een shock-chlorering toe, laat het filter continu lopen gedurende 48 uur en voer een mechanische schoonmaak uit 2) verlaag de pH-waarde en de watertemperatuur, verwijder de vlekken met een borstel en zuig de aanslag op

3. OVERWINTEREN EN VEILIGHEID
Goed overwinteren is essentieel voor het onderhoud van het zwembad. Deze procedure dient om te voorkomen dat zich gedurende de winter grote hoeveelheden algen of kalkaanslag in het bad vormen. Met een speciaal overwinteringsmiddel beschermt u het water en uw zwembad tijdens de winter en maakt daarmee de schoonmaak bij het begin van het nieuwe seizoen een stuk makkelijker.

ⓘ *Het zwembad mag 's winters (of gedurende een andere lange periode) nooit helemaal worden geleegd. In een leeg bad is de hechting van de folie en zelfs de constructie van het bad zelf niet meer gegarandeerd, aangezien het water zowel fungeert als thermische isolatie en als ballast. Daarom is een gevuld zwembad ook beter beschermd tegen extreme weersomstandigheden: de waterdruk voorkomt dat de wanden naar binnen worden gedrukt (bij terreinverschuivingen) en biedt weerstand aan de druk van bodem en grondwaterspiegel.*

De procedure voor overwintering van het filter wordt beschreven in de handleiding van het filter.
Vergeet niet de houten trap te verwijderen en op te bergen. Om veiligheidsredenen mag deze trap enkel en alleen worden gebruikt om toegang te krijgen tot het zwembad. Het verdient de voorkeur het zwembad af te dekken met een winterafdekzeil of, nog beter, met een afdekzeil dat voldoet aan de norm NF P 90 308. In dat geval dient u het afdekzeil regelmatig sneeuwvrij te maken. Maar ook als een zeil aanwezig is, dient u waakzaam te blijven.
Controleer het water regelmatig en pas een chlooroplossing toe als een groene kleur zichtbaar is.
Controleer tenslotte ook de afvoer van het regenwater rondom het zwembad.

4. DEMONTAGE
Hoewel demonteren van een zwembad mogelijk is, wordt het afgeraden. Demonteren kan namelijk leiden tot breuk van onderdelen, en bovendien is het opnieuw plaatsen van de folie een zeer bewerkelijke procedure.

USE AND MAINTENANCE OF TIMBER SWIMMING POOLS

ⓘ Failure to comply with the maintenance instructions may lead to serious risks to health, particularly where children are concerned.

1. TREATING THE WATER

Your swimming pool installation is complete! Before you get into the pool for the first time, it is essential to "prepare" the water. Bathing often leads to a good deal of pollution caused by things like vegetation, earth, dust, sweat, saliva, hair, grease, etc. The swimming pool water must be protected from these substances in order to avoid various micro-organisms developing.
In order to do this, a few simple rules may be applied:

- It is a good idea to have the filter running during the day, as it is bathing that causes most of the pollution. Regulate the timing of the filter according to the temperature of the water. The higher the temperature of the water, the more easily bacteria will grow.

Water Temperature	< 10°	10-12°	12-16°	16-24°	24-27°	27-30°
Filtration time	2h	4h	6h	8h	10-12h	-> 20h

Generally speaking, whatever type of system you have, any impurities should be removed if the pool is cleaned regularly using the filter.

The sand filter: When the amount of impurities in the sand increases, the circulation of the water becomes less efficient and consequently the pressure increases. Refer to the notes on maintaining the filtration unit for cleaning it.

- Analyse the water in your swimming pool: it is a worth checking the pH level (degree of acidity or alkalinity of the water) every week. It should always range between 7.2 and 7.6. An incorrect pH level may result in the water treatment products working less efficiently, may accelerate the development of chloramines (causing unpleasant odours and irritation of the mucous membranes…) and the corrosion of any metal parts..
- Treat the water regularly: a weekly disinfectant treatment (bromine, chlorine and active oxygen…) against bacteria will avoid all the problems caused by poor quality water. One treatment every fortnight with an algaecide effectively combats the initial appearance and further development of algae.

ⓘ *Using and storing chlorinated products*

Remember that these are dangerous products that must be stored and used only as directed by the manufacturers. Do not mix chemical products with each other. Store products in tightly closed containers in a cool and well ventilated place; do not expose to direct sunlight. If using a container for measuring out chemicals, rinse thoroughly after each use. Read the safety information and instructions provided on each label carefully. Keep all chemicals out of reach of children..

- Everyday remove as much dirty matter from the pool as possible with a fishing net (fallen leaves, dead insects…) and clean the surface of the water regularly to remove greasy deposits.
- Empty the pump container. Just like the skimmer container, it is a good idea to empty it regularly to maintain the optimum filtration level.

Annual treatment: In order to have clean water all the time, clean the filter, change about to ½ of the water in the pool and look after it properly through the winter. Change all the water in your pool every 3 to 4 years.

Problems and solutions :

PROBLEMS	CAUSES	SOLUTIONS
1. Water clear with greenish or brownish tint. Large number of brown stains on the sides of the pool.	Oxidation of metallic salts (iron or copper) present in the water used to fill the pool	Check the pH level. Put in a calcium and metal stabiliser when you fill the pool. Clean out the filter. Remove sediment and filter continuously.
	pH level too low. Corrosion of metal parts.	
2. Water has a yellow or brownish tint	Water being used to fill the pool is high in iron or manganese	See 1.
3. Water milky and cloudy	Organic and colloidal impurities	Chlorinate thoroughly. Clean the filter. Remove sediment and filter well.
	Inorganic substancesincreasing the hardness of the water	Check the pH level. Put in a calcium and metal stabiliser when you fill the pool.
4. Slimy green deposits on the sides of the pool	Build up of algae	Chlorinate thoroughly. Treat with an algaecide
5. Sides of the pool have an uneven appearance	Calcium deposits caused by hard water	Check the pH level. Put in a calcium and metal stabiliser. If the pool is empty clean with a pool descaler.
6. Irritation to skin and eyes, unpleasant odour	Presence of combined chlorine (chloramine)	Adjust the pH level. Chlorinate thoroughly. Put in fresh water
7. Evidence of corrosion	pH level too low	Increase the pH level to 7.0 – 7.4

2. TAKING CARE OF THE STRUCTURE OF THE POOL

- The wood

Wood is a living substance which is subject to variations in humidity and temperature. Over the course of time wood is liable to swell, tiny cracks or splits may appear. Such occurrences do not in any way alter the wood's resistance or the durability of our materials.
Furthermore, a deformity in the sides of the pool caused by the pressure of the water may occur, mainly on the central and lower planks (under maximum water pressure) – this is normal.
On the understanding that the pool has been assembled according to the instructions provided, there is no cause for concern here regarding the stability of the structure.
The sterilising high pressure steam treatment of all the timber parts protects the wood from being attacked by insects and fungi. This treatment gives the timber a greenish hue which does not pose any danger to humans. At any rate, this colour will fade with time. According to how much it is exposed to direct sunlight, the wood will gradually take on a silvery grey appearance. This process can be slowed down by using a glaze or protective oil, which ideally should be applied a few weeks after the swimming pool has been installed (this will stabilise the structure and reduce the greenish tinge caused by the steam treatment…).

- The liner

The liner is a flexible PVC membrane and is exceptionally fragile. Therefore make sure that the water in the swimming pool is absolutely clean and that the pH level is not too high.

- The surface of the water is the most exposed to a variety of deposits so it must be cleaned regularly with the appropriate products (no solvents and no abrasives should be used).
- Never put any undiluted treatment product directly on to the liner as this may cause discoloration. The solid blocks of these products must be dissolved in a chlorine diffuser or ion the skimmer basket.
- When you pause the filtration system, particularly in winter, it is essential to treat the pool to prevent the build up of moss and calcium.

ⓘ **Never completely drain the pool. You must never allow the liner to be left for more than 24 hours without water in the pool otherwise it may change shape, cracks may appear, etc.**

Stains on the liner: causes and solutions

COLORS OF THE SPOTS	POSSIBLE CAUSES	WHAT SHOULD YOU DO
White	1. Discoloration of the material due to contact with a chemical (chlorine…)	1. No solution
White /grey	1. Calcium deposits	1. Drain the pool, have it cleaned by machine, refill the basin, get the water balance right and put in an anti-calcium treatment.
Pink	1. Migration of bacteria which have developed underneath the membrane as a result of an underlying humidity	1) Lower the pH level and the temperature of the water. Carry out a high- power cleaning treatment and run the filter for 48 hours non-stop. To prevent this recurring keep the pH level between 7 and 7.4
Green	1. Algae 2.accelerated deterioration of the surface of the water due to sun and oxidising products	1.Correct the pH level, Carry out a high- power cleaning treatment and run the filter for 48 hours non-stop, have the pool cleaned by machine. 2. Use a descaler, brush the stains then vacuum the deposits.
Orange/brown	1. Dead algae 2. Water contains iron oxide or copper	1. Brush the sides of the pool and vacuum the deposits. 2. Lower the pH level and the temperature of the water, brush the stains then vacuum the deposits.
Black	1. Migration of bacteria which have developed underneath the membrane as a result of an underlying humidity 2. Water contains heavy metals (iron, silver …)	1.Lower the pH level and the temperature of the water. Carry out a high- power cleaning treatment and run the filter for 48 hours non-stop. To prevent this recurring keep the pH level between 6.8 and 7.0 2. Lower the pH level and the temperature of the water, brush the stains then vacuum the deposits
Liner is sticky or has grease deposits	1. Algae 2. Water contains heavy metals (iron, silver …)	1.Correct the pH level, Carry out a high- power cleaning treatment and run the filter for 48 hours non-stop, have the pool cleaned by machine. 2. . Lower the pH level and the temperature of the water, brush the stains then vacuum the deposits

3. WINTER CARE AND SAFETY

Winter care is an essential element of maintaining the pool. The aim of this operation is to avoid the build up of too many algae and calcium deposits inside the basin during the winter. By adding a winter care product you will be protecting the water and your pool in winter, thus making it easier to clean at the start of the new season.

ⓘ *It is imperative that you do not completely drain the pool in the winter (or for a long period of time). In fact totally draining the pool does not improve the condition either of the liner or of the structure of the basin, since the water plays a dual role, providing thermal insulation and ballast. The pool is better protected from weather hasards, the water pressure prevents anything going through the sides of the pool (in case of ground movement) and offsets the pressure of soil and groundwater.*

Details about winter care of the filter are given in the notes provided with the tank.
It is a good idea to remove the ladder and put it away in a safe place. For safety reasons, this ladder must only be used for accessing the pool. You should cover the swimming pool with a winter canvas cover or better still a tarpaulin safety cover certified according to safety standard NF P 90 308. In this case you will have to remove any snow from the cover regularly. But having a cover over the pool does not mean that you do not need to be vigilant. You will have to check the state of the water regularly and if the water is turning green you will have to treat it using a chlorine solution.
Finally, make sure that rainwater can drain away properly around the pool.

4. DISMANTLING THE POOL

Whilst it is possible to do so, dismantling the pool is not recommended. In fact, it may cause damage to the component parts and repositioning the liner when reassembling the pool is a very delicate operation.

UTILIZACIÓN Y MANTENIMIENTO DE LAS PISCINAS DE MADERA

ⓘ El hecho de no respetar las instrucciones de mantenimiento, puede ocasionar riesgos graves para la salud, especialmente para los niños.

1. TRATAMIENTO DEL AGUA

La piscina ya está instalada: Antes de bañarse por primera vez, es necesario «preparar» el agua.
El hecho de bañarse suele dejar cierta cantidad de residuos contaminantes, tales como restos vegetales, tierra, polvo, sudor, saliva, cabellos, grasa, etc.
El agua de la piscina debe estar protegida contra esos contaminantes para evitar el desarrollo masivo de microorganismos.
Para ello se deben seguir algunas simples reglas:

- Considere la posibilidad de filtrar el agua durante el día, porque bañarse es el factor de contaminación más importante. Regule el tiempo de filtrado en función de la temperatura del agua. Cuanto más elevada sea la temperatura del agua, más fácilmente se desarrollará la flora bacteriana.

Temperatura del agua	< 10°	10-12°	12-16°	16-24°	24-27°	27-30°
Tiempo de filtración	2h	4h	6h	8h	10-12h	-> 20h

Por regla general, cualquiera que sea el tipo de filtración, las impurezas deben eliminarse mediante el lavado periódico del sistema de filtración.

Filtro de arena : Cuando aumenta la cantidad de impurezas dentro de la arena, se hace más difícil la circulación del agua y, consecuentemente, aumenta la presión. En cuanto al lavado, consulte las instrucciones de mantenimiento del grupo de filtración

- Analice el agua de su piscina: Considere verificar el pH (grado de acidez o alcalinidad del agua) cada semana, que siempre debe estar comprendido entre 7,2 y 7,6. Un pH malo conlleva una baja eficacia de los productos de limpieza, acelera el desarrollo de cloraminas (malos olores, irritación de las mucosas, etc.) y la corrosión de las piezas metálicas.
- Trate el agua con regularidad: Un tratamiento desinfectante semanal (bromo, cloro, oxígeno activo, ...) contra las bacterias, permite evitar molestias y agua de mala calidad. Un tratamiento cada 15 días de carácter preventivo contra las algas permite luchar eficazmente contra la aparición y la proliferación eventual de las mismas.

ⓘ *Utilización y almacenamiento de productos clorados*

Recuerde que estos productos son peligrosos, deben ser utilizados y almacenados exclusivamente según las indicaciones de los fabricantes respectivos y no deben mezclarse con otros productos químicos. Almacene los productos en envases herméticamente cerrados, en un lugar fresco y ventilado, y no los exponga a la luz solar directa. En caso de utilizar un recipiente dosificador, enjuáguelo cuidadosamente tras cada uso. Lea atentamente las instrucciones de seguridad y los modos de empleo indicados en las etiquetas. Mantenga los productos químicos fuera del alcance de los niños.

- Retire cada día de la piscina el máximo de suciedad posible con una manguilla (hojas de árboles, insectos muertos, etc.) y limpie periódicamente la línea de agua para eliminar los depósitos de grasa.
- Vacíe el tamiz de la bomba. Igual que en el caso del skimmer, se debe vaciar periódicamente, a fin de conservar un nivel de filtración óptimo.

Tratamiento anual: Para conservar el agua limpia, limpiar el filtro, renovar de 1/3 a la mitad del agua de la piscina, y prepararla de una forma adecuada para pasar el invierno.
Cambie el agua de su piscina en su totalidad cada 3 a 4 años.

Problemas y soluciones:

PROBLEMAS	CAUSAS	SOLUCIONES
1. Agua clara de tinte marrón o verde Manchas frecuentes de color marrón en las paredes	Oxidación de las sales metálicas (de hierro o de cobre) contenidas en el agua de llenado.	Controlar el pH. Introducir estabilizadores de cal y de metales al rellenar la piscina. Efectuar un lavado del filtro. Flocular y filtrar de modo continuo
	pH demasiado bajo. Corrosión de las piezas metálicas	
2. Agua de tinte amarillo o marrón	Agua de llenado rica en hierro o en manganeso	Ver el punto 1.
3. Agua de aspecto lechoso y turbio	Impurezas orgánicas y coloidales	Cloración de choque. Efectuar un lavado de filtro. Filtrar y flocular bien.
	Precipitados inorgánicos que aumentan la dureza del agua	Controlar el pH. Introducir un estabilizador de cal y de metales al rellenar la piscina.
4. Depósitos verdes resbaladizos encima de las paredes	Proliferación de algas	Cloración de choque. Tratamiento contra las algas.
5. Paredes de la piscina rugosas	Depósitos calcáreos provenientes de agua dura	Controlar el pH. Utilizar un estabilizador de cal y de metales. Si la piscina está vacía, utilizar un producto de limpieza. Desincrustante de piscinas
6. Irritación de la piel y de los ojos, olor desagradable	Presencia de cloro combinado (cloraminas)	Ajustar el pH. Efectuar una cloración de choque. Verter agua nueva a la piscina.
7. Indicios de corrosión	pH demasiado bajo	Elevar el pH a 7,0-7,4.

2. MANTENIMIENTO DE LA ESTRUCTURA

- La madera
La madera es un material natural, que sufre variaciones debido a la humedad y la temperatura. Con el tiempo se puede producir un inflamiento, microgrietas o hendiduras. Eso no altera la resistencia mecánica de la madera ni la durabilidad de nuestros materiales
Además se puede deformar la pared bajo la presión del agua, principalmente en los tablones centrales e inferiores (máxima presión del agua), lo cual es absolutamente normal.
Siempre que la instalación se haya efectuado conforme a las instrucciones de montaje, este fenómeno no afectará la solidez de la estructura.
El tratamiento en autoclave de las piezas de madera de la piscina, protege a ésta contra los insectos y los hongos. Este tratamiento proporciona un aspecto verdusco a la madera que, en ningún caso, representa ningún peligro para las personas. Además, ese color se desvanece con el tiempo.
Progresivamente, dependiendo de la mayor o menor exposición directa a la luz solar, la madera se volverá de un color gris plateado. Este fenómeno se puede menguar, utilizando un barniz o un aceite protector. Lo ideal sería aplicarlo algunas semanas después de instalar la piscina (estabilización de la estructura, atenuación del color verde debido al producto de tratamiento, etc.).

- El revestimiento
El revestimiento es una membrana flexible de PVC, que es particularmente frágil. Por ello deberá asegurar que el agua de la piscina esté perfectamente limpia, y que el pH no sea demasiado elevado.
- La línea del agua es el punto más expuesto para formarse depósitos. Por ello se la debe limpiar periódicamente con productos adecuados (sin disolventes ni ingredientes abrasivos).
- No poner jamás productos de tratamiento sólidos directamente en contacto con el revestimiento, ya que ello podría decolorarlo. Las pastillas deben ser disueltas dentro del difusor de cloro o en la cesta del skimmer.

ⓘ **No vaciar nunca totalmente la piscina. El revestimiento no debe quedar nunca más de 24 h sin agua, ya que podría sufrir deformaciones, grietas, etc.**

Manchas en el revestimiento: Causas y soluciones

COLOR DE LAS MANCHAS	CAUSAS POSIBLES	¿QUÉ HACER?
Blancas	1) decoloración del material debido al contacto con un producto químico (cloro...)	1) no hay solución
Blancas/ grises	1) depósitos calcáreos	1) vaciar la piscina, limpiarla mecánicamente, llenarla nuevamente, equilibrar el agua y agregar un agente antical
Rosas	1) migración de bacterias desarrolladas debajo de la membrana debido a la humedad subyacente	1) bajar el pH y la temperatura del agua, hacer un tratamiento intensivo, filtrándola continuamente durante 48 h. Mantener preventivamente el pH entre 7 y 7,4
Verdes	1) presencia de algas 2) envejecimiento acelerado de la superficie del agua debido al sol o a los productos oxidantes	1) corregir el pH, hacer un tratamiento intensivo y filtrar continuamente durante 48 h y completar con una limpieza mecánica. 2) aplicar un producto disolvente y cepillar las manchas, luego aspirar los depósitos.
Anaranjadas/ marrones	1) presencia de algas muertas. 2) agua rica en oxido de hierro, cobre...	1) cepillar las paredes del estanque y aspirar los depósitos 2) bajar el pH y la temperatura del agua, cepillar las manchas y aspirar los depósitos
Negras	1) migración de bacterias desarrolladas bajo la membrana debido a un la humedad subyacente 2) agua rica en metales pesados (hierro, plata...)	1) bajar el pH y la temperatura del agua, hacer un tratamiento intensivo y filtrar el agua durante 48 h, mantener el pH entre 6,8 y 7 2) bajar el pH y la temperatura del agua , cepillar las manchas y aspirar los restos
Revestimiento gomoso o depósitos grasos.	1) presencia de algas 2) agua rica en metales pesados (hierro, plata...)	1) corregir el pH, hacer un tratamiento intensivo y filtrar continuamente durante 48 h, completar con una limpieza mecánica 2) bajar el pH y la temperatura del agua, cepillar las marcas, luego aspirar los restos

3. ÉPOCA INVERNAL Y SEGURIDAD
La preparación de la piscina para la época invernal es esencial para su mantenimiento, evitando una proliferación excesiva de algas y depósitos calcáreos durante los meses fríos.

ⓘ *IEs muy importante no vaciar completamente la piscina en invierno ni durante un largo período. Mantener el agua asegura la buena estructura del estanque, así como las buenas condiciones del revestimiento, ya que cumple el doble rol de aislante térmico y de lastrado. La presión del agua evita el movimiento de las paredes de la piscina y compensa la presión del suelo (en caso de movimientos del suelo).*

El acondicionamiento del filtro durante el invierno está indicado en el folleto suministrado. Recuerde retirar la escalera y colocarla a buen recaudo. Por razones de seguridad, la escalera sólo debe servir para acceder a la piscina. Es preferible cubrir la piscina con una cubierta de lona o, mejor aún, una cubierta de seguridad homologada según la norma NF P 90 308.
En ese caso, será necesario quitar la nieve periódicamente del toldo. La presencia del toldo, de todos modos, no sustituye a la vigilancia. Debe controlarse periódicamente el estado del agua, y en caso de que se torne verde, tratarla con una solución clorada. Finalmente debe verificarse el correcto drenaje de las aguas de lluvia alrededor de la piscina.

4. DESARMADO
Aunque algunas veces resulte necesario, no es aconsejable desarmar la piscina. Ello puede dar lugar a que se rompan algunos de sus elementos y la reubicación del revestimiento durante el remontaje es una operación muy delicada.

UTILIZZO E MANUTENZIONE DELLE PISCINE IN LEGNO

ⓘ Il mancato rispetto delle disposizioni di manutenzione può generare gravi rischi per la salute, in particolare dei bambini.

1. TRATTAMENTO DELL'ACQUA

La piscina è installata! Prima di fare il primo bagno, è indispensabile «preparare» l'acqua.
I bagni si lasciano spesso dietro quantità di elementi inquinanti quali resti vegetali, terra, polvere, sudore, saliva, capelli, grassi, ecc.
L'acqua della piscina deve venire protetta contro questi elementi per evitare lo sviluppo di numerosi micro-organismi.
Per fare questo, si possono applicare delle semplici regole :

- Pensare di filtrare durante la giornata dato che il bagno o il fattore d'inquinamento più importante. Regolare il tempo di filtrazione in funzione della temperatura dell'acqua. Più la temperatura dell'acqua è elevata, più facilmente si svilupperà la flora batterica.

Temperatura dell'acqua	< 10°	10-12°	12-16°	16-24°	24-27°	27-30°
Tempo di filtrazione	2h	4h	6h	8h	10-12h	-> 20h

In generale, quale che sia il tipo di filtrazione, le impurità devono essere eliminate tramite un lavaggio regolare della filtrazione.

Filtro a sabbia : Allorché la quantità di impurità nella sabbia aumenta, la circolazione dell'acqua si fa più difficile e, dunque, la pressione aumenta. Per il lavaggio fare riferimento all'avvertenza sulla manutenzione del gruppo di filtrazione.

- Analizzare l'acqua della vostra piscina: pensare di verificare il pH (grado di acidità o di alcalinità dell'acqua) ogni settimana. Deve sempre trovarsi in una forbice compresa tra 7,2 e 7,6. Un cattivo pH comporta una bassa efficacia dei prodotti di manutenzione, accelera lo sviluppo delle cloramine (cattivi odori, irritazione delle mucose, ecc.) e la corrosione dei pezzi metallici.
- Trattare regolarmente l'acqua: un trattamento disinfettante settimanale (bromo, cloro, ossigeno attivo, ecc.) contro i batteri permette di evitare i disagi di un'acqua di cattiva qualità. Un trattamento ogni 15 giorni con un anti-alghe che le prevenga permette di lottare efficacemente contro la comparsa e l'eventuale proliferazione delle alghe.

ⓘ *Utilizzo e stoccaggio dei prodotti contenenti cloro*

Ricordiamo che sono dei prodotti pericolosi, che devono essere utilizzati e stoccati esclusivamente secondo le indicazioni dei produttori. Non mischiare tra di loro i prodotti chimici. Depositare i prodotti, con gli imballaggi ben chiusi, in un locale fresco a areato, e non esporli alla luce diretta del sole. In caso di utilizzo di un recipiente per i dosaggi, risciacquarlo con cura dopo ogni utilizzo. Leggere con attenzione le disposizioni di sicurezza e le modalità d'impiego indicate su ciascuna etichetta. Tenere tutti i prodotti chimici fuori dalla portata dei bambini.

Togliere tutti i giorni quanta sporcizia possibile dalla piscina con un guadino (foglie d'alberi, insetti morti, ecc.) e pulire regolarmente la linea d'acqua per eliminare i depositi grassi.
Svuotare il cesto della pompa. Come per quello dello skimmer, pensare di svuotarlo regolarmente per conservare un livello di filtrazione ottimale.

Trattamento annuale: per conservare l'acqua pulita, pulire il filtro, rinnovare da 1/3 a metà dell'acqua della piscina ed effettuare un buon svernamento.
Cambiare totalmente l'acqua della vostra piscina ogni 3-4 anni.

Problèmes et solutions :

PROBLEMI	CAUSE	SOLUZIONI
1. Acqua chiara di colorazione verde o bruna	Ossidazione dei sali metallici (ferro o rame) contenuti nell'acqua di riempimento	Controllare il pH. Introdurre uno stabilizzatore di calcare e metalli fin dal riempimento della vasca. Effettuare un lavaggio del filtro. Flocculare e filtrare di continuo
Macchie brune frequenti sulle pareti	PH troppo basso. Corrosione di parti metalliche	
2. Acqua di colorazione gialla o bruna	Acqua di riempimento ricca di ferro o di manganese	Vedere 1.
3. Acqua lattiginosa e torbida	Impurità organiche e colloidali	Clorazione sovrabbondante. Fare un lavaggio del filtro. Filtrare e flocculare bene
	Precipitati inorganici che aumentano la durezza dell'acqua	Controllare il pH. Introdurre uno stabilizzatore di calcare e metalli fin dal riempimento della vasca
4. Depositi verdi viscidi sulle pareti	Proliferazione di alghe	Clorazione sovrabbondante. Trattamento anti-alghe
5. Pareti della vasca ruvide	Depositi calcarei provenienti da acqua dura	Controllare il pH. Introdurre uno stabilizzatore di calcare e metalli. Se la vasca è vuota, utilizzare un detersivo disincrostante per vasche
6. Irritazione della pelle e degli occhi, odore sgradevole	Presenza di cloro combinato (cloramina)	Regolare il pH. Effettuare una clorazione sovrabbondante. Portare nuova acqua
7. Tracce di corrosione	PH troppo basso	Elevare il pH a 7,0-7,4

2. MANUTENZIONE DELLA STRUTTURA

- il legno
Il legno è un materiale vivo che subisce le variazioni di umidità e di temperatura. Nel tempo si può produrre un fenomeno di gonfiatura, di micro fessure o di crepe. Questo fenomeno non altera per niente la resistenza meccanica del legno o la durevolezza dei nostri materiali.
Inoltre, si può produrre una deformazione della parete sotto la pressione dell'acqua – principalmente sulle assi centrali e inferiori (pressione dell'acqua al massimo) – ciò è normale.
Con riserva che il montaggio sia stato effettuato bene, in conformità alle istruzioni dell'avvertenza di montaggio, questo fenomeno non chiama in causa la solidità della struttura.
Il trattamento con autoclave di tutti gli elementi in legno della piscina protegge il legno dagli attacchi d'insetti e di funghi. Questo trattamento dona al legno un aspetto verdastro, che non rappresenta in alcun caso un pericolo per l'uomo. D'altronde, con il tempo questo colore si va ad attenuare. Progressivamente, a seconda della sua esposizione al sole più o meno diretta, il legno diventa grigio argento. Questo fenomeno può essere rallentato dall'utilizzo di una lasure o di un olio di protezione, e l'ideale sarebbe applicarli qualche settimana dopo la sistemazione della piscina (stabilizzazione della struttura, attenuazione del colore verde del prodotto di trattamento, ecc.).

- il rivestimento
Il rivestimento è una membrana in PVC flessibile, particolarmente fragile. Fare dunque attenzione che l'acqua della piscina sia perfettamente pulita e che il pH non sia troppo elevato.
- La linea d'acqua è la più esposta ai diversi depositi. Deve dunque essere pulita regolarmente con prodotti adeguati (senza solventi e non abrasivi).
- Non mettere mai un prodotto di trattamento solido a diretto contatto con il rivestimento, che rischierebbe di decolorarsi. Le pastiglie devono essere disciolte in un diffusore di cloro o nel cesto dello skimmer.
- Quando viene fermata la filtrazione, in particolare nel periodo invernale, è indispensabile aggiungere un trattamento anti-muschio e un trattamento anti-calcare..

ⓘ **Non svuotare mai completamente la piscina. Il rivestimento non deve mai restare senz'acqua per più di 24 ore, a rischio di deformazioni, screpolature, ecc.**

Macchie sul rivestimento: cause e soluzioni

COLORE DELLE MACCHIE	POSSIBILI CAUSE	COSA FARE?
Bianche	1) decolorazione della materia dovuta a un contatto con un prodotto chimico (cloro, ecc.)	1) nessuna soluzione
Bianche/grigie	1) deposito di calcare	1) svuotare la vasca, effettuare una pulizia meccanica, riempire di nuovo la vasca, equilibrare l'acqua e mettere un anti-calcare
Rosa	1) migrazione di batteri sviluppatisi sotto la membrana in seguito a umidità soggiacente	1) diminuire il pH e la temperatura dell'acqua, fare un trattamento drastico e filtrare di continuo per 48 ore. Come misura preventiva mantenere il pH tra 7 e 7,4
Verdi	1) presenza di alghe 2) invecchiamento accelerato della linea d'acqua sotto l'influsso del sole e dei prodotti ossidanti	1) correggere il pH, fare un trattamento drastico e filtrare di continuo per 48 ore, effettuare una pulizia meccanica 2) passare un disincrostante e spazzolare le macchie, poi aspirare il deposito
Arancioni/ brune	1) presenza di alghe morte 2) acqua ricca di ossido di ferro, rame	1) spazzolare le pareti della vasca e aspirare i depositi 2) diminuire il pH e la temperatura dell'acqua, spazzolare le macchie, poi aspirare il deposito
Nere	1) migrazione di batteri sviluppatisi sotto la membrana in seguito a umidità soggiacente 2) acqua ricca di metalli pesanti (ferro, argento, ecc.)	1) diminuire il pH e la temperatura dell'acqua, fare un trattamento drastico e filtrare di continuo per 48 ore. Come misura preventiva mantenere il pH tra 6,8 e 7 2) diminuire il pH e la temperatura dell'acqua, spazzolare le macchie, poi aspirare il deposito
Rivestimento appiccicoso o deposito di grasso	1) presenza di alghe 2) acqua ricca di metalli pesanti (ferro, argento, ecc.)	1) correggere il pH, fare un trattamento drastico e filtrare di continuo per 48 ore, effettuare una pulizia meccanica 2) diminuire il pH e la temperatura dell'acqua, spazzolare le macchie, poi aspirare il deposito

3. SVERNAMENTO E SICUREZZA
Lo svernamento è un'azione essenziale nella manutenzione della piscina. Questa operazione ha lo scopo di evitare un'eccessiva proliferazione di alghe e depositi calcarei nella vasca durante l'inverno. L'aggiunta di un prodotto di svernamento vi permette di proteggere l'acqua e la vasca in inverno e dunque di facilitare la pulizia all'apertura della stagione.

ⓘ *È tassativo non svuotare completamente la piscina in inverno (o per un lungo periodo).*
In effetti, il totale svuotamento della vasca non assicura più la buona tenuta del rivestimento, né della struttura della vasca, dato che l'acqua gioca un doppio ruolo di isolante termico e di zavorramento. La piscina viene così protetta meglio dai rischi atmosferici, la pressione dell'acqua evita la rientranza delle pareti della vasca (in caso di movimento del suolo) e compensa la pressione del terreno e della falda freatica.

Lo svernamento del filtro viene descritto in dettaglio nell'avvertenza fornita con la vaschetta. Pensare di togliere la scala in legno e di metterla al riparo. Per ragioni di sicurezza, questa scala non deve in alcun caso essere utilizzata diversamente che per entrate in piscina. È preferibile coprire la piscina con un telone di svernamento, o meglio un telone di sicurezza omologato secondo la norma NF P 90 308.
In questo caso bisognerà spazzare regolarmente la neve dal telone. La presenza di un telone non deve tuttavia impedire la vigilanza. Bisognerà controllare regolarmente l'evoluzione dell'acqua e, in caso di comparsa di acqua verde, trattarla con una soluzione clorata.
Infine, verificare il buon drenaggio delle acque piovane attorno alla piscina.

4. SMONTAGGIO
Sebbene possibile, lo smontaggio di una piscina è sconsigliato. In effetti, può dar luogo a danni nei componenti e il riposizionamento del rivestimento al momento del rimontaggio è un'operazione molto delicata.