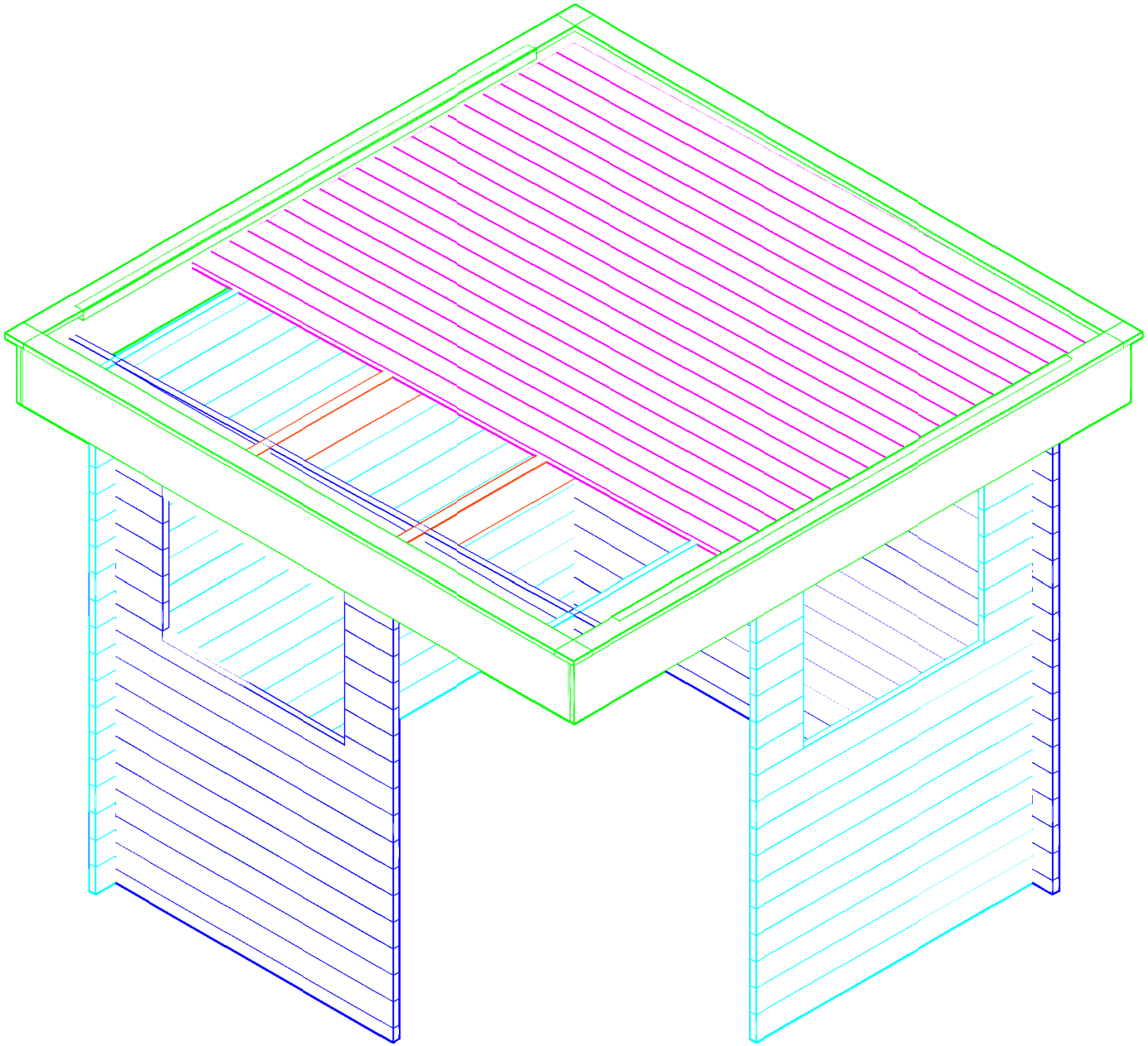

2556 / 28 / 22

A
B
2
1
236
90x67
236
177,6x197
236
90x67
236
2244
2300
2244
2300

2556 / 28 / 22

2556 / 28 / 22

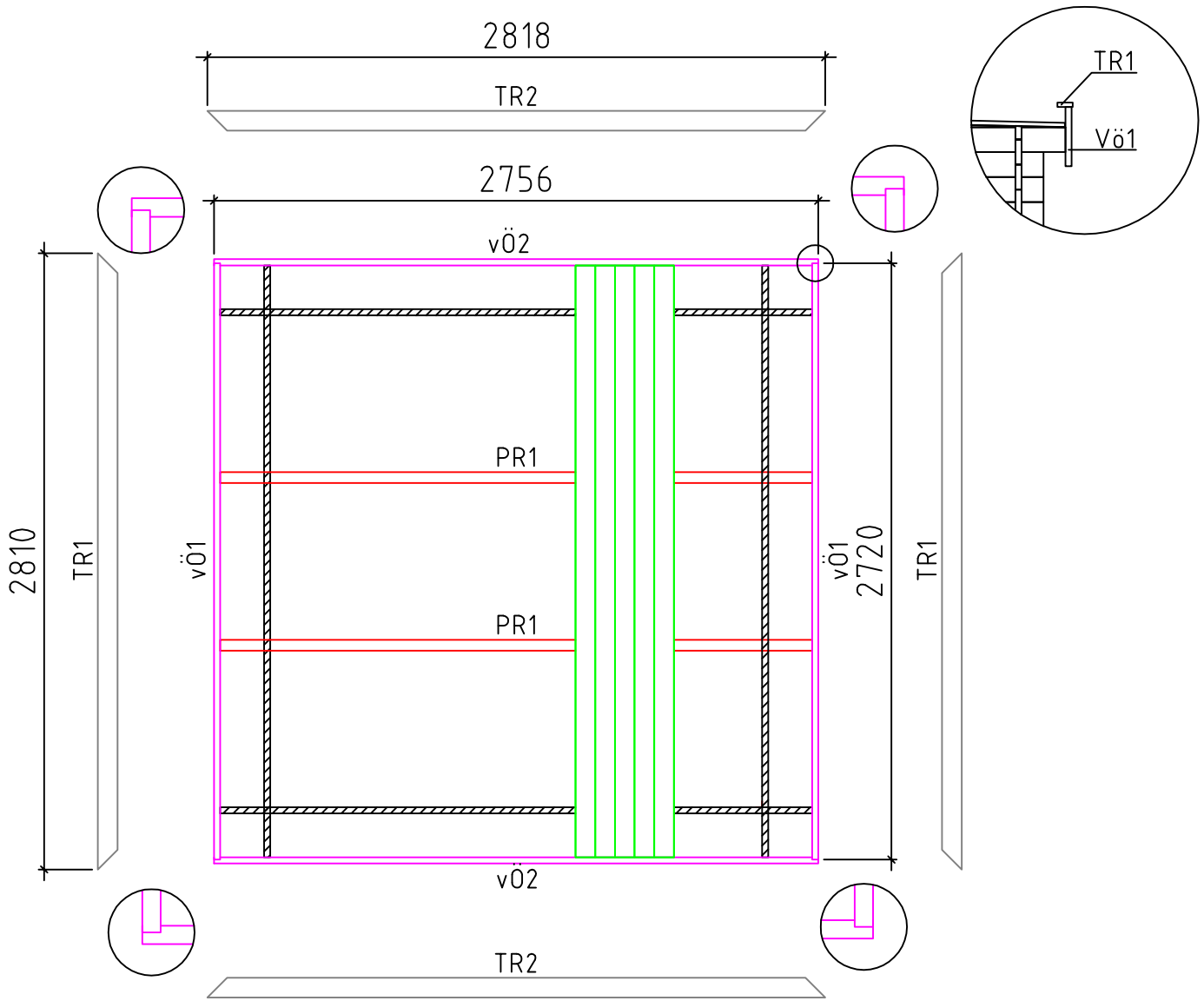

Dachbalken
Dachbretter
Elemente
Deckleiste

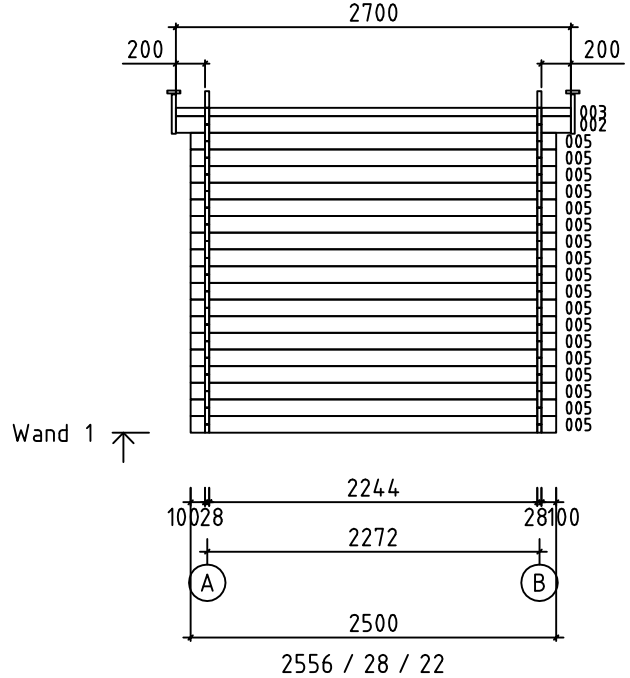
2700
200
200
003
002
005
Wand 1
2244
10028
28100
2272
A
B
2500
2556 / 28 / 22

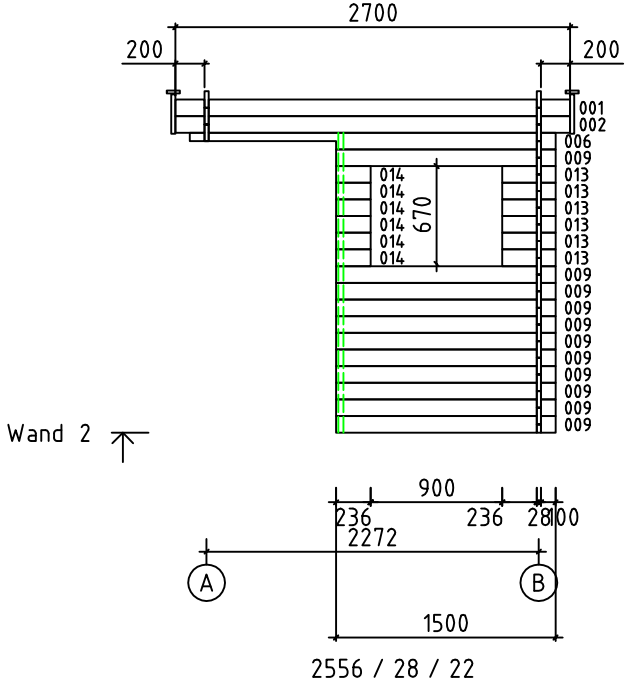
2700
200
200
001
002
006
009
013
014
670
Wand 2
900
236
236
28100
2272
A
B
1500
2556 / 28 / 22

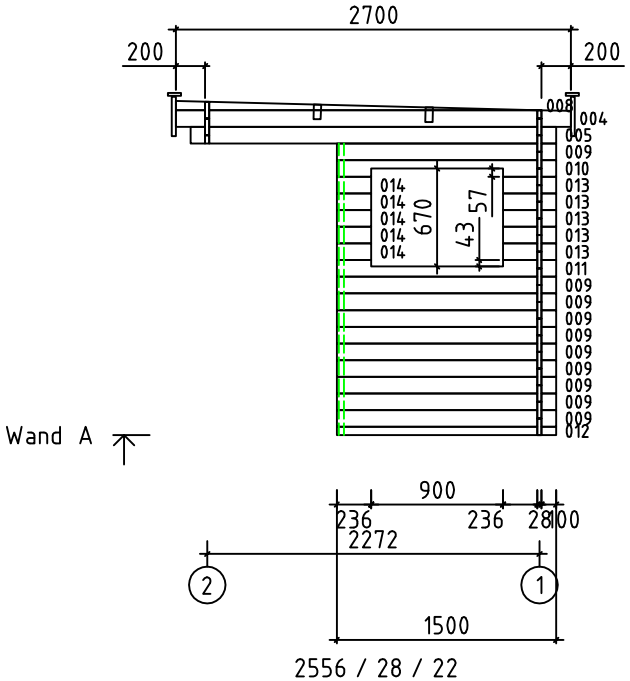
2700
200
200
008
004
005
009
010
013
014
670
43
57
011
012
Wand A
900
236
236
28100
2272
2
1
1500
2556 / 28 / 22

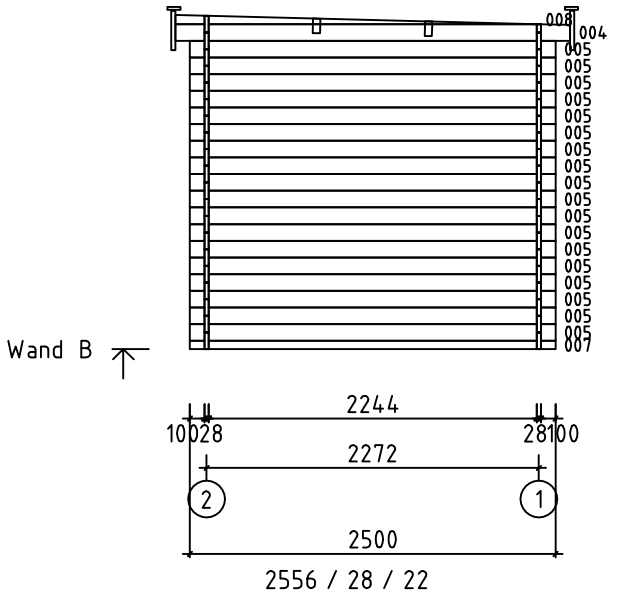
008
004
005
007
Wand B
2244
10028
28100
2272
2
1
2500
2556 / 28 / 22

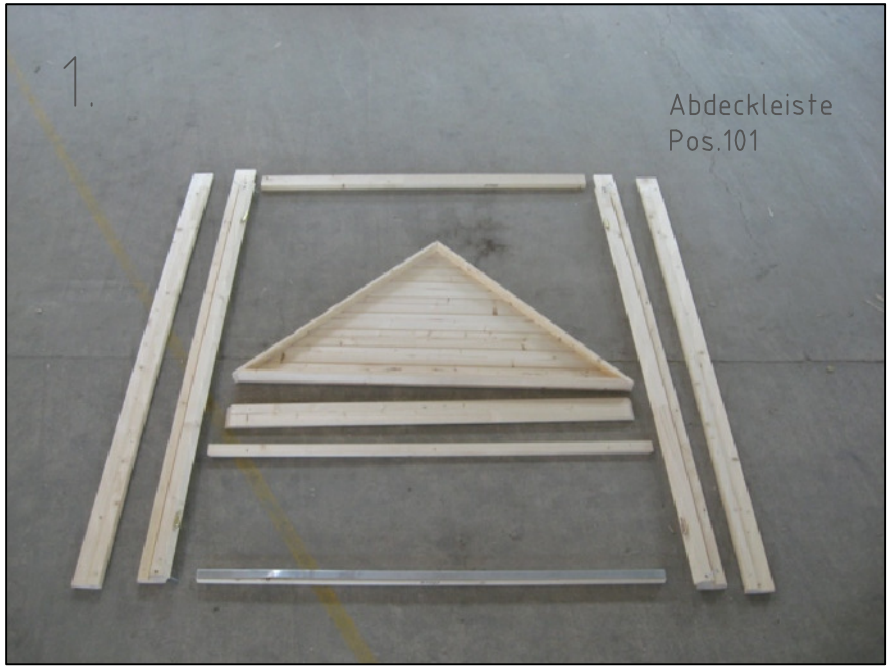
1.
Abdeckleiste
Pos.101

3.

5.

2.

4.

Abdeckleiste
Pos.101

Abdeckleiste
Pos.100

Pos	2556 / 28 / 22	ST	F (mm)	L (mm)
001	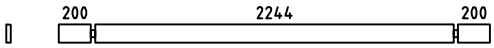	1	28x114	2700
002	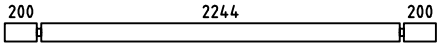	2	28x114	2700
003	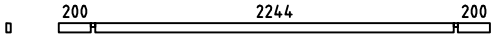	1	28x57	2700
004	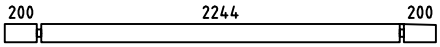	2	28x114	2700
005	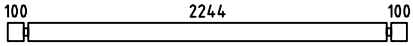	37	28x114	2500
006	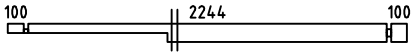	1	28x114	2500
007	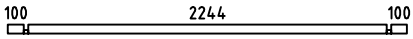	1	28x57	2500
008	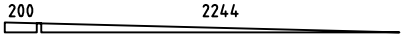	2	28x62	2472
009	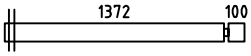	21	28x114	1500
010	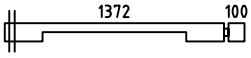	1	28x114	1500
011	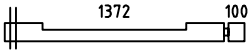	1	28x114	1500
012	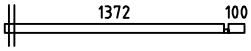	1	28x57	1500
013		11	28x114	364
014		11	28x114	236
PR1	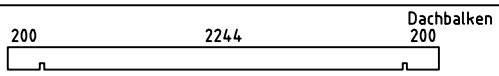	2	50x140	2700
vÖ2	Elemente 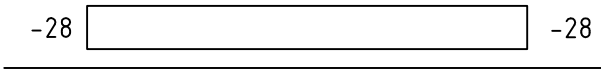	2	28x270	2756
vÖ1	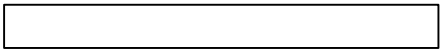	2	28x270	2720
TR2	Deckleiste 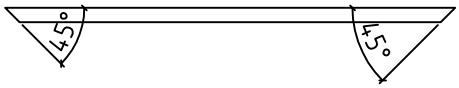	2	90x20	2818
TR1		2	90x20	2810
015	Dachbretter 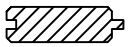	30	90x20	2690
016	Abdeckleiste		20x40	11m
017	Dreieckschild 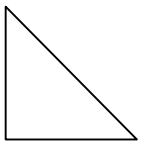	1	832x832	

Pos	2556 / 28 / 22	SST	F (mm)	L (mm)
F1	Fenster 900x670 Klapp 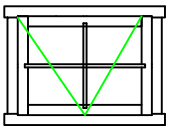 3 mm klaas 488x727	2		
U155S	Tür 1176x1970 Roostevaba plekk 28x34; L=1175mm 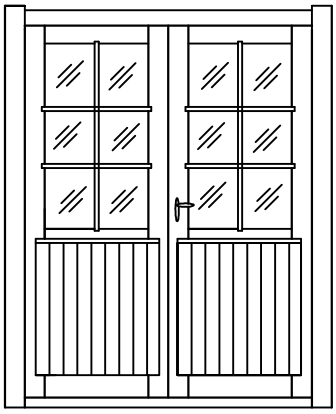 Klaas 390x1062 2tk kotike 1 kmpl.	1		
100	List Lijsten 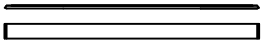	1	20x50	1241
101	Abdeckleiste List Lijsten	1	20x90	1176