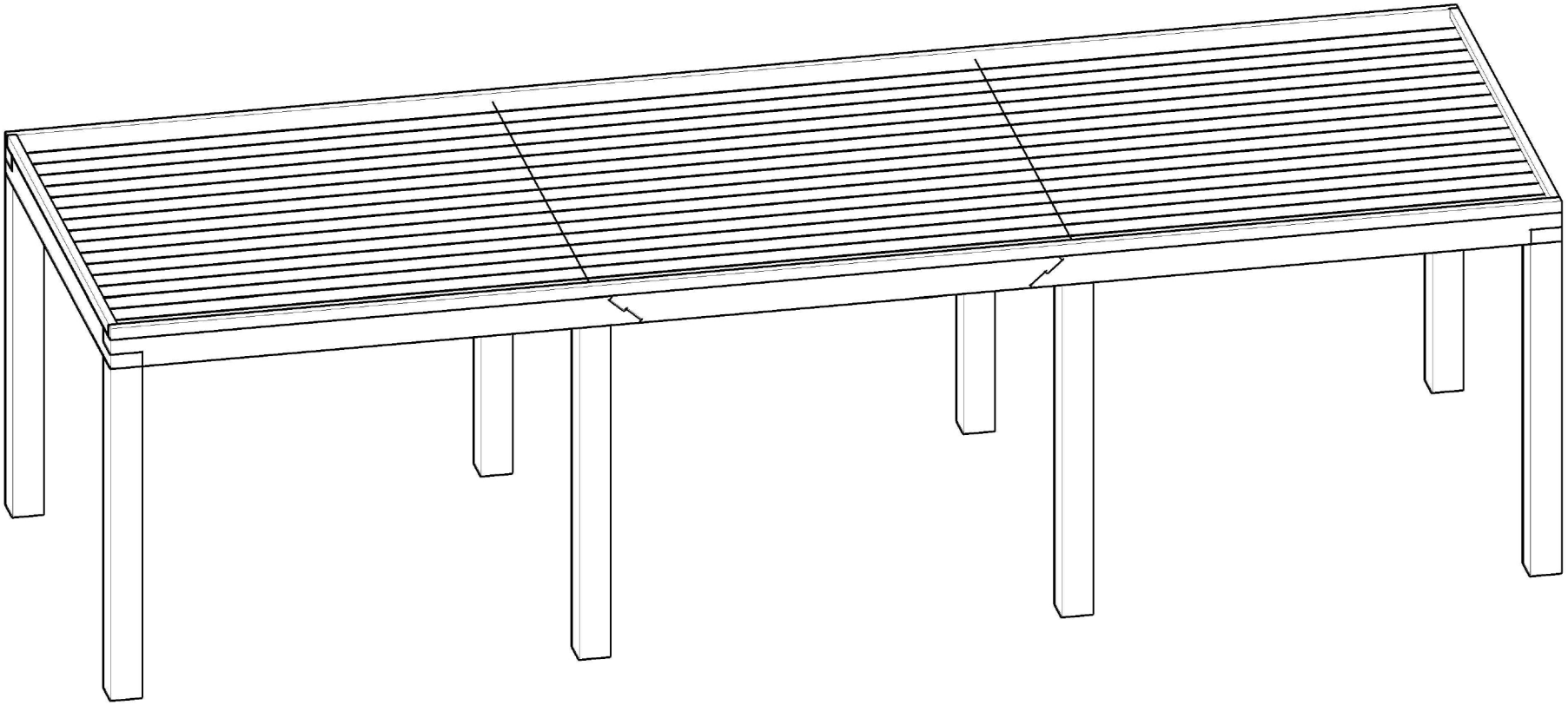

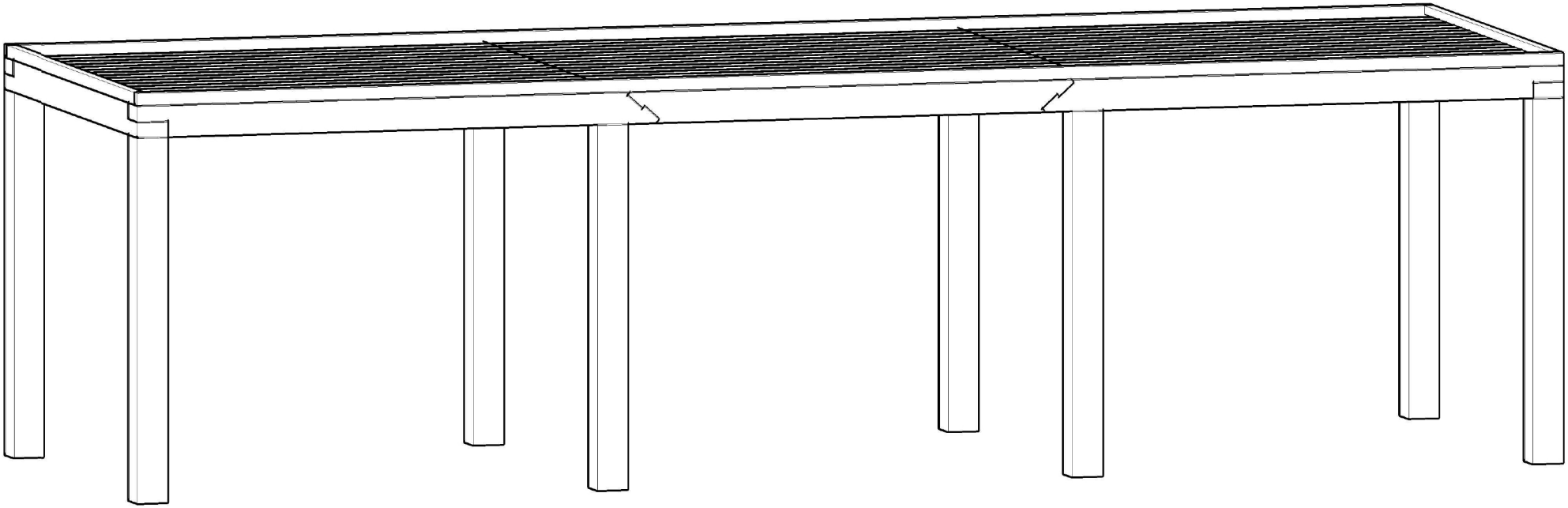

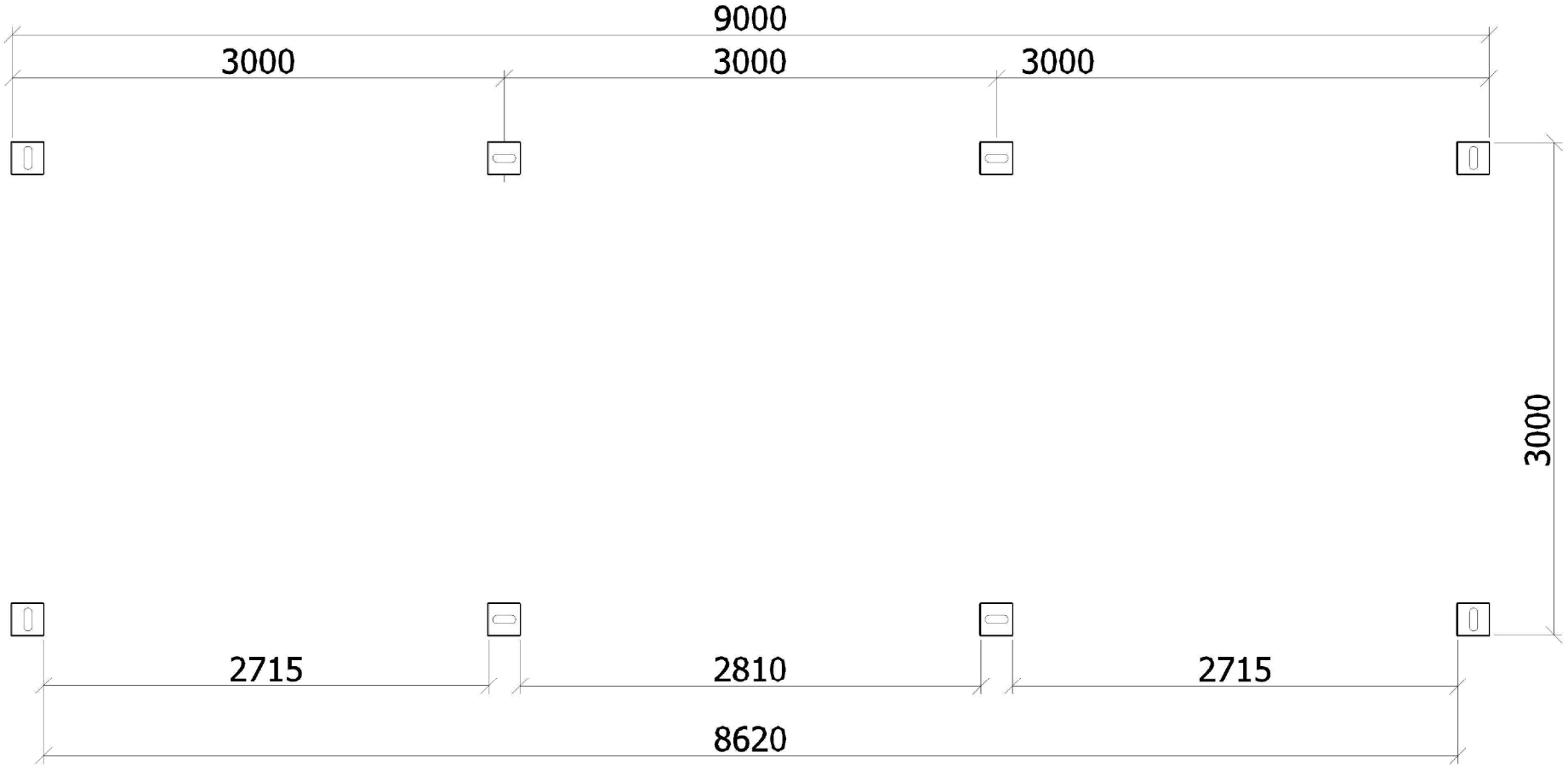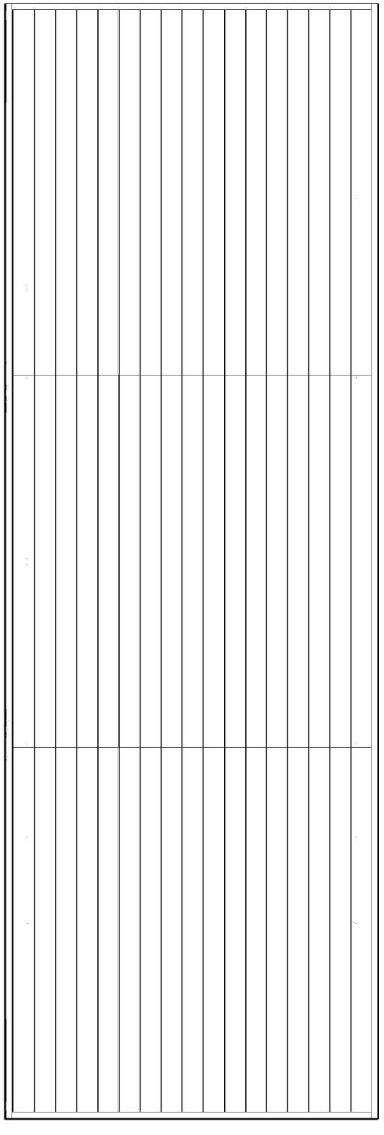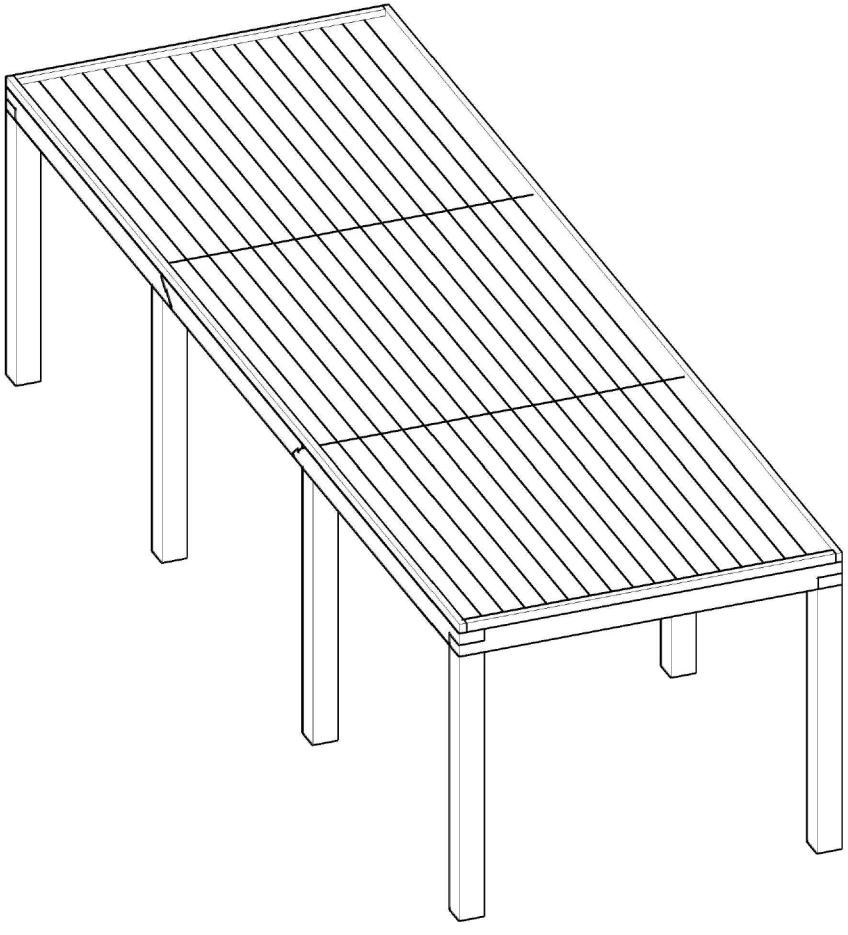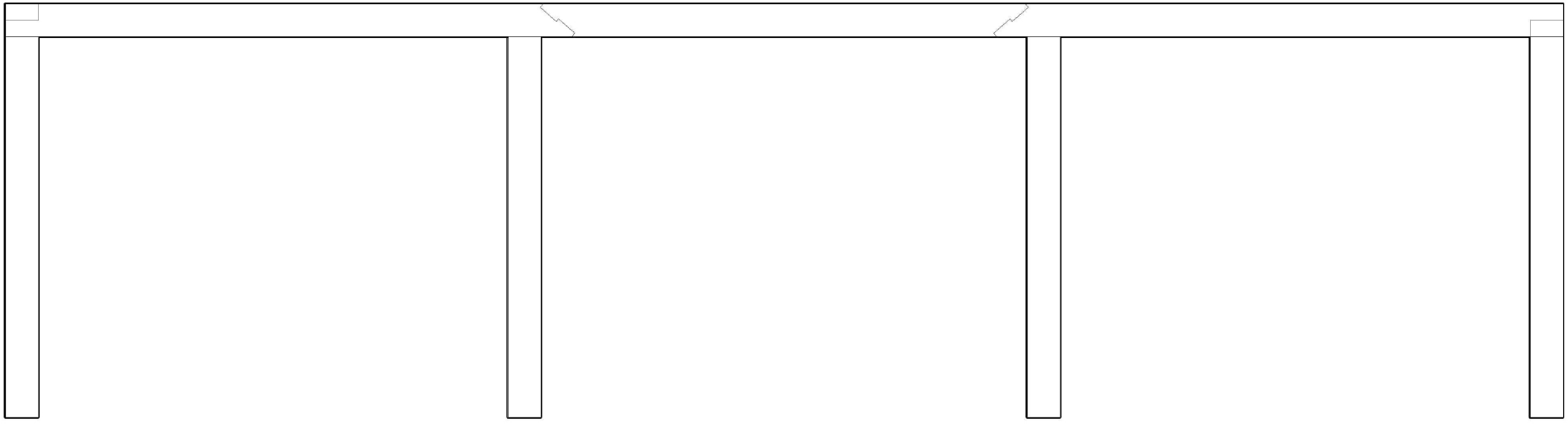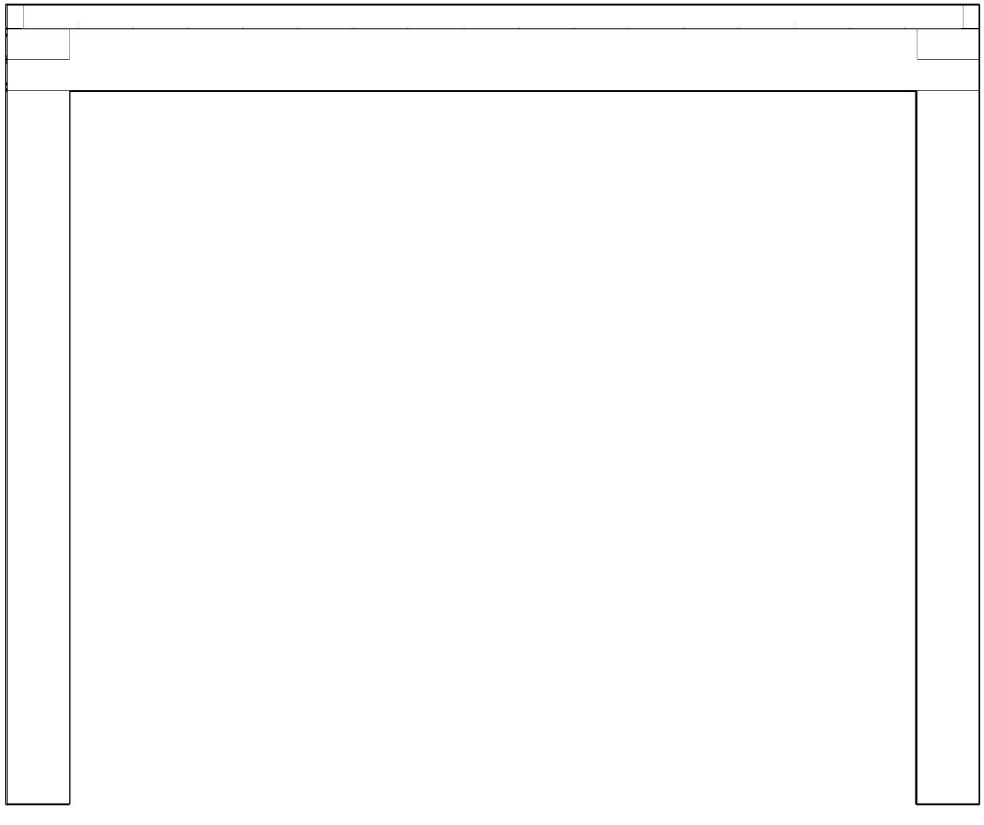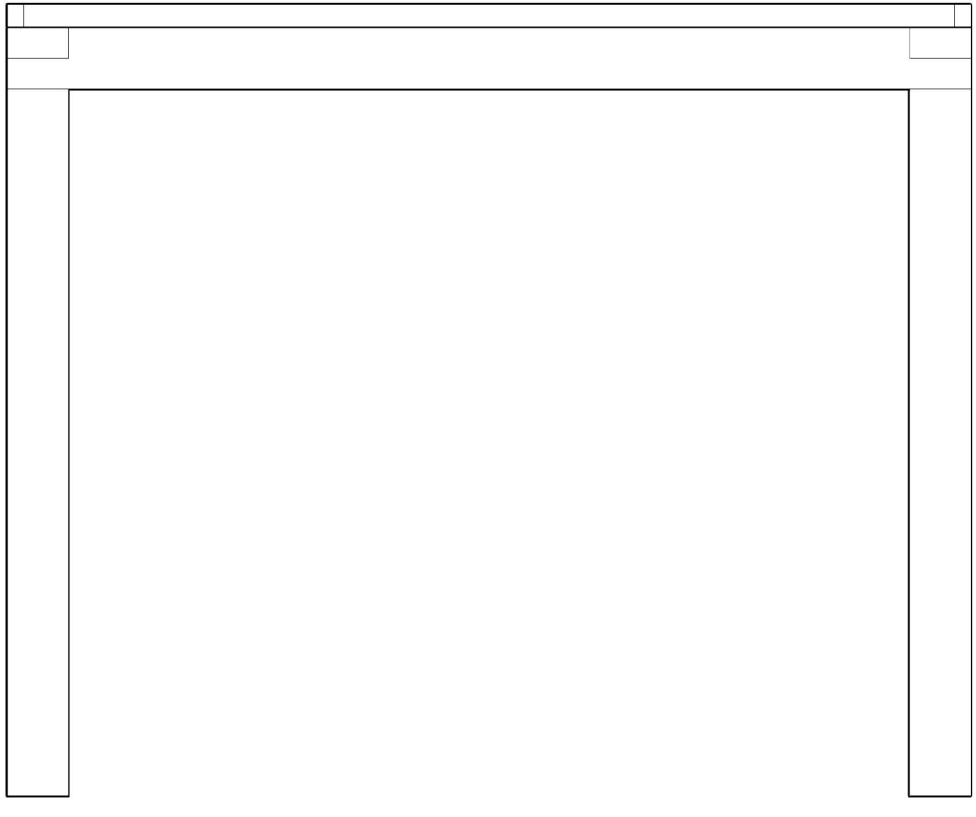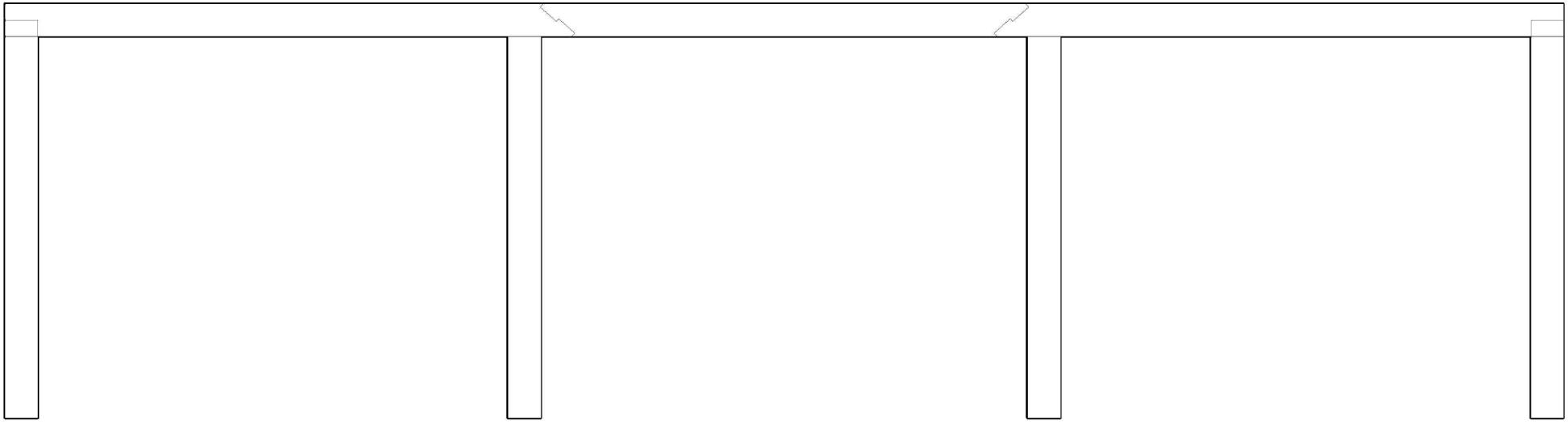
9000
3000
3000
3000
3000
2715
2810
2715
8620