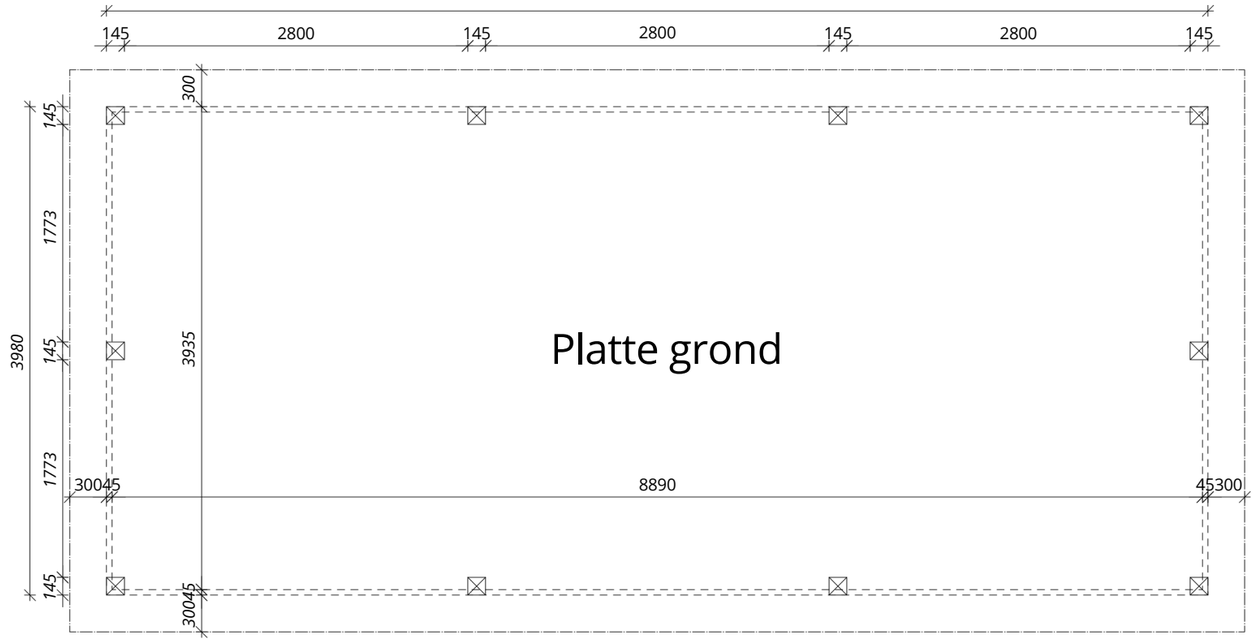
145
2800
145
2800
145
2800
145
300
145
1773
145
1773
145
3980
3935
3004 5
8890
45 300
3004 5
Platte grond

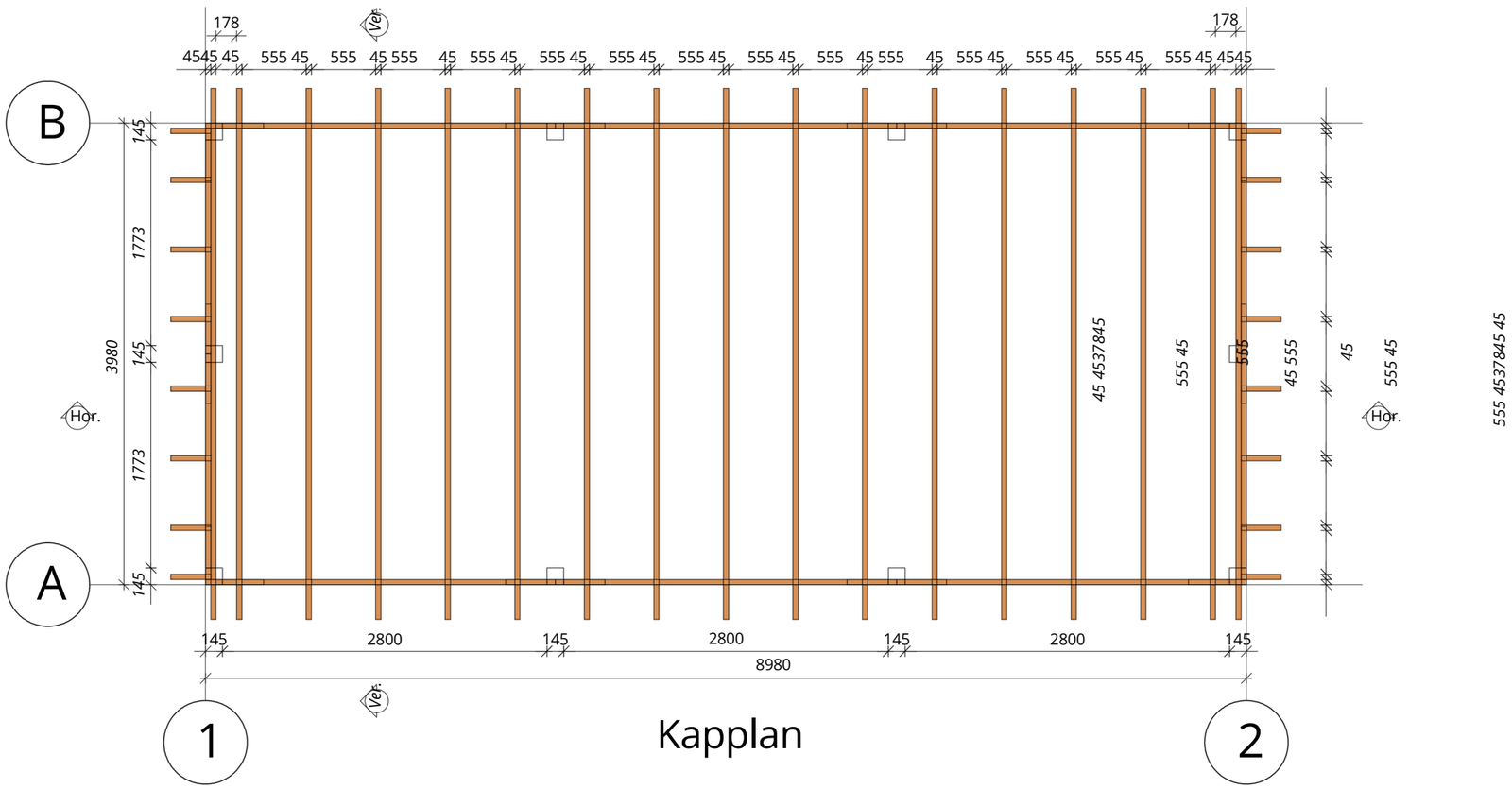
178
178
Ver.
4545 45
555 45
555
45 555
45
555 45
555 45
555 45
555 45
555 45
555
45 555
45
555 45
555 45
555 45
555 45 4545
B
A
145
1773
145
1773
145
3980
Hor.
45 4537845
555 45
555
45 555
45
555 45
Hor.
555 4537845 45
145
2800
145
2800
145
2800
145
8980
Ver.
1
2
Kapplan

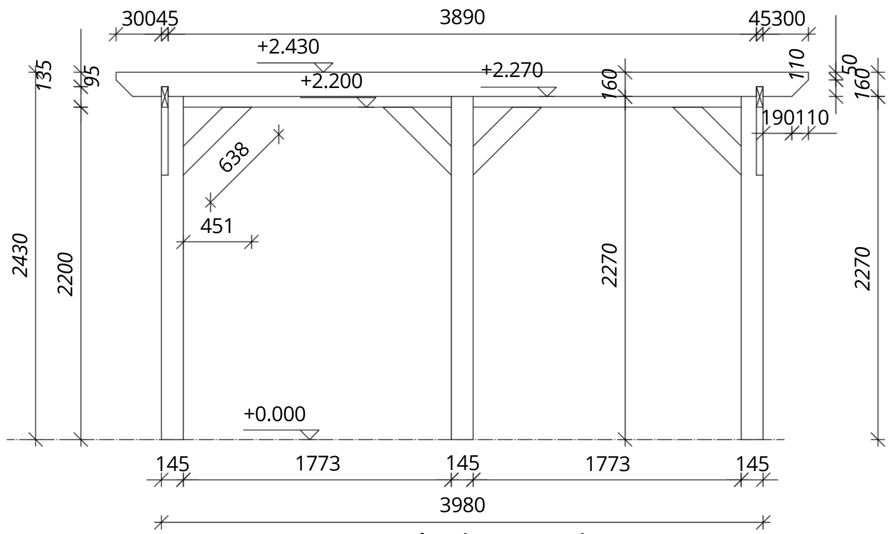

Verticale doorsnede

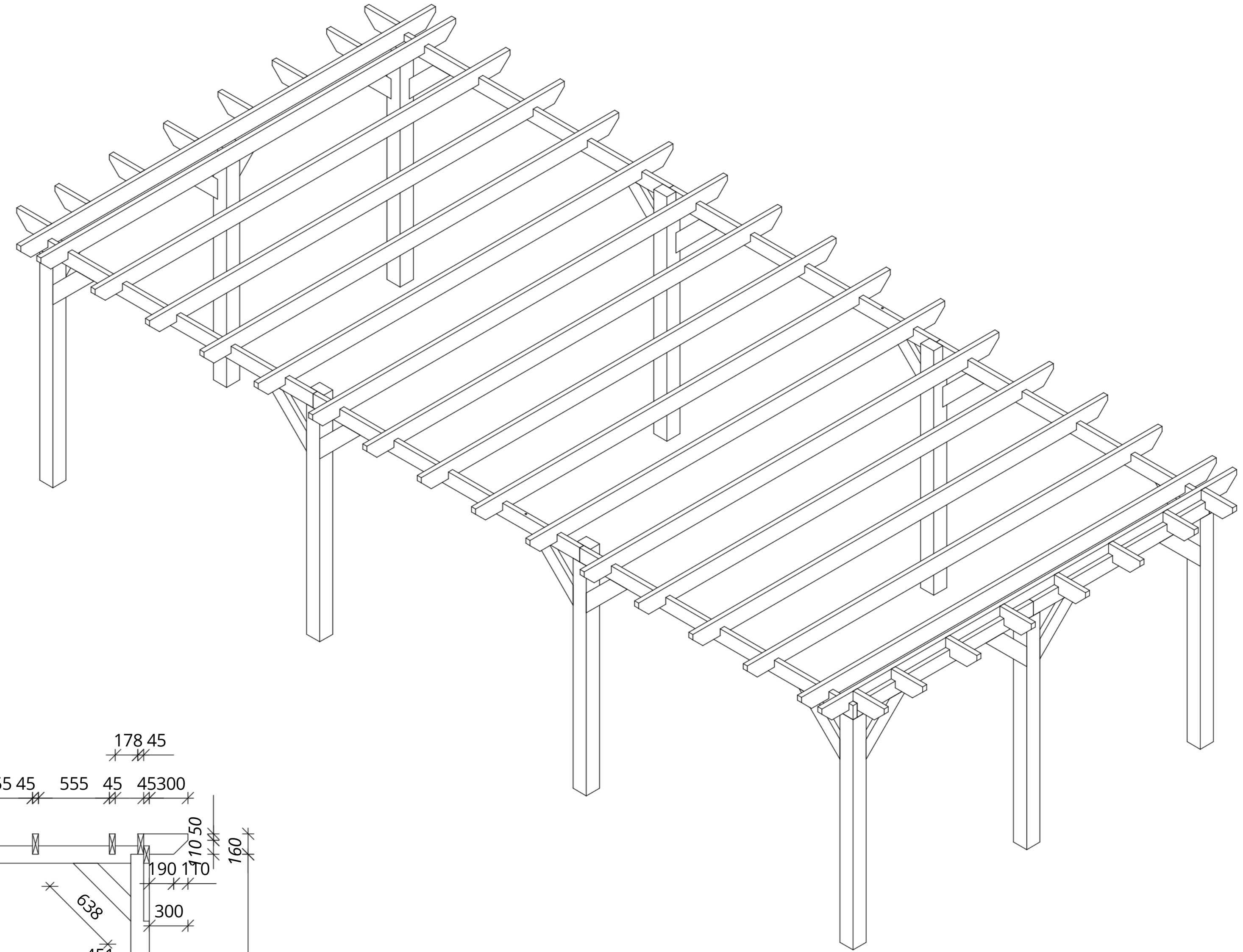

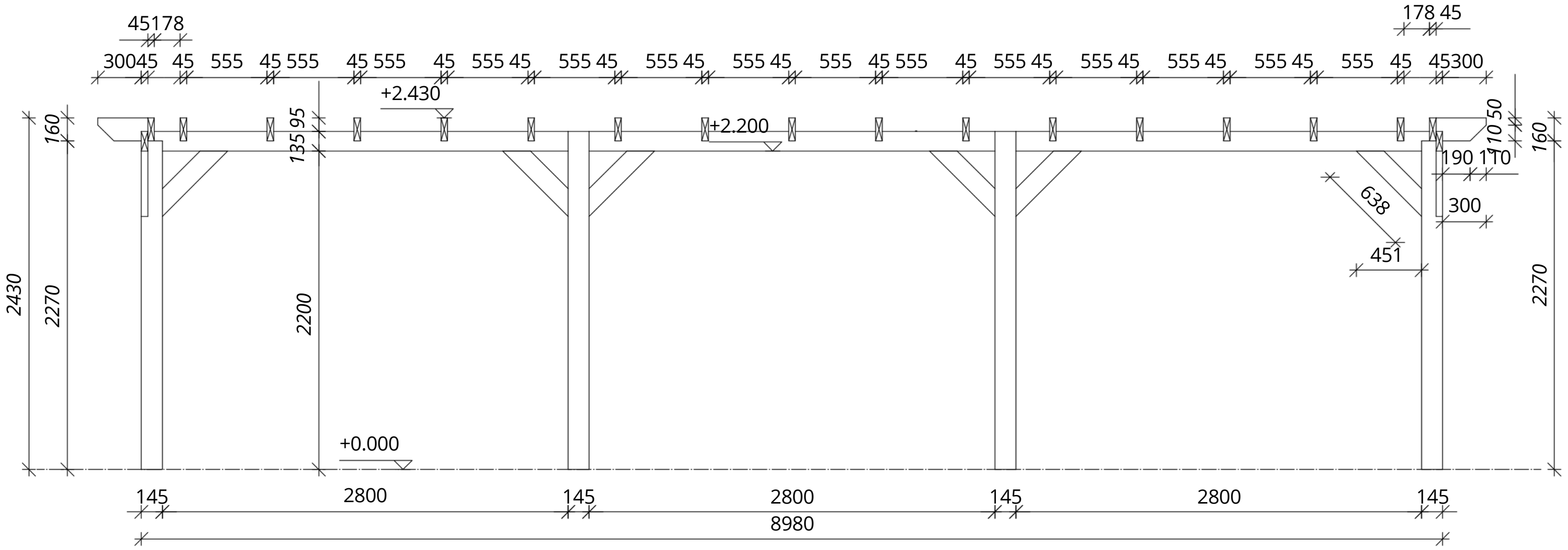

Horizontale doorsnede