Hardinxveld

3000x3000 + 4000 LR

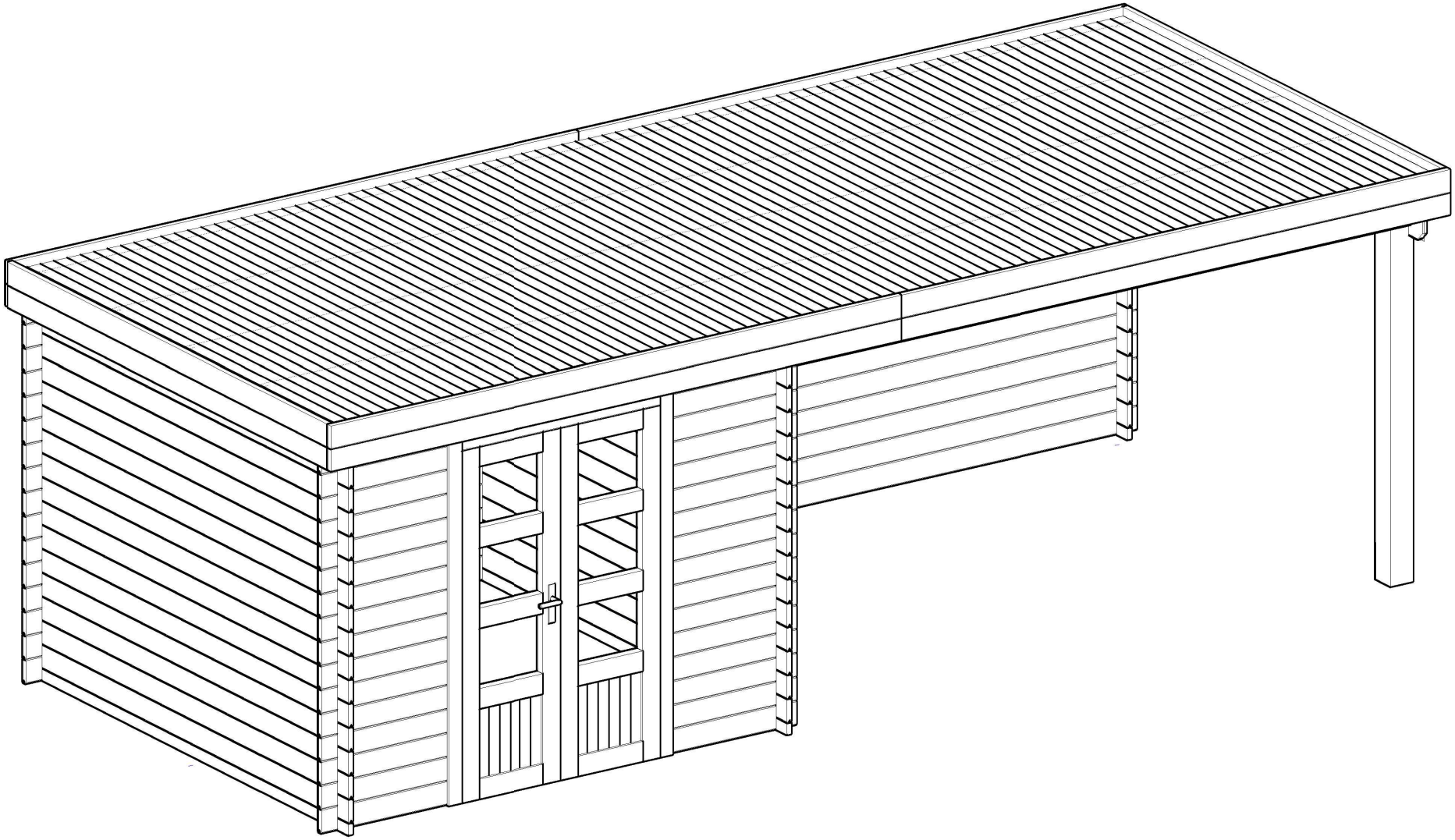

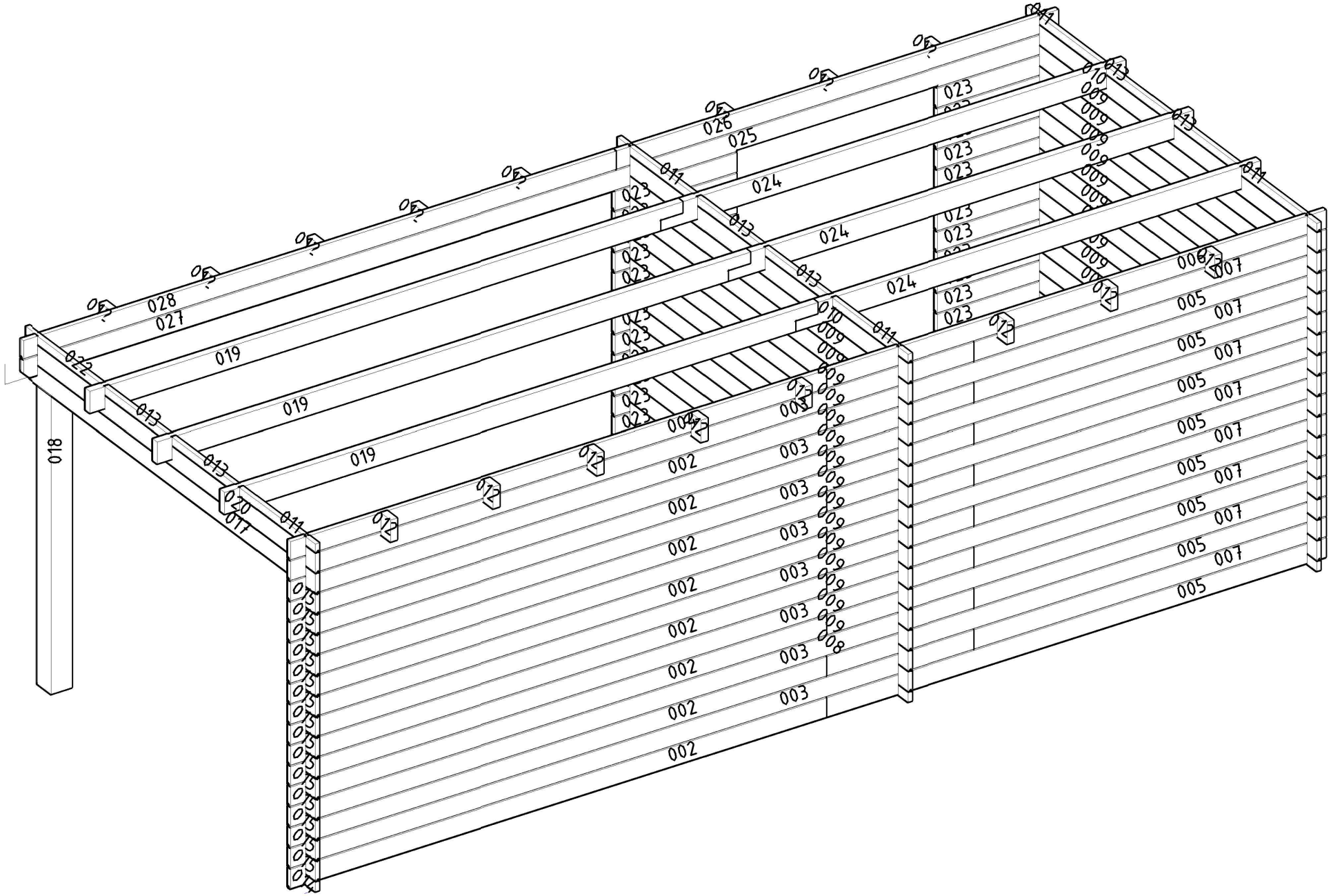
018
019
019
019
020
022
023
024
024
024
025
026
027
028
002
003
005
006
007
008
009
010
011
012
013
014
015

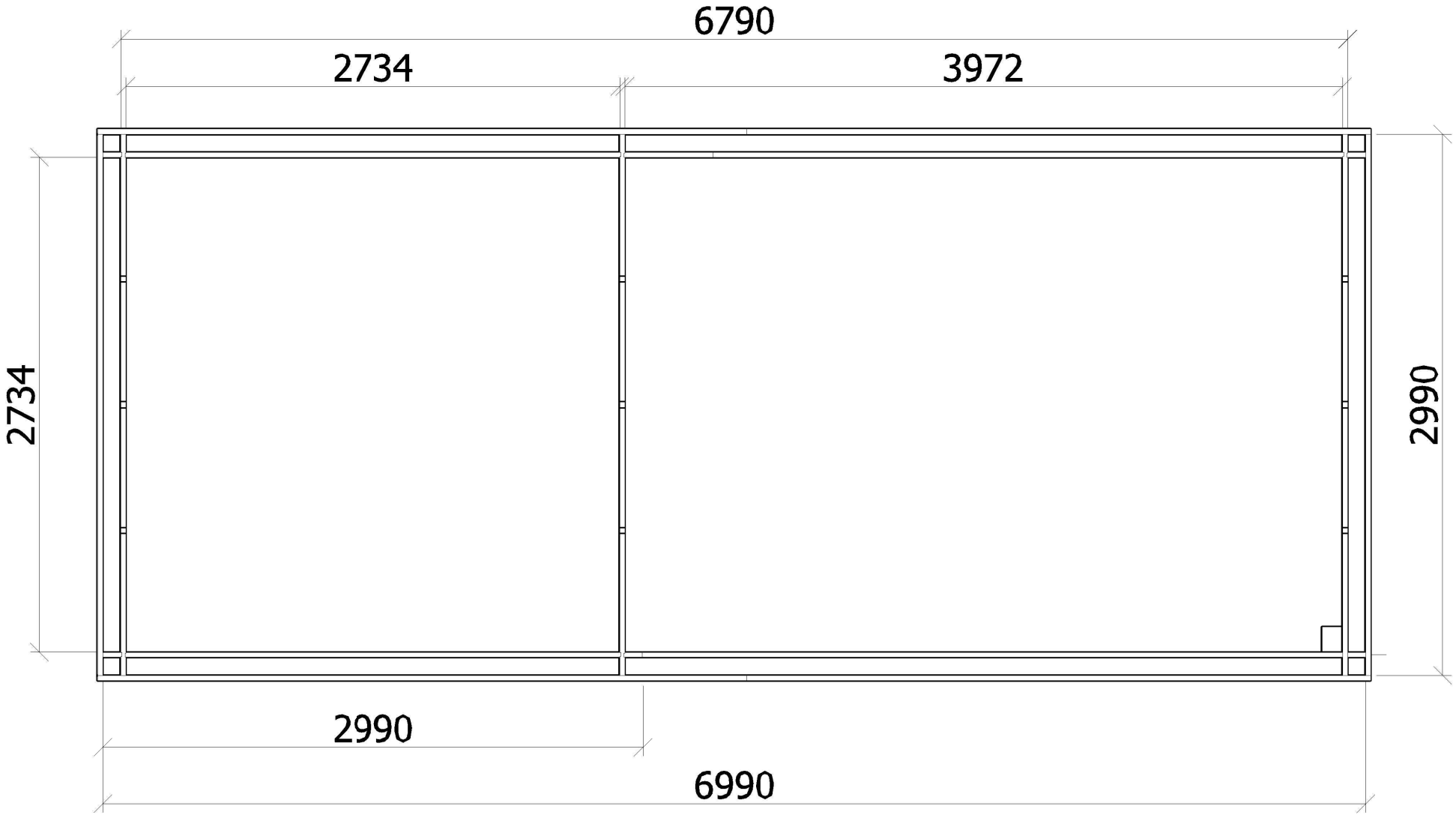

Houtsoort / Wood type : Vuren		**Project Naam:** Hardinxveld	
Omschriving / Descrition: Blokhut 28		**Project Nummer:** 220XX LR	**Tekening Titel:** Manufacturing Drawing
Maatvoering / Dimenssions: 3000x3000 + 4000 LR		**Tekening No.** 01	**Rev.** V2
Getekend: Yulia	**Gecontroleerd:** Yulia	**Aantal:**	**Element No.**
Datum aanpassing: 19-4-2022			
Datum getekend: 15:19, april 19, 2022			

Houtsoort / Wood type : Vuren		**Project Naam:** Hardinxveld	
Omschriving / Descrition: Blokhut 28		**Project Nummer:** 220XX LR	**Tekening Titel:** Manufacturing Drawing
Maatvoering / Dimenssions: 3000x3000 + 4000 LR		**Tekening No.** 01	**Rev.** V2
Getekend: Yulia	**Gecontroleerd:** Yulia	**Aantal:**	**Element No.**
Datum aanpassing: 19-4-2022			
Datum getekend: 15:19, april 19, 2022			

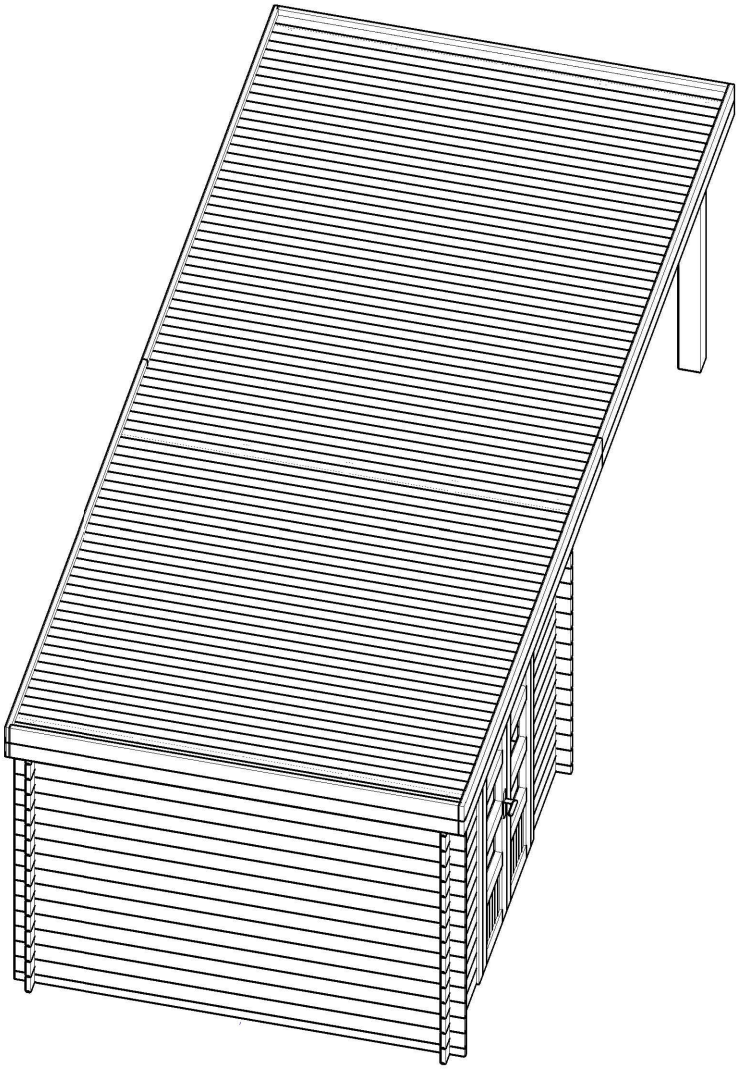

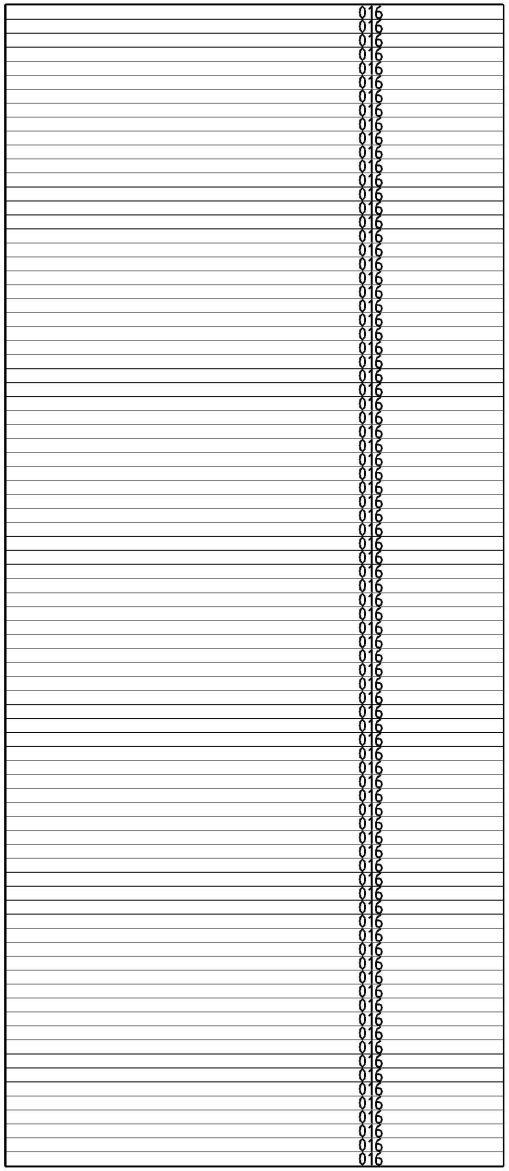

Houtsoort / Wood type : Vuren		**Project Naam:** Hardinxveld	
Omschriving / Descrition: Blokhut 28		**Project Nummer:** 220XX LR	**Tekening Titel:** Manufacturing Drawing
Maatvoering / Dimenssions: 3000x3000 + 4000 LR		**Tekening No.** 01	**Rev.** V2
Getekend: Yulia	**Gecontroleerd:** Yulia	**Aantal:**	**Element No.**
Datum aanpassing: 19-4-2022 **Datum getekend:** 15:19, april 19, 2022			

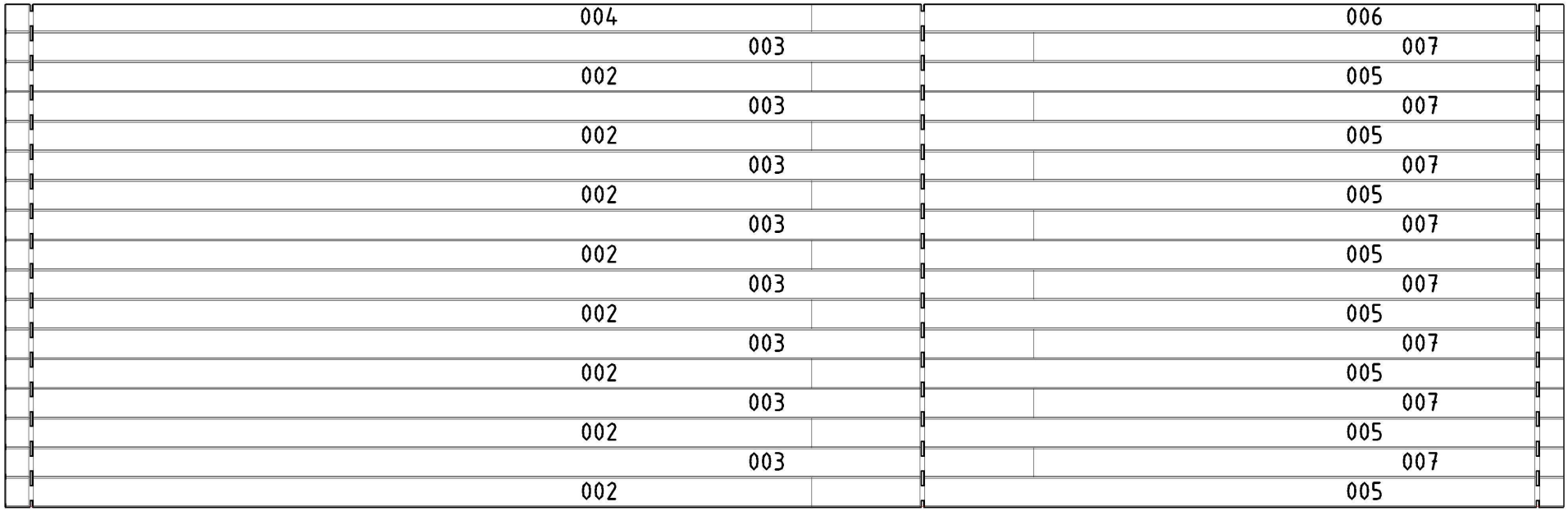

Houtsoort / Wood type : Vuren		**Project Naam:** Hardinxveld	
Omschriving / Descrition: Blokhut 28		**Project Nummer:** 220XX LR	**Tekening Titel:** Manufacturing Drawing
Maatvoering / Dimenssions: 3000x3000 + 4000 LR		**Tekening No.** 01	**Rev.** V2
Getekend: Yulia	**Gecontroleerd:** Yulia	**Aantal:**	**Element No.** 1
Datum aanpassing: 19-4-2022			
Datum getekend: 15:19, april 19, 2022			

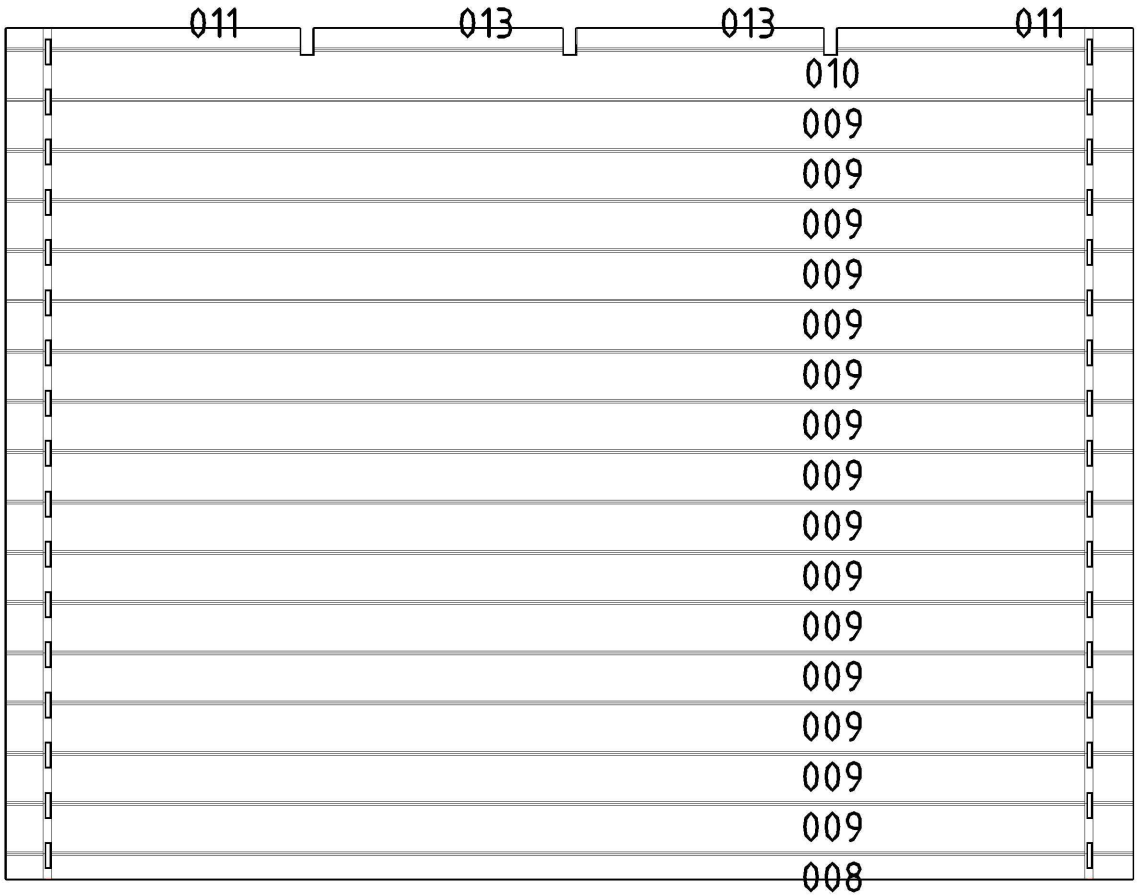

Houtsoort / Wood type : Vuren		**Project Naam:** Hardinxveld	
Omschriving / Descrition: Blokhut 28		**Project Nummer:** 220XX LR	**Tekening Titel:** Manufacturing Drawing
Maatvoering / Dimenssions: 3000x3000 + 4000 LR		**Tekening No.** 01	**Rev.** V2
Getekend: Yulia	**Gecontroleerd:** Yulia	**Aantal:**	**Element No.** 2
Datum aanpassing: 19-4-2022			
Datum getekend: 15:19, april 19, 2022			

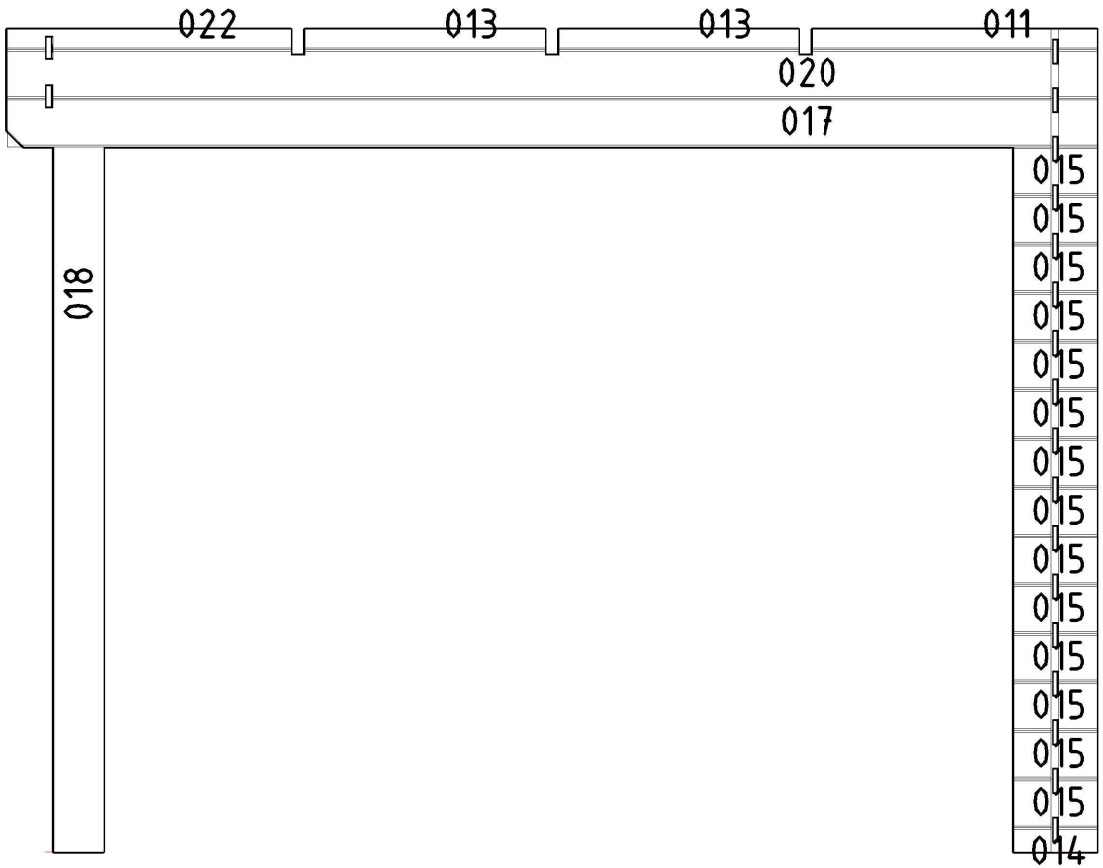

Houtsoort / Wood type : Vuren		**Project Naam:** Hardinxveld	
Omschriving / Descrition: Blokhut 28		**Project Nummer:** 220XX LR	**Tekening Titel:** Manufacturing Drawing
Maatvoering / Dimenssions: 3000x3000 + 4000 LR		**Tekening No.** 01	**Rev.** V2
Getekend: Yulia	**Gecontroleerd:** Yulia	**Aantal:**	**Element No.** 3
Datum aanpassing: 19-4-2022			
Datum getekend: 15:19, april 19, 2022			

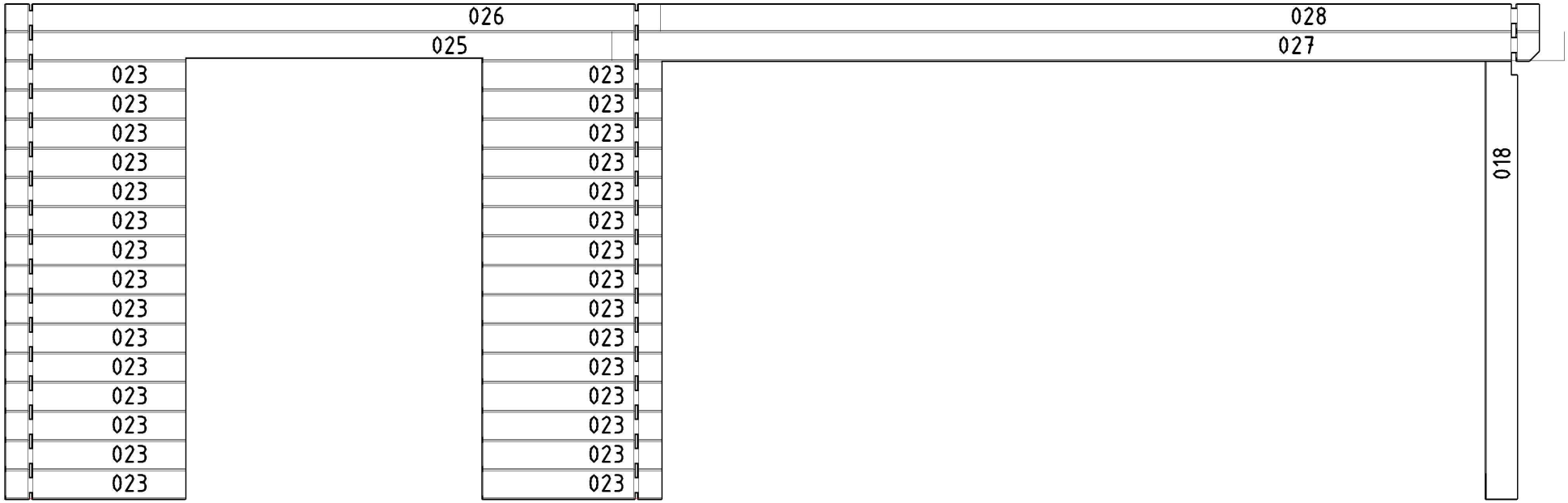

Houtsoort / Wood type : Vuren		**Project Naam:** Hardinxveld	
Omschriving / Descrition: Blokhut 28		**Project Nummer:** 220XX LR	**Tekening Titel:** Manufacturing Drawing
Maatvoering / Dimenssions: 3000x3000 + 4000 LR		**Tekening No.** 01	**Rev.** V2
Getekend: Yulia	**Gecontroleerd:** Yulia	**Aantal:**	**Element No.** 4
Datum aanpassing: 19-4-2022			
Datum getekend: 15:19, april 19, 2022			

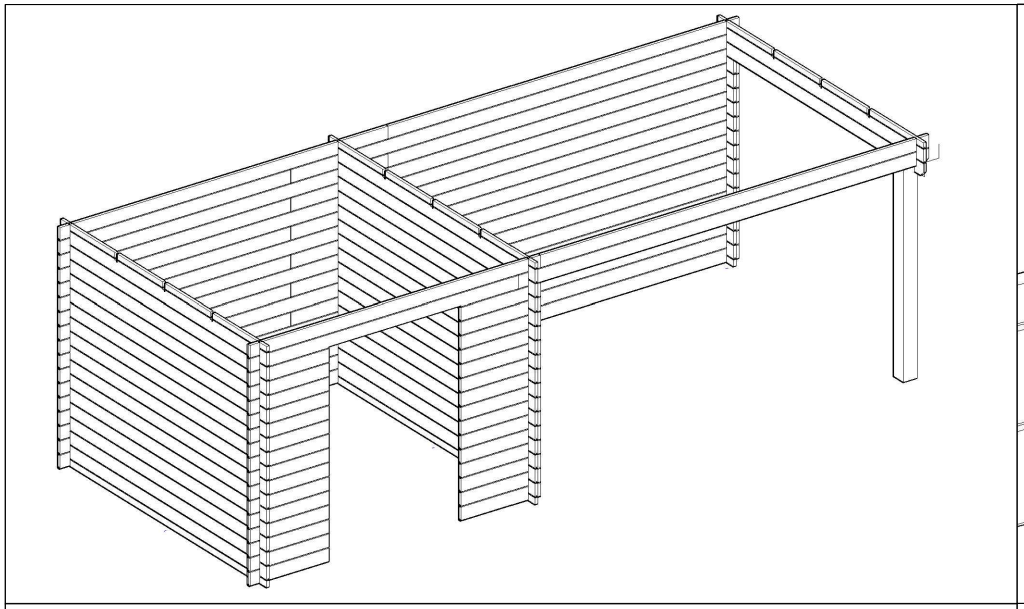

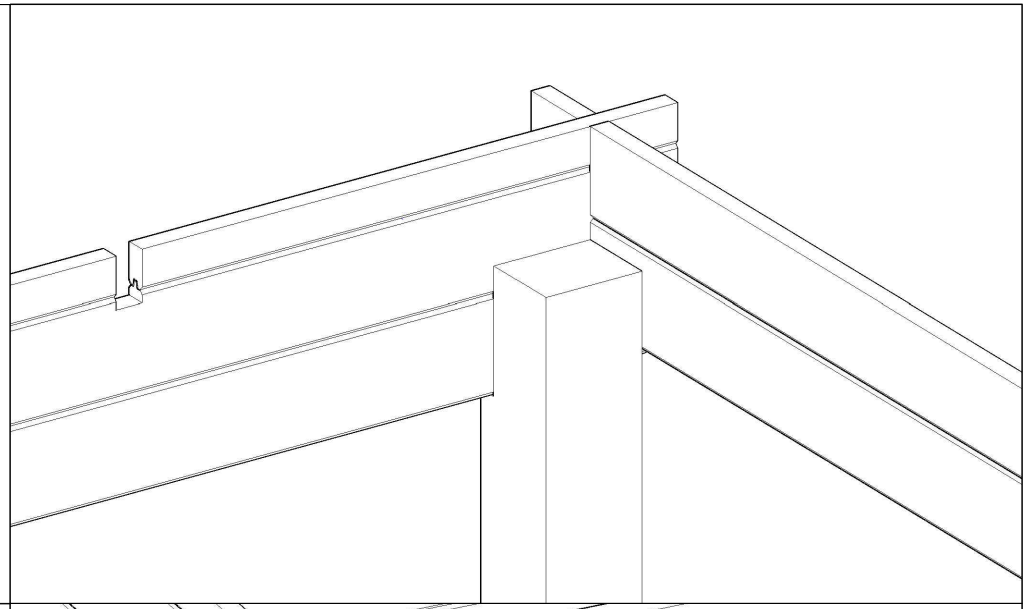

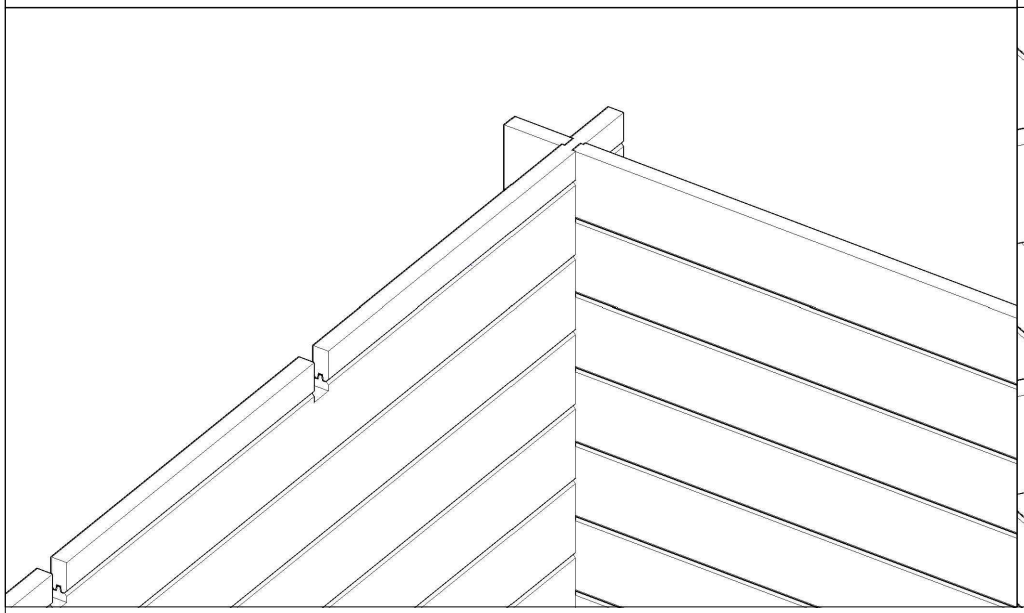

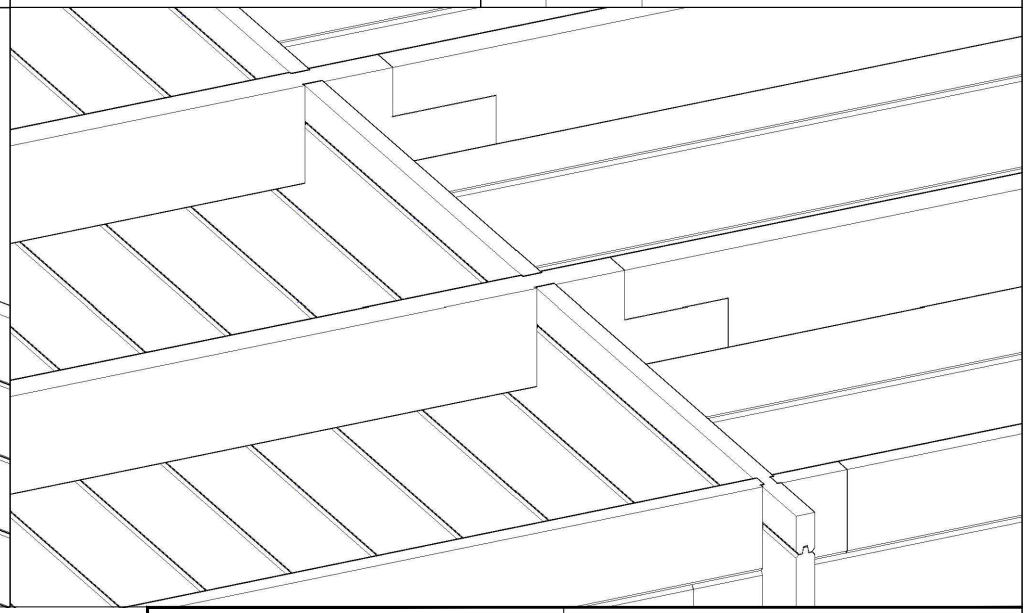

Houtsoort / Wood type : Vuren		**Project Naam:** Hardinxveld	
Omschriving / Descrition: Blokhut 28		**Project Nummer:** 220XX LR	**Tekening Titel:** Manufacturing Drawing
Maatvoering / Dimenssions: 3000x3000 + 4000 LR		**Tekening No.** 01	**Rev.** V2
Getekend: Yulia	**Gecontroleerd:** Yulia	**Aantal:**	**Element No.**
Datum aanpassing: 19-4-2022			
Datum getekend: 15:19, april 19, 2022			

PosNum	Name	Quantity	Width	Height	Length
11	Log 27x133	5	27	56	782
9	Log 27x133	30	27	143	2990
15	Log 27x133	14	27	143	228
14	Log 27x133	1	27	77	228
13	Log 27x133	6	27	56	657
22	Log 27x133	1	27	56	782
23	Log 27x133	30	27	143	815
7	Log 27x133	8	27	143	2376
26	Log 27x133	1	27	122	2985
8	Log 27x133	2	27	77	2990
17	Log 27x133	1	27	143	2990
6	Log 27x133	1	27	122	3376
5	Log 27x133	8	27	143	3376
4	Log 27x133	1	27	122	3614
2	Log 27x133	8	27	143	3614
28	Log 27x133	1	27	122	4005
27	Log 27x133	1	27	143	4228
3	Log 27x133	8	27	143	4614
10	Log 27x133	2	27	143	2990
25	Log 27x133	1	27	143	2762
20	Log 27x133	1	27	143	2990
29	Boeibords	4	28	125	2990
21	Boeibords	4	28	125	3457
30	Boeibords	4	28	125	3589
12	Klossen	16	44	140	100
24	Gording	3	44	140	3140
19	Gording	3	44	140	4000
16	Dakbeschot	83	85	18	2990
18	Staander	1	140	140	2100

*-Boeiboord delen worden per standaardmaat geleverd, indien nodig op maat zagen.
**-Dakbeschot delen kunnen qua maatdelen afwijken maar zijn in totaal compleet en zijn op maat gezaagd.

Houtsoort / Wood type : Vuren		Project Naam: Hardinxveld	
Omschriving / Descrition: Blokhut 28		Project Nummer: 220XX LR	Tekening Titel: Manufacturing Drawing
Maatvoering / Dimenssions: 3000x3000 + 4000 LR		Tekening No. 01	Rev. V2
Getekend: Yulia	Gecontroleerd: Yulia	Aantal:	Element No.
Datum aanpassing: 19-4-2022			
Datum getekend: 15:19, april 19, 2022			